ОДНОЭТАЖНЫЙ ДОМ

АЛЬБОМ АРХИТЕКТУРНЫХ РЕШЕНИЙ



Площадь / 93.20 м² Габариты / 13000 x 8500

Спальни / 2 Ревизия / 7798E1DF

Планы, разрезы, фасады, отделка, архитектурные узлы и избранные фотовиды.

						ДОМ-7798E1DF-АР		
						Одноэтажный каркасный дом		
Изм.	Кол.	Лист	№ док.	Подп.	Дата			
Разраб.						Стадия ЭП	Лист 1	Листов 108
Проверил								
Н. контр.						Архитектурный альбом. Обложка	ДОМ Архитектурные решения	

СТР. PDF	ЛИСТ	СОСТАВ АЛЬБОМА
1	АР-01	Архитектурный альбом. Обложка
2	АР-02	Состав альбома и общие указания
3	V-001	Экстерьер. Вид с террасы
4	V-002	Экстерьер. Вход
5	АР-03	План этажа
6	АР-04	План размеров и привязок
7	АР-05	План полов и ведомость объёмов
8	АР-06	Ванная. Раскладка плитки пола
9	АР-07	Прихожая. Раскладка плитки пола
10	АР-08	Ведомость отделки помещений
11	АР-09	План кровли и отметки
12	АР-10	Терраса 1 и навес. План, размеры и разрез
13	АР-11	Рельеф и лестница на террасу / stair-terrace-main
14	АР-12	Северный фасад
15	АР-13	Южный фасад
16	АР-14	Восточный фасад
17	АР-15	Западный фасад
18	АР-16	Разрез и узел пола
19	АР-17	Ведомость окон и дверей
20	V-003	Интерьер. Спальня 1
21	V-004	Интерьер. Гостиная
22	V-005	Интерьер. Кухня-столовая
23	АР-18	Спальня 1. Развёртки стен
24	АР-19	Спальня 1. Развёртки стен
25	АР-20	Спальня 2. Развёртки стен
26	АР-21	Спальня 2. Развёртки стен
27	АР-22	Коридор. Развёртки стен
28	АР-23	Коридор. Развёртки стен
29	АР-24	Ванная. Развёртки стен
30	АР-25	Ванная. Развёртки стен
31	АР-26	Прихожая. Развёртки стен
32	АР-27	Прихожая. Развёртки стен
33	АР-28	Гостиная. Развёртки стен
34	АР-29	Гостиная. Развёртки стен
35	АР-30	Гостиная. Развёртки стен
36	АР-31	Гостиная. Развёртки стен
37	АР-32	Кухня-столовая. Развёртки стен
38	АР-33	Кухня-столовая. Развёртки стен
39	АР-34	Кухня-столовая. Развёртки стен
40	АР-35	Ванная. Раскладка плитки стен
41	АР-36	Ванная. Раскладка плитки стен
42	АР-37	Ванная. Раскладка плитки стен
43	АР-38	Ванная. Раскладка плитки стен
44	АР-39	Узел 1. Боковой откос окна. План
45	АР-40	Узел 2. Подоконник окна. Разрез
46	АР-41	Узел 3. Наружная стена и край пола
47	АР-42	Узел 4. Стена и карниз кровли
48	АР-43	Узел 5. Верхний откос окна
49	АР-44	Узел 6. Оконный откос во влажной зоне
50	АР-45	Узел 7. Остекление до пола. Нижнее примыкание
51	АР-46	Узел 8. Коробка межкомнатной двери. План
52	АР-47	Узел 9. Гидроизоляция пола и стены влажной зоны
53	АР-48	Узел 10. Перегородка и наружная стена
54	АР-49	Узел 11. Угол наружных стен. План
55	АР-50	Узел 12. Конёк кровли. Разрез
56	АР-51	Узел 13. Торцевой свес кровли
57	АР-52	Узел 14. Терраса и дверной порог
58	АР-53	Узел 15. Навес и фасад
59	АР-54	Узел 18. Свайное основание, оголовок и опирание стены
60	АР-55	Узел 19. Опирание внутренней несущей стены на перекрытие и ростверк
61	АР-56	Узел 20. Нижнее примыкание перегородки к основанию пола
62	АР-57	Узел 22. Дымоход. Кровельная проходка
63	АР-58	Узел 23. Вытяжка санузла. Кровельная проходка
64	АР-59	Узел 26. Кухонная вытяжка. Отдельная кровельная проходка
65	АР-60	Узел 27. Вытяжка над плитой. Кожух, канал и обслуживание
66	АР-61	Узел 28. Стойка навеса. Настил и опирание на основание
67	АР-62	Узел 29. Кровля навеса. Опирание на стойку и кромка
68	АР-63	Узел 33. Фановый стояк. Открытый выход через кровлю
69	АР-64	Основание. Опоры и связь со стенами
70	АР-65	Обрамление проёмов. Стена по оси В
71	АР-66	Обрамление проёмов. Стена по оси А
72	АР-67	Обрамление проёмов. Стена по оси 1
73	АР-68	Обрамление проёмов. Стена по оси 4
74	АР-69	Обрамление проёмов. Стена по оси 2
75	АР-70	Обрамление проёмов. Стена по оси 3
76	АР-71	Обрамление проёмов. Стена по оси Б
77	АР-72	Кухня. Открывание фасадов и техники
78	АР-73	Корпусная мебель. Аксонометрии
79	АР-74	Корпусная мебель. Аксонометрии
80	АР-75	Корпусная мебель. Аксонометрии
81	АР-76	Корпусная мебель. Аксонометрии
82	АР-77	Корпусная мебель. Аксонометрии
83	АР-78	Корпусная мебель. Аксонометрии
84	АР-79	Корпусная мебель. Аксонометрии
85	АР-80	Ведомость мебели и оборудования
86	АР-81	План светильников и привязок
87	АР-82	Спальня 1. Светильники и размерные привязки
88	АР-83	Спальня 2. Светильники и размерные привязки
89	АР-84	Коридор. Светильники и размерные привязки
90	АР-85	Ванная. Светильники и размерные привязки
91	АР-86	Прихожая. Светильники и размерные привязки
92	АР-87	Гостиная. Светильники и размерные привязки
93	АР-88	Кухня-столовая. Светильники и размерные привязки
94	АР-89	План управления освещением
95	АР-90	Группы освещения. Световые слои
96	АР-91	Световые сценарии. Сочетания групп
97	АР-92	Световые сценарии. Сочетания групп
98	АР-93	План розеток и монтажные привязки
99	АР-94	Ведомость электрики и групп управления
100	АР-95	Ведомость электрики и групп управления
101	АР-96	Ведомость электрики и групп управления
102	АР-97	Ведомость электрики и групп управления
103	АР-98	Ведомость электрики и групп управления
104	АР-99	Рамки электрики и высоты установки
105	АР-100	Рамки электрики и высоты установки
106	АР-101	Рамки электрики и высоты установки
107	АР-102	Рамки электрики и высоты установки
108	АР-103	Рамки электрики и высоты установки
109	АР-104	Рамки электрики и высоты установки
110	АР-105	Рамки электрики и высоты установки
111	АР-106	Канализация. Мокрые группы и выпуск из дома
112	АР-107	Канализация и фановые трубы. МГ-01
113	АР-108	Камин, дымоход и кровельные выходы вытяжки

Страницы PDF указаны отдельно от обозначений листов DXF. При наличии используется сохранённое фото, иначе — соответствующий 3D-эскиз.

49 Узел 11. Угол наружных стен. План
50 Узел 12. Конёк кровли. Разрез
51 Узел 13. Торцевой свес кровли
52 Узел 14. Терраса и дверной порог
53 Узел 15. Навес и фасад
54 Узел 18. Свайное основание, оголовок и опирание стены
103 Рамки электрики и высоты установки
104 Рамки электрики и высоты установки
105 Рамки электрики и высоты установки
106 Канализация. Мокрые группы и выпуск из дома
107 Канализация и фановые трубы. МГ-01
108 Камин, дымоход и кровельные выходы вытяжки

ПРИМЕЧАНИЯ

1. Пользовательские завершающие слипками на узлы. Размеры относятся к геометрии модели.
2. Альбом задаёт архитектуру, отделку и размещение оборудования. Решения, зависящие от участка и изделий, уточняются отдельно.

						ДОМ-7798E1DF-AP
						Одноэтажный каркасный дом
Изм.	Кол.	Лист	№ док.	Подп.	Дата	
Разраб.				Стадия: ЭП	Лист: 2	Листов: 108
Проверил						
Н. контр.				Состав альбома и общие указания	ДОМ Архитектурные решения	

Формат А2



3D-эскиз. Камера 1,6 м. Фотовизуализация этого вида ещё не создана.

Инв. № подл. | Подп. и дата

Изм.	Кол.уч.	Лист	№ док.	Подп.	Дата
Разраб.					
Проверил					
Н. контр.					
Утвердил					

ДОМ-7798E1-АР

Индивидуальный жилой дом

13 × 8.5 м. Тихий север

V-001 / Экстерьер. Вид с террасы

Стадия	Лист	Листов
ЭП	3	113

Архитектурные рекомендации

Масштаб —

Конструктор дома

Без подписей специалистов

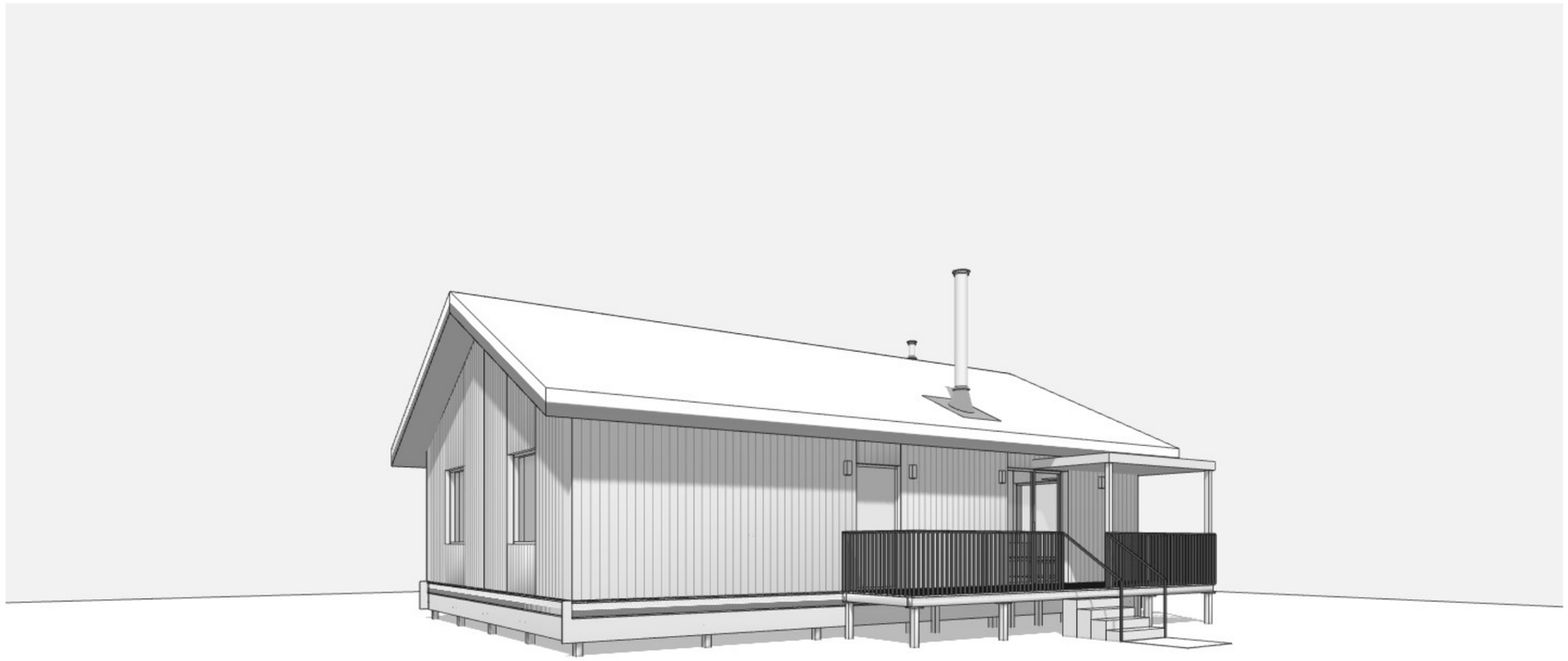

3D-эскиз. Камера 1,6 м. Фотовизуализация этого вида ещё не создана.

Инв. № подл. | Подп. и дата

Изм.	Кол.уч.	Лист	№ док.	Подп.	Дата
Разраб.					
Проверил					
Н. контр.					
Утвердил					

ДОМ-7798E1-АР

Индивидуальный жилой дом

13 × 8.5 м. Тихий север

V-002 / Экстерьер. Вход

Стадия	Лист	Листов
ЭП	4	113

Архитектурные рекомендации

Масштаб —

Конструктор дома

Без подписей специалистов

Формат А3

План этажа

М 1:50

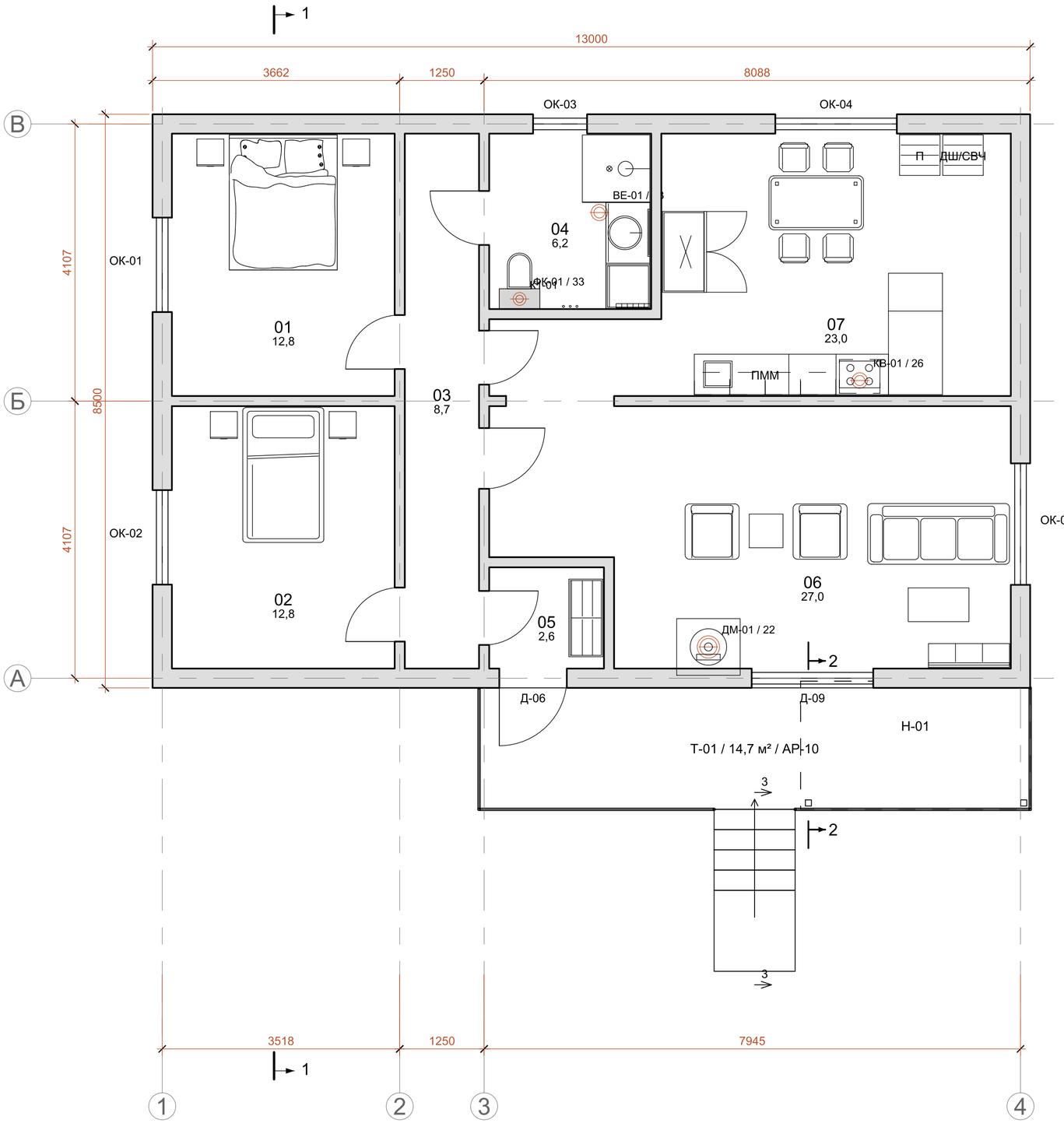

Экспликация помещений

01	Спальня 1	12,8
02	Спальня 2	12,8
03	Коридор	8,7
04	Ванная	6,2
05	Прихожая	2,6
06	Гостиная	27,0
07	Кухня-столовая	23,0

Условные обозначения

Стена в сечении

Примечания

1. Площади - м². Размеры - мм.
2. Стены и проёмы - по модели дома.
3. Разрез 1-1 - лист 16.

						ДОМ-7798E1DF-AP	
						Одноэтажный каркасный дом	
Изм.	Кол.	Лист	№ док.	Подп.	Дата		
Разраб.						Стадия: ЭП	Лист: 3 / Листов: 108
Проверил							
Н. контр.						План этажа Экспликация помещений	ДОМ Архитектурные решения

Формат А2

План размеров и привязок

М 1:50

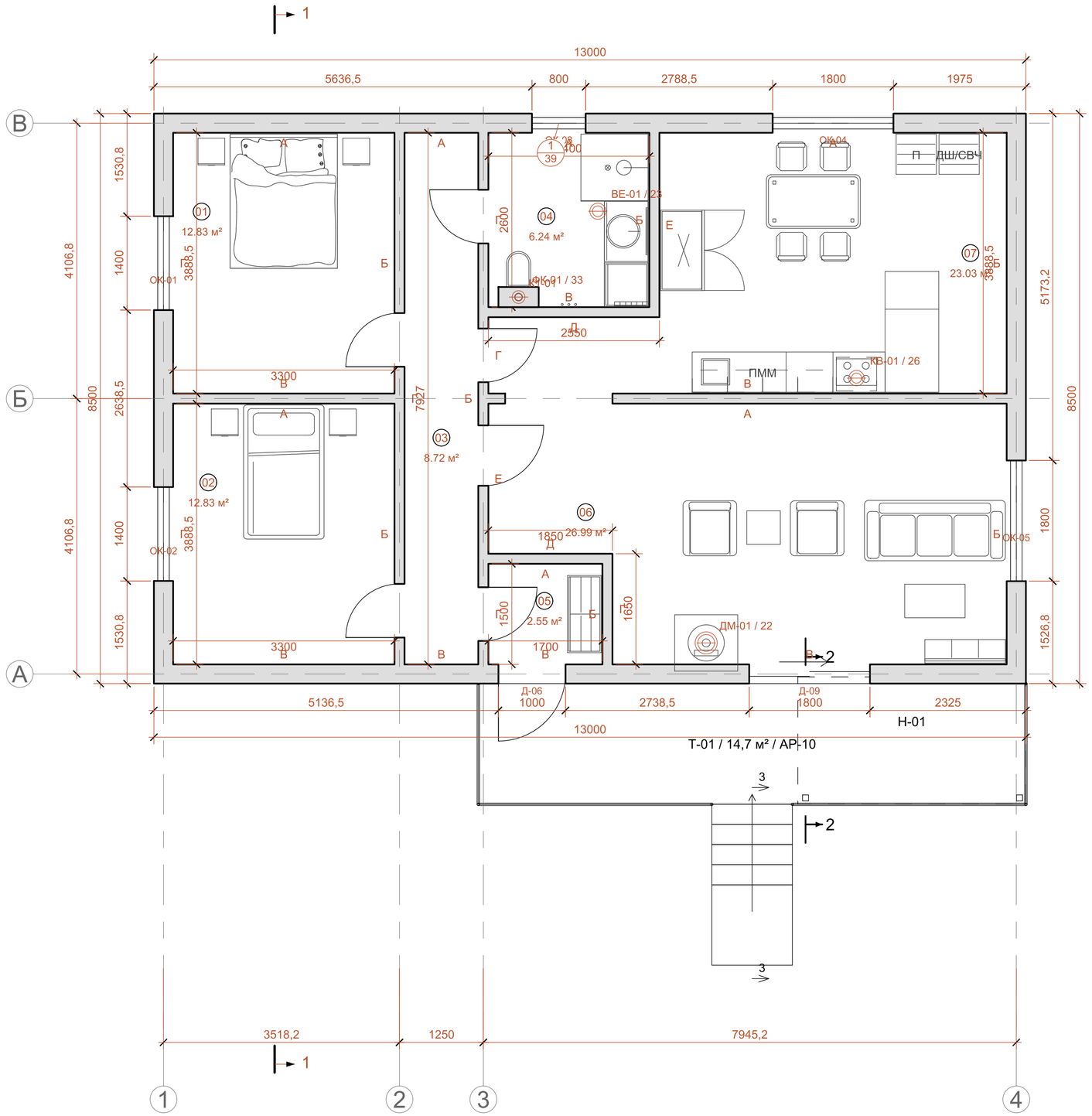

УСЛОВНЫЕ ОБОЗНАЧЕНИЯ

Стена в сечении / серая заливка

Мебель / оборудование

01-А / помещение и вид стены

ДМ / дымоход камина

ВЕ / кровельная вытяжка санузла

КВ / отдельная кухонная вытяжка

ФК / фановый выход / отдельно от ВЕ

АР-108 / схема каналов и ведомость выходов

АР-106 / план канализации

СВЯЗАННЫЕ ЛИСТЫ

АР-94 / Ведомость устройств

АР-99 / Лицевые рамки

АР-17 / Ведомость проёмов

ПРИМЕЧАНИЯ

1. Размеры в мм; высотные отметки в м от чистого пола 0,000.
2. Номер помещения и буква стены адресуют развёртку. Марки и размеры проёмов: АР-17.

						ДОМ-7798E1DF-АР
						Одноэтажный каркасный дом
Изм.	Кол.	Лист	№ док.	Подп.	Дата	
Разраб.				Стадия: ЭП	Лист: 4	Листов: 108
Проверил						
Н. контр.				План размеров и привязок	ДОМ Архитектурные решения	

Формат А2

План полов и ведомость объёмов

М 1:50

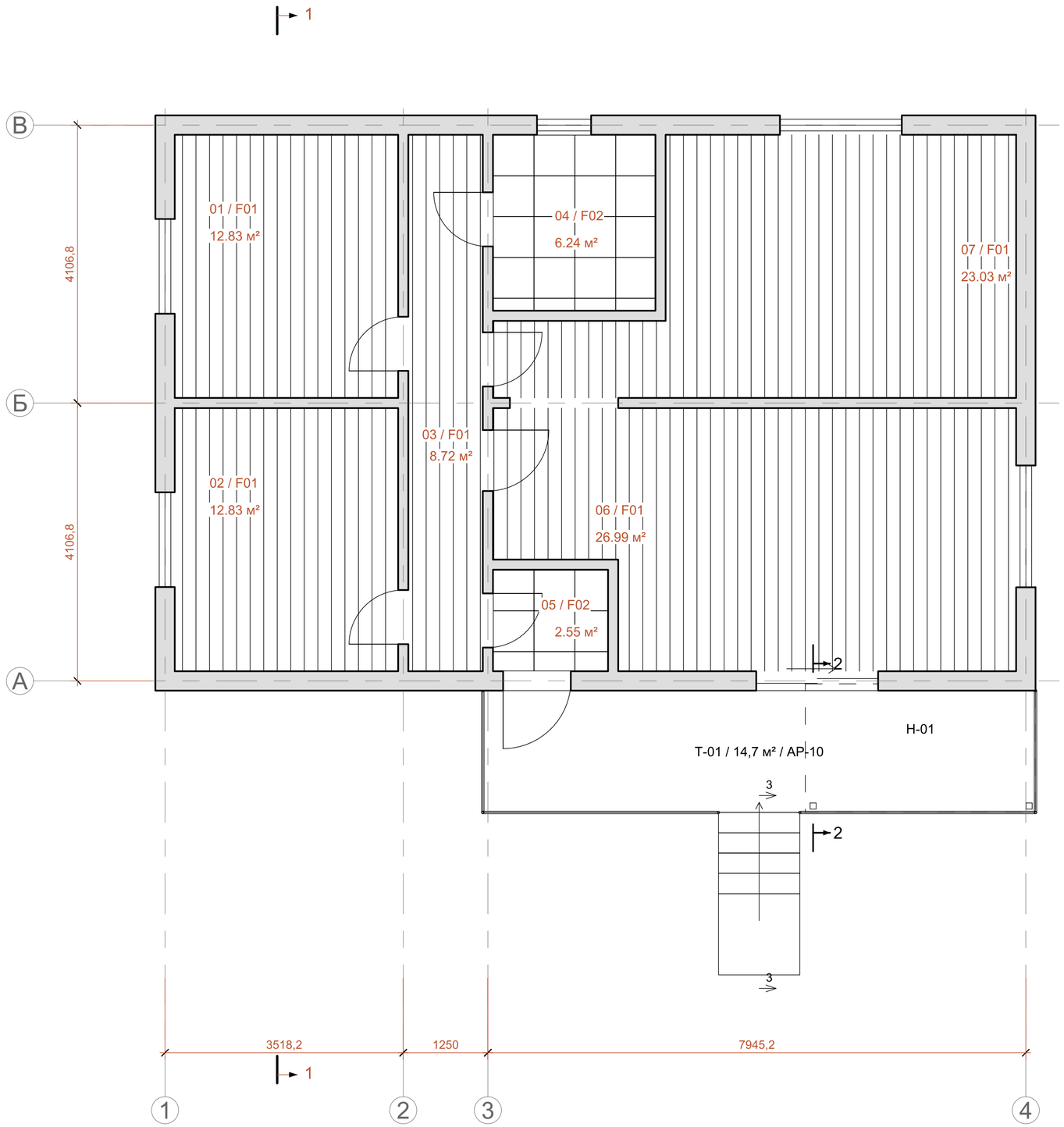

ВЕДОМОСТЬ ОБЪЁМОВ ПОЛОВ

Пом.	Тип	Площадь / м²	Объём / м³
01	F01	12.83 м²	0,180
02	F01	12.83 м²	0,180
03	F01	8.72 м²	0,122
04	F02	6.24 м²	0,062
05	F02	2.55 м²	0,025
06	F01	26.99 м²	0,378
07	F01	23.03 м²	0,322

ИТОГО ПО ТИПАМ ПОКРЫТИЙ

F01 / 84.41 м² / 1,182 м³

Паркетная доска, натуральный дуб

F02 / 8.79 м² / 0,088 м³

Матовый керамогранит влажных помещений, 10 мм

ВСЕГО ПОЛОВ / 93.20 м²

F01 / толщина покрытия: 14 мм

F02 / толщина покрытия: 10 мм

F01 / зона покрытия

F02 / зона покрытия

Лестницы террас и отметки участка: АР-11. Полные наружные размеры: АР-04

ПРИМЕЧАНИЯ

1. Площади полов - внутри отделанных контуров помещений. Итоги без запаса и коэффициентов закупки.
2. Объём покрытия указан только при заданной толщине в библиотеке; прочерк означает, что изделие ещё не выбрано.

						ДОМ-7798E1DF-AP
						Одноэтажный каркасный дом
Изм.	Кол.	Лист	№ док.	Подп.	Дата	
Разраб.						Стадия: ЭП; Лист: 5; Листов: 108
Проверил						
Н. контр.						План полов и ведомость объёмов
						ДОМ Архитектурные решения

Формат А2

Ванная. Раскладка плитки пола

М 1:10

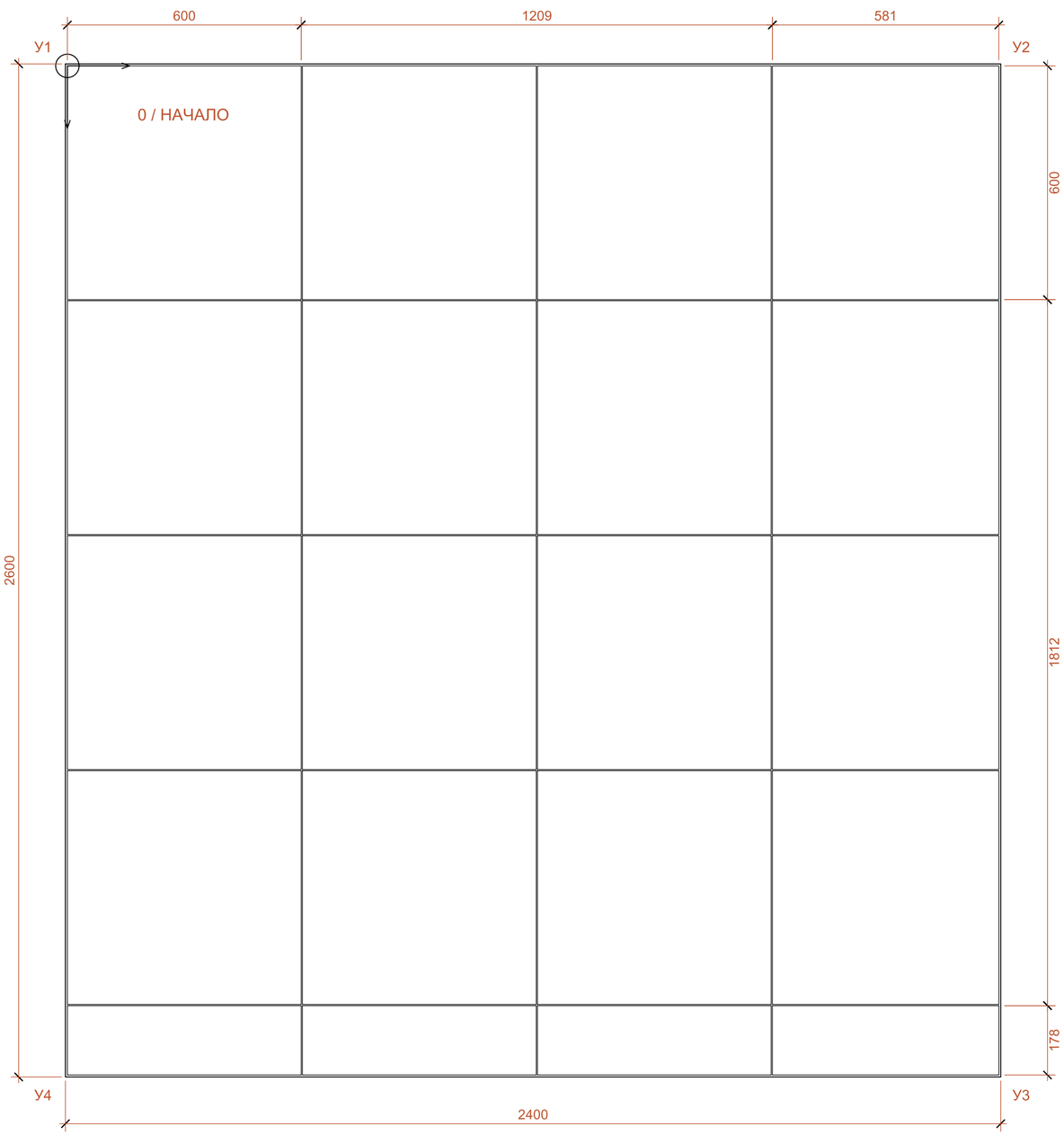

ДАННЫЕ РАСКЛАДКИ

Плитка пола: 600 x 600 mm

Шов: 3 mm

Шаг сетки: 603 / 603 mm

Начало: NW

Периметральный зазор: 5 mm

Целых плиток: 12

Подрезанных позиций: 8

Площадь тела плитки: 6.14 м²

0 — выбранный угол начала или центр симметричной раскладки. Стрелки — направления раскладки. Размер плитки дан без шва; шаг включает шов.

Углы У связывают пол и стены. Швы привязаны к общей сетке модели; несовместимые модули отмечены на раскладках стен.

Количество — по геометрии, без закупочного запаса. Подрезки уточнять по месту. Периметр и смены плоскостей не заполнять жёсткой затиркой.

						ДОМ-7798E1DF-AP
						Одноэтажный каркасный дом
Изм.	Кол.	Лист	№ док.	Подп.	Дата	
Разраб.				Стадия: ЭП	Лист: 6	Листов: 108
Проверил						
Н. контр.				Ванная. Раскладка плитки пола	ДОМ Архитектурные решения	

Прихожая. Раскладка плитки пола

М 1:10

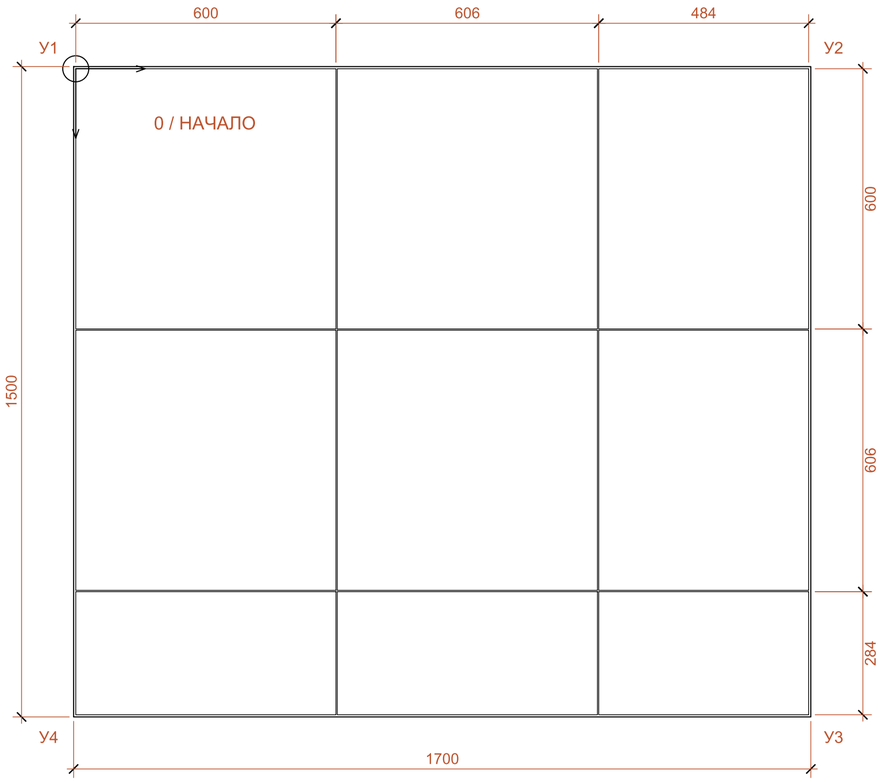

ДАННЫЕ РАСКЛАДКИ

Плитка пола: 600 x 600 mm

Шов: 3 mm

Шаг сетки: 603 / 603 mm

Начало: NW

Периметральный зазор: 5 mm

Целых плиток: 4

Подрезанных позиций: 5

Площадь тела плитки: 2.50 м²

0 — выбранный угол начала или центр симметричной раскладки. Стрелки — направления раскладки. Размер плитки дан без шва; шаг включает шов.

Углы У связывают пол и стены. Швы привязаны к общей сетке модели; несовместимые модули отмечены на раскладках стен.

Количество — по геометрии, без закупочного запаса. Подрезки уточнять по месту. Периметр и смены плоскостей не заполнять жёсткой затиркой.

						ДОМ-7798E1DF-AP
						Одноэтажный каркасный дом
Изм.	Кол.	Лист	№ док.	Подп.	Дата	
Разраб.						Стадия: ЭП; Лист: 7; Листов: 108
Проверил						
Н. контр.						Прихожая. Раскладка плитки пола
						ДОМ Архитектурные решения

Ведомость отделки помещений

Пом.	Наименование	Пол	Площадь пола	W01 / площадь	W02 / площадь	Потолок	Развёртки
01	Спальня 1	F01	12.83 м²	52.12 м²	0.00 м²	C02	AP-18
02	Спальня 2	F01	12.83 м²	52.12 м²	0.00 м²	C02	AP-20
03	Коридор	F01	8.72 м²	42.78 м²	0.00 м²	C02	AP-22
04	Ванная	F02	6.24 м²	13.74 м²	19.76 м²	C02	AP-24
05	Прихожая	F02	2.55 м²	17.28 м²	0.00 м²	C02	AP-26
06	Гостиная	F01	26.99 м²	78.64 м²	0.00 м²	C02	AP-28
07	Кухня-столовая	F01	23.03 м²	86.90 м²	0.00 м²	C02	AP-32

F01 / Паркетная доска, натуральный дуб

F02 / Матовый керамогранит влажных помещений, 10 мм

W01 / Матовая интерьерная краска по подготовленной листовой обшивке

W02 / Керамогранит влажной зоны, до 2200 мм

C02 / Натуральная древесина по скатам кровли

W01: подготовленная листовая обшивка, армирование и шпаклевание стыков, грунт и совместимая краска. Углы и примыкания к скатам выполнять по системе обшивки, сохраняя разделительные и подвижные стыки. Отделку выполнять после стабилизации древесины и микроклимата.

ПРИМЕЧАНИЯ

1. Из площади стен вычтены проёмы. W02 - отделка влажной зоны до заданной высоты, выше продолжается W01.
2. Коды покрытий повторены на развёртках. Материалы и цвета приведены в ключе отделки.

						ДОМ-7798E1DF-AP
						Одноэтажный каркасный дом
Изм.	Кол.	Лист	№ док.	Подп.	Дата	
Разраб.						Стадия: ЭП; Лист: 8; Листов: 108
Проверил						
Н. контр.						Ведомость отделки помещений
						ДОМ Архитектурные решения

Формат A2

План кровли и отметки

М 1:50

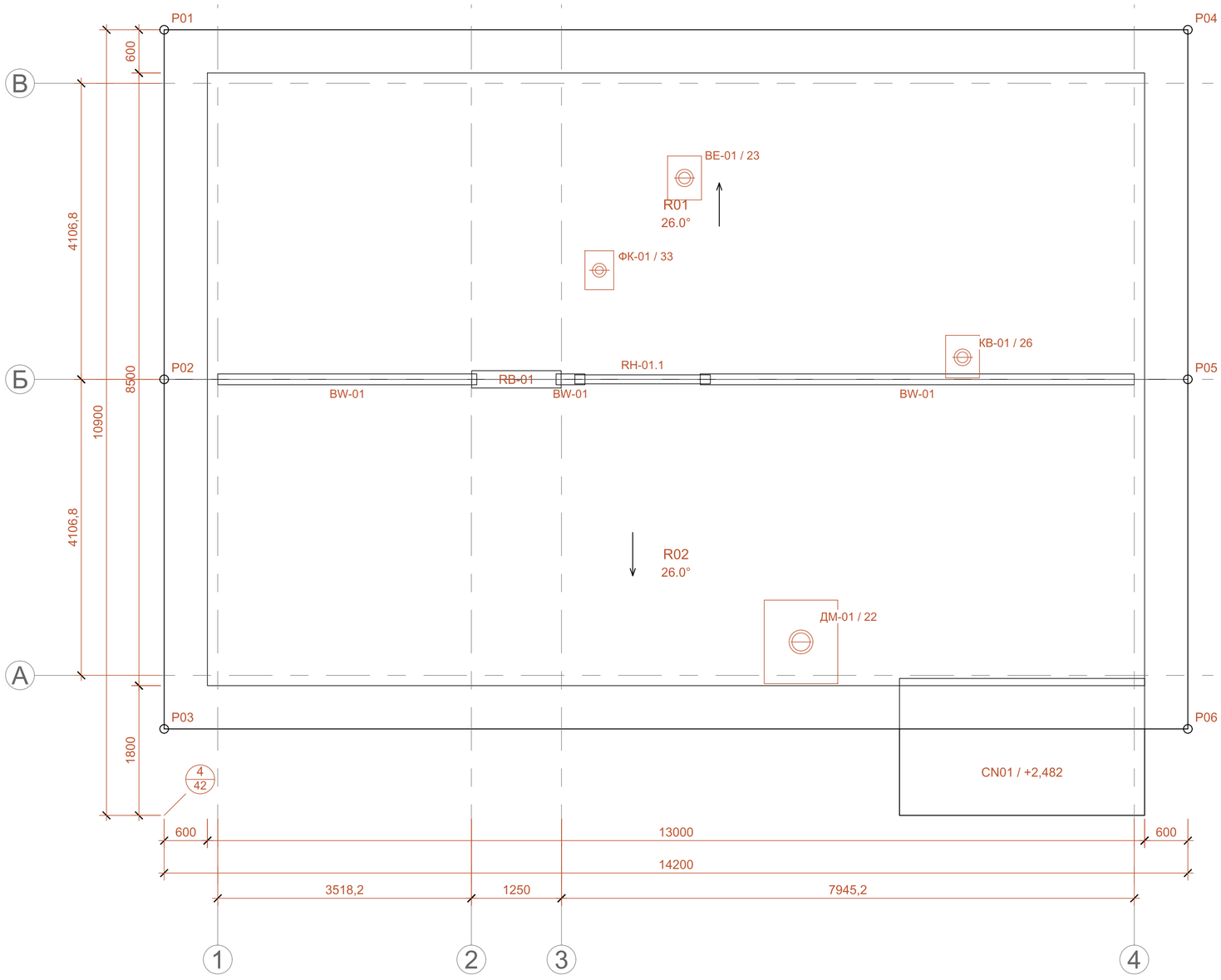

ПОД КРОВЛЕЙ: RB — коньковая балка; HB — накосный элемент; VB — ендовый; TB — передаточная балка; RJ — сопряжение; BW — стена; RH — перемычка.

Пунктирный контур: стены ниже; пунктир внутри: ендова. Отметки даны по ВЕРХУ кровли. Максимальная отметка: +5,247

ПРИМЕЧАНИЯ

1. Стрелки показывают направление вниз по скатам; R-марки обозначают поверхности кровли.
2. Контур, свесы и сопряжения соответствуют модели. Примыкания смотреть по указанным узлам.

УСЛОВНЫЕ ОБОЗНАЧЕНИЯ

Контур кровли

Контур стен ниже / ендова

Стрелка / вниз по скату

R01 / марка ската

ДМ / дымоход камина

BE / кровельная вытяжка санузла

КВ / отдельная кухонная вытяжка

ФК / фановый выход / отдельно от BE

АР-108 / схема каналов и ведомость выходов

АР-106 / план канализации

СВЯЗАННЫЕ ЛИСТЫ

АР-94 / Ведомость устройств

АР-99 / Лицевые рамки

АР-17 / Ведомость проёмов

Точка	X	Y	Верх кровли
P01	-600	-600	+2,882
P02	-600	4250	+5,247
P03	-600	9100	+2,882
P04	13600	-600	+2,882
P05	13600	4250	+5,247
P06	13600	9100	+2,882

Изм.	Кол.	Лист	№ док.	Подп.	Дата	ДОМ-7798E1DF-AP		
						Одноэтажный каркасный дом		
Разраб.						Стадия: ЭП	Лист: 9	Листов: 108
Проверил								
Н. контр.						План кровли и отметки	ДОМ Архитектурные решения	

Формат А2

Терраса 1 и навес. План, размеры и разрез

ПЛАН / М 1:50

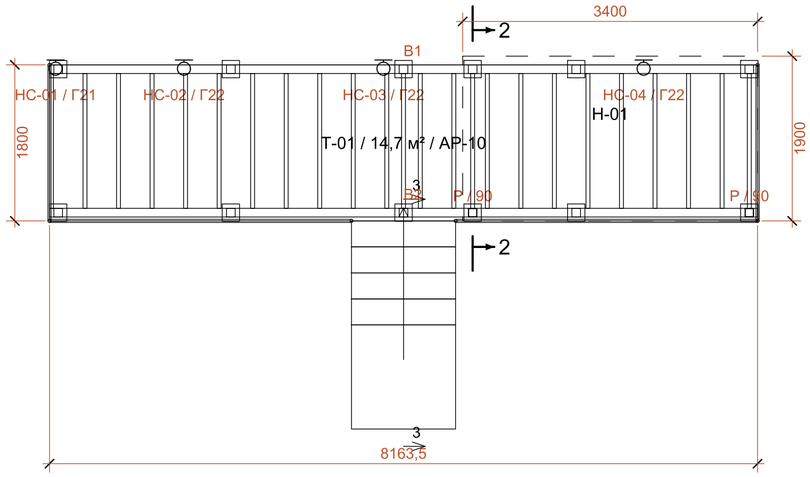

РАЗРЕЗ 2-2 / М 1:25

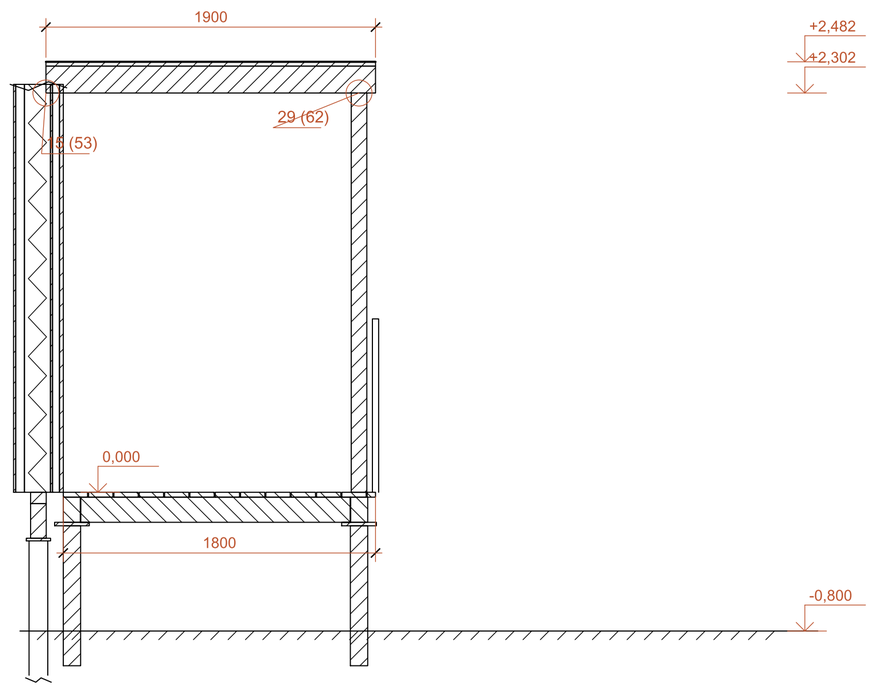

Марка	Элемент	Размер	Площадь
Т-01	Настил	8163,5 x 1800	14.69 м²
Н-01	Навес	3400 x 1900	6.46 м²

КООРДИНАТЫ МОДЕЛИ

X: 4836,5

Y: 8500

Верх настила: 0,000

Толщина модели настила: 28

ГАБАРИТЫ НАВЕСА

Верх: +2,482

Низ: +2,302

Кровельная зона: 180

Габарит стоек: 90 x 90

Стоек: 2

ОГРАЖДЕНИЯ / СВОБОДНЫЕ КРАЯ

Высота: 1000

Без ограждений у стен дома, соседних террас и лестничных выходов.

Лаги: 24

Балки: 2

Свайные опоры: 12

Доска → лаги → подвесы → балки в одном уровне → оголовки → независимые опоры. Каркас един для модели, плана и разреза.

Пунктир: контур навеса сверху. Квадраты: стойки, совпадающие с 3D-моделью.

Штриховка: древесина / плиты в сечении. Опирание - по выбранному типу основания. Обрыв показывает продолжение; заглубление, несущие сечения и крепёж не назначены.

ПРИМЕЧАНИЯ

1. Размеры, площади настила и габариты навеса соответствуют выбранному уличному модулю.
2. Стойки и толщина настила показаны габаритами модели. Опоры, крепёж и посадка на участке уточняются отдельно.
3. НС: фасадные бра. Высоты центров и группы управления: АР-89 / АР-94.

						ДОМ-7798E1DF-AP
						Одноэтажный каркасный дом
Изм.	Кол.	Лист	№ док.	Подп.	Дата	
Разраб.						Стадия: ЭП; Лист: 10; Листов: 108
Проверил						
Н. контр.						Терраса 1 и навес. План, размеры и разрез
						ДОМ Архитектурные решения

Рельеф и лестница на террасу / stair-terrace-main

ПЛАН / М 1:50

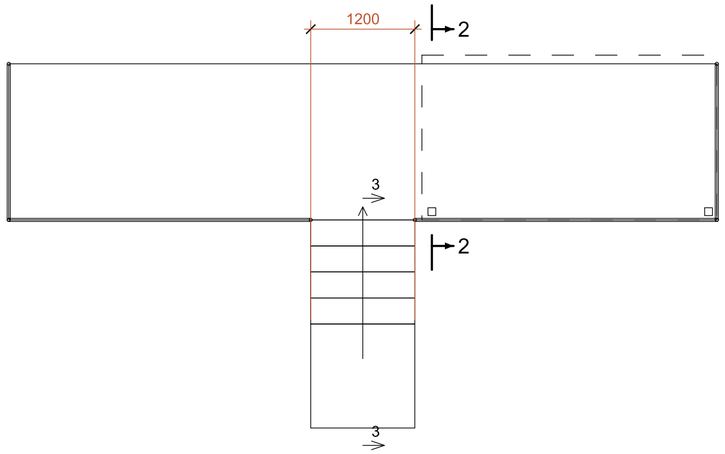

ЛЕСТНИЦА / stair-terrace-main

Подъёмов: 5

Подступенок: 160

Проступь: 300

Ширина: 1200

Нижняя площадка: 1200

Отметка площадки: -0,800

ЗЕМЛЯ / УГЛЫ ДОМА

NW: -0,800

NE: -0,800

SW: -0,800

SE: -0,800

Условный рельеф. До привязки дома введите отметки по топосъёмке.

РАЗРЕЗ 3-3 / М 1:25

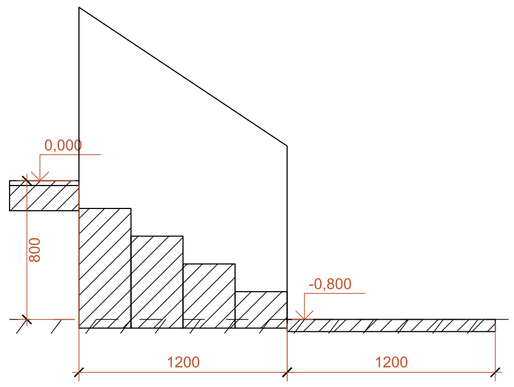

Пол и терраса = 0. Земля построена по четырём угловым отметкам. Ступени и площадка совпадают с 3D. Основания, ограждения, водоотвод и земляные работы уточняются при привязке к участку.

ПРИМЕЧАНИЯ

1. Размеры в мм; высотные отметки в м от чистого пола 0,000.
2. Номер помещения и буква стены адресуют развёртку. Марки и размеры проёмов: АР-17.

						ДОМ-7798E1DF-AP
Изм.	Кол.	Лист	№ док.	Подп.	Дата	Одноэтажный каркасный дом
Разраб.						Стадия: ЭП; Лист: 11; Листов: 108
Проверил						
Н. контр.						Рельеф и лестница на террасу / stair-terrace-main
						ДОМ Архитектурные решения

Формат А2

СЕВЕРНЫЙ ФАСАД / М 1:50

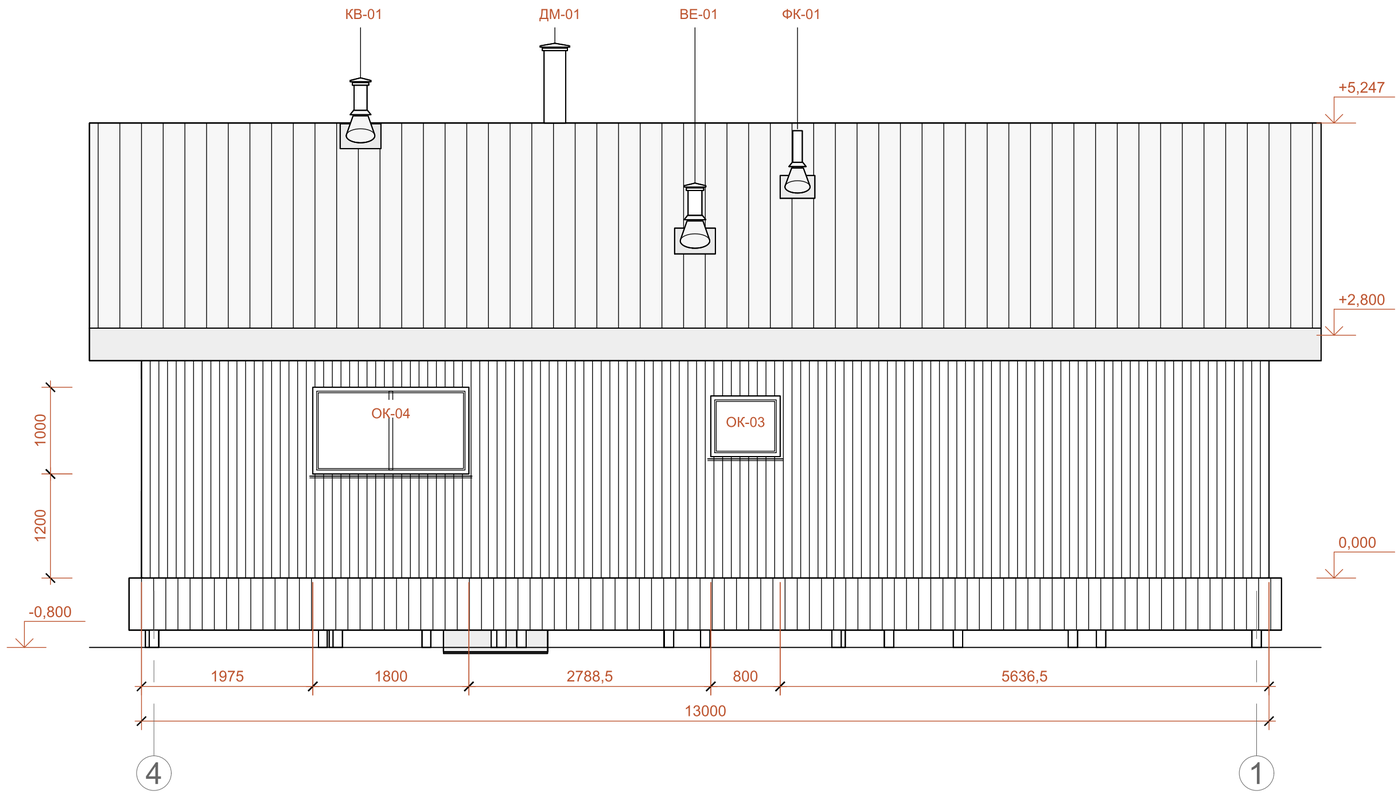

Пол дома 0,000. Цоколь - съёмная вентилируемая деревянная зашивка; низ следует рельефу, зазор до земли 200 мм. Сохранить вентиляцию подполья и доступ.

Вертикальная фасадная доска / металлическая кровля / оконные рамы. Фактура условная; профили - по изделию. Марки проёмов - см. ведомость.

Карниз: АР-42 / откос окна: АР-39. Цвет наружной отделки не определяет отделку интерьера.

ПРИМЕЧАНИЯ
1. Марки проёмов - по АР-17; привязки даны до граней проёмов модели.
2. Фактура фасада и кровли условная; модуль и профили доборных элементов - по выбранному изделию.
3. Фасадные бра: 2700K, экранированный свет вниз. Высоты центров от чистого пола/настила - в ведомости устройств. Вход и террасы управляются отдельными группами.

						ДОМ-7798E1DF-AP	
						Одноэтажный каркасный дом	
Изм.	Кол.	Лист	№ док.	Подп.	Дата		
Разраб.						Стадия: ЭП	Лист: 12 / Листов: 108
Проверил							
Н. контр.						Северный фасад	ДОМ Архитектурные решения

Формат А2

Южный фасад

ЮЖНЫЙ ФАСАД / М 1:50

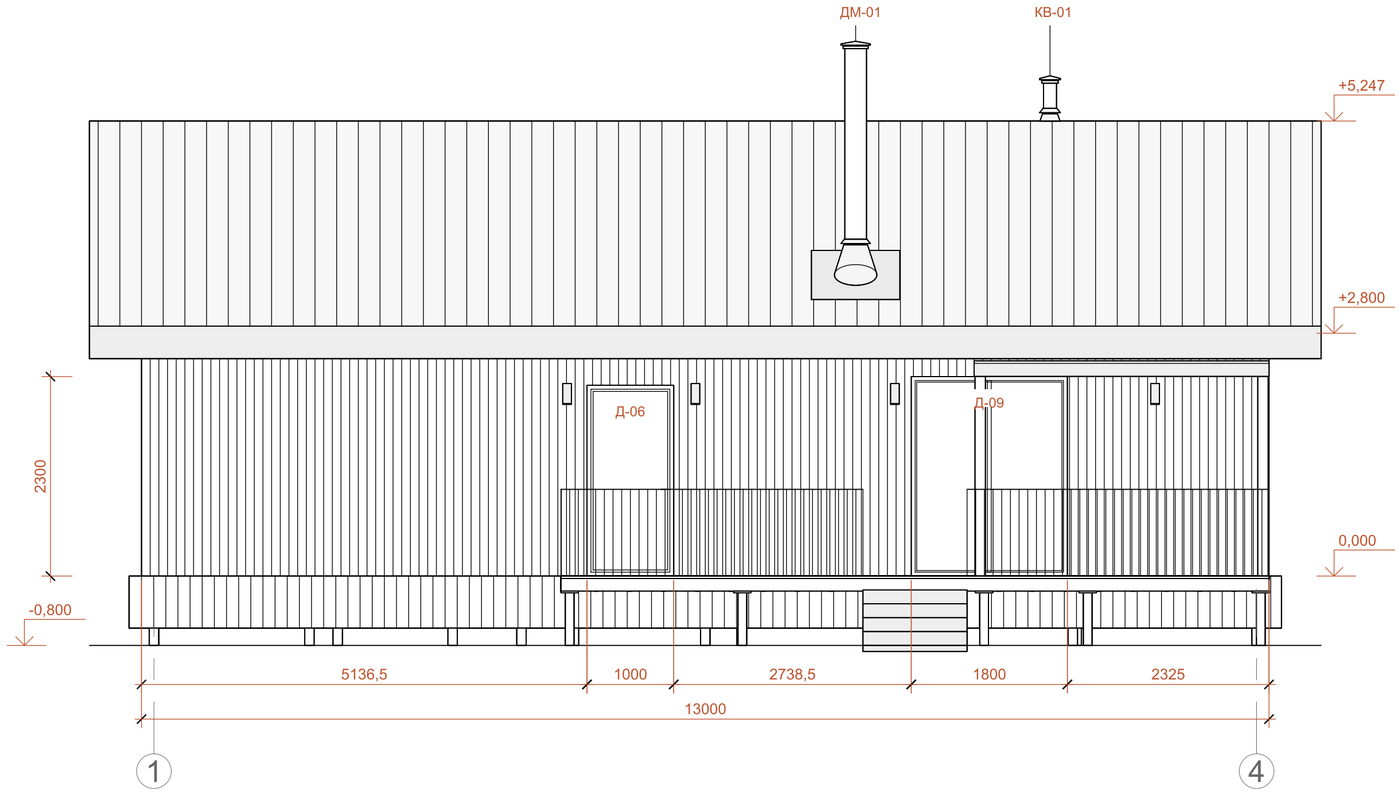

Пол дома 0,000. Цоколь - съёмная вентилируемая деревянная зашивка; низ следует рельефу, зазор до земли 200 мм. Сохранить вентиляцию подполья и доступ.

Вертикальная фасадная доска / металлическая кровля / оконные рамы. Фактура условная; профили - по изделию. Марки проёмов - см. ведомость.

Карниз: АР-42 / откос окна: АР-39. Цвет наружной отделки не определяет отделку интерьера.

ПРИМЕЧАНИЯ
1. Марки проёмов - по АР-17; привязки даны до граней проёмов модели.
2. Фактура фасада и кровли условная; модуль и профили доборных элементов - по выбранному изделию.
3. Фасадные бра: 2700K, экранированный свет вниз. Высоты центров от чистого пола/настила - в ведомости устройств. Вход и террасы управляются отдельными группами.

						ДОМ-7798E1DF-AP	
						Одноэтажный каркасный дом	
Изм.	Кол.	Лист	№ док.	Подп.	Дата		
Разраб.						Стадия: ЭП	Лист: 13 / Листов: 108
Проверил							
Н. контр.						Южный фасад	ДОМ. Архитектурные решения

Формат А2

ВОСТОЧНЫЙ ФАСАД / М 1:50

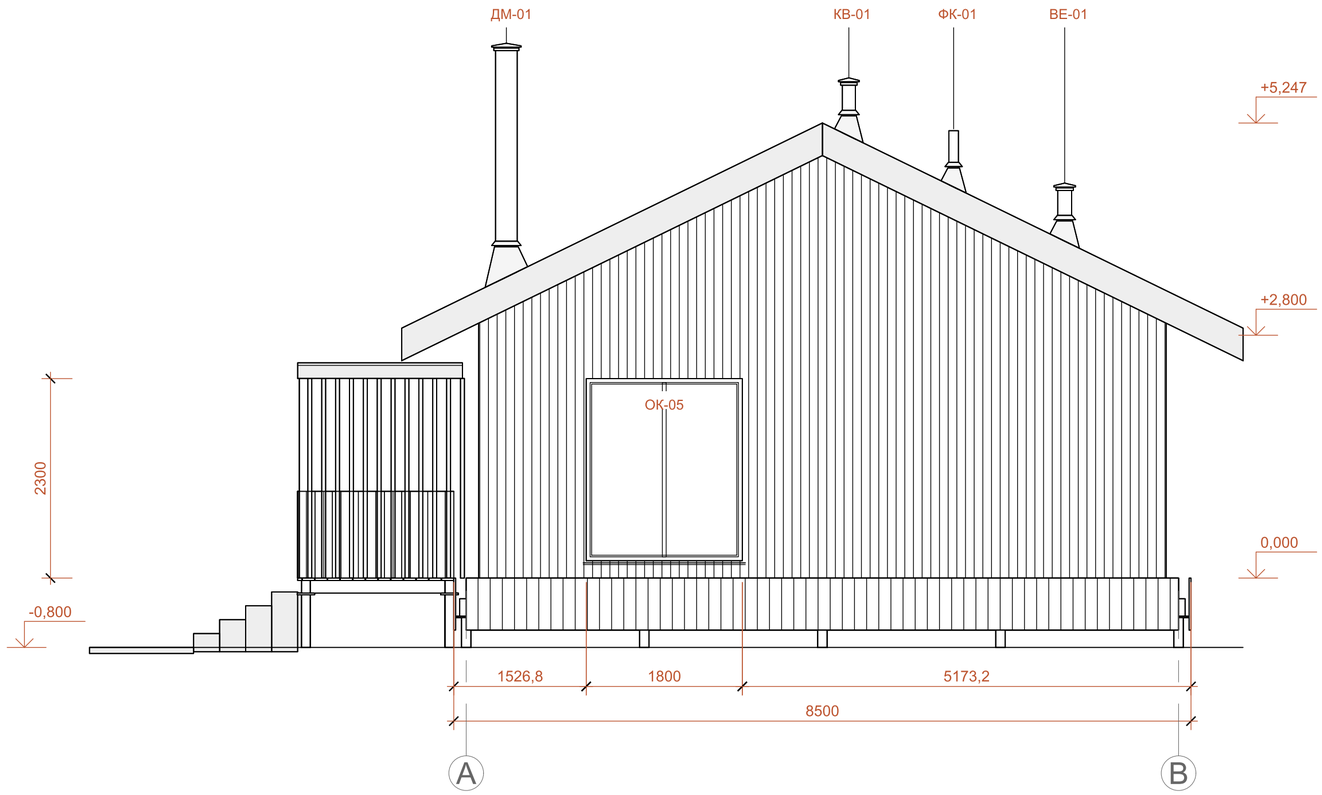

Пол дома 0,000. Цоколь - съёмная вентилируемая деревянная зашивка; низ следует рельефу, зазор до земли 200 мм. Сохранить вентиляцию подполья и доступ.

Вертикальная фасадная доска / металлическая кровля / оконные рамы. Фактура условная; профили - по изделию. Марки проёмов - см. ведомость.

Карниз: АР-42 / откос окна: АР-39. Цвет наружной отделки не определяет отделку интерьера.

ПРИМЕЧАНИЯ
1. Марки проёмов - по АР-17; привязки даны до граней проёмов модели.
2. Фактура фасада и кровли условная; модуль и профили доборных элементов - по выбранному изделию.
3. Фасадные бра: 2700K, экранированный свет вниз. Высоты центров от чистого пола/настила - в ведомости устройств. Вход и террасы управляются отдельными группами.

						ДОМ-7798E1DF-AP
						Одноэтажный каркасный дом
Изм.	Кол.	Лист	№ док.	Подп.	Дата	
Разраб.						Стадия: ЭП; Лист: 14; Листов: 108
Проверил						
Н. контр.						Восточный фасад
						ДОМ Архитектурные решения

ЗАПАДНЫЙ ФАСАД / М 1:50

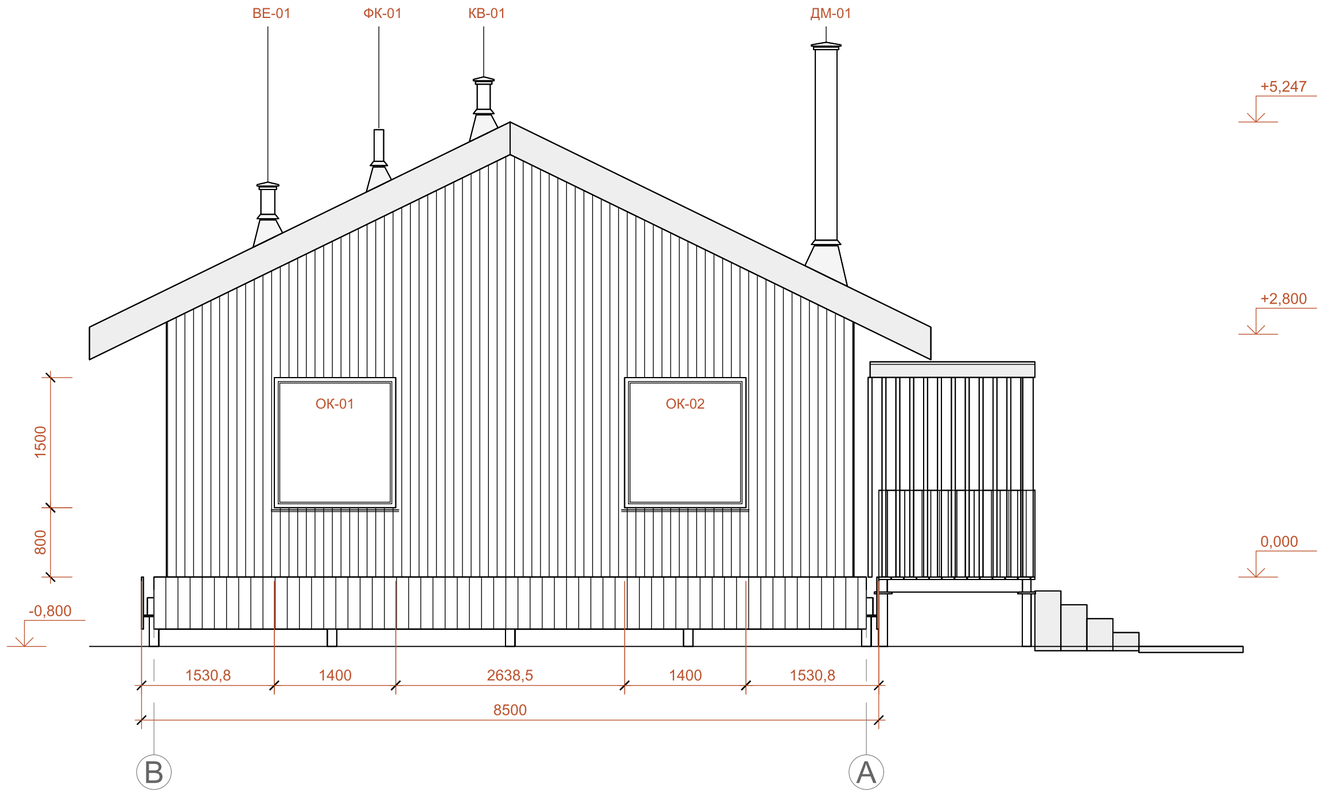

Пол дома 0,000. Цоколь - съёмная вентилируемая деревянная зашивка; низ следует рельефу, зазор до земли 200 мм. Сохранить вентиляцию подполья и доступ.

Вертикальная фасадная доска / металлическая кровля / оконные рамы. Фактура условная; профили - по изделию. Марки проёмов - см. ведомость.

Карниз: АР-42 / откос окна: АР-39. Цвет наружной отделки не определяет отделку интерьера.

ПРИМЕЧАНИЯ
1. Марки проёмов - по АР-17; привязки даны до граней проёмов модели.
2. Фактура фасада и кровли условная; модуль и профили доборных элементов - по выбранному изделию.
3. Фасадные бра: 2700K, экранированный свет вниз. Высоты центров от чистого пола/настила - в ведомости устройств. Вход и террасы управляются отдельными группами.

						ДОМ-7798E1DF-AP
						Одноэтажный каркасный дом
Изм.	Кол.	Лист	№ док.	Подп.	Дата	
Разраб.				Стадия: ЭП	Лист: 15	Листов: 108
Проверил						
Н. контр.				Западный фасад	ДОМ Архитектурные решения	

Разрез 1-1 М 1:50

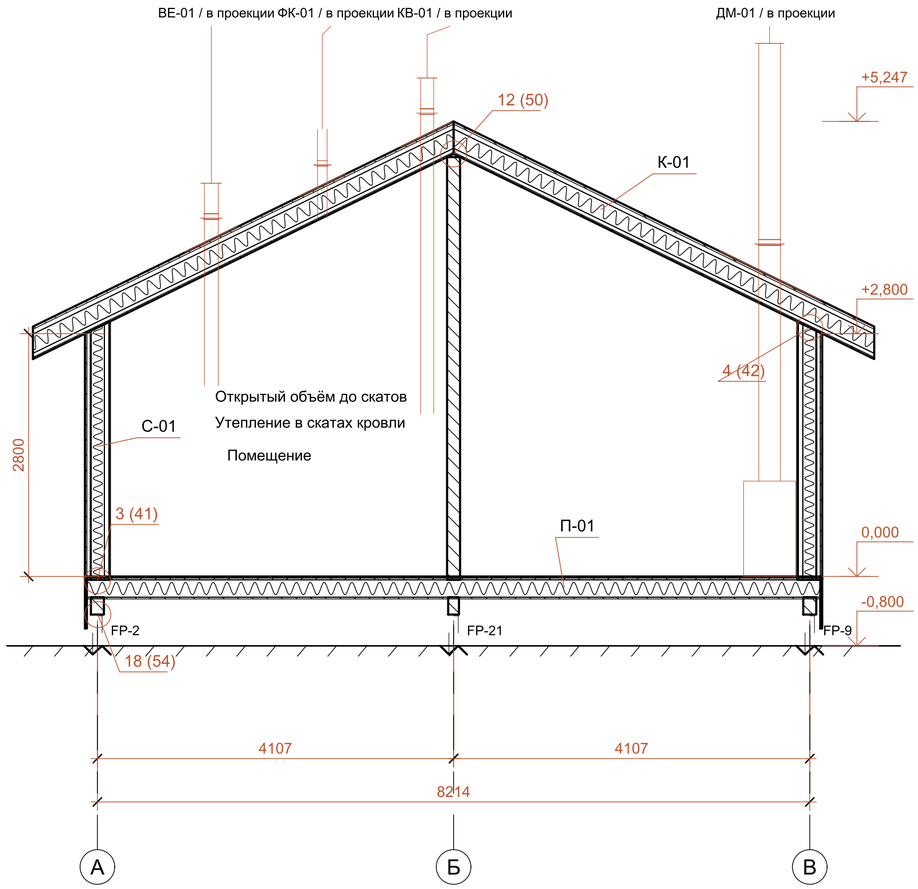

Уровень земли

RB: архитектурные габариты балок и зон опирания; сечения и соединения назначает конструктор.

Свайное основание показано с разрывами; низ свай не назначен.

ПРИМЕЧАНИЯ К РАЗРЕЗУ

1. За 0,000 принят уровень чистого пола. Высотные отметки - в метрах; размеры - в мм.
2. Штриховки и составы относятся к пересечённым материалам; полости не заштрихованы.
3. Стена опирается через край перекрытия и обвязку на оголовок сваи. Узлы 3 и 18.
4. Обрывы свай показывают продолжение. Заглубление, сечения и крепёж здесь не назначены.
5. Кровля и внутренняя отделка следуют скатам. Узлы 4 и 12 - по текущему профилю кромки.

УЗЛЫ ПРИМЫКАНИЙ

3 (41) / Стена и пол

4 (42) / Стена и кровля

12 (50) / Конёк

18 (54) / Фундамент и опирание стены

МАТЕРИАЛЫ В СЕЧЕНИИ

Дерево / доски

Плитный материал

Теплоизоляция

К-01 / КРОВЛЯ / СНАРУЖИ ВНУТРЬ

1. Панель Кликфальц - 0.5 мм
2. Разделительный подкладочный слой - 2 мм
3. Сплошной дощатый настил - 25 мм
4. Вентилируемый канал по контррейке - 50 мм
5. Подкровельная мембрана
6. Теплоизоляция в архитектурной зоне стропил - 200 мм
7. Пароизоляция скатов с проклейкой примыканий
8. Монтажная полость по скату - 40 мм
9. Внутренняя деревянная поверхность по скатам - 19 мм

С-01 / СТЕНА / СНАРУЖИ ВНУТРЬ

1. Вертикальная фасадная доска - 22 мм
2. Вертикальная вентобрешётка и горизонтальная контробрешётка - 40 мм
3. Ветро-влагозащитная мембрана
4. Плитная обшивка - 12 мм
5. Зона каркаса с теплоизоляцией - 150 мм
6. Пароизоляция с проклейкой стыков
7. Монтажная полость - 50 мм
8. ГКЛ - 12.5 мм

П-01 / ПОЛ / СВЕРХУ ВНИЗ

1. Паркетная доска - 14 мм
2. Подложка - 3 мм
3. ОСП-3 - 22 мм
4. Пароизоляция
5. Утепление между лагами - 200 мм
6. Ветрозащитная мембрана
7. Нижняя подшивка - 20 мм

						ДОМ-7798E1DF-AP	
						Одноэтажный каркасный дом	
Изм.	Кол.	Лист	№ док.	Подп.	Дата		
Разраб.						Стадия: ЭП	Лист: 16 / Листов: 108
Проверил							
Н. контр.						Разрез. Узел 1. Архитектурные примыкания	ДОМ. Архитектурные решения

Формат А2

Ведомость окон и дверей

Марка	Тип	Пом.	Проём Ш х В	Низ	Верх	От начала стены	Стена
ОК-03	Окно	04	800 x 700	+1,400	+2,100	5636,5	Наружная
ОК-04	Окно	07	1800 x 1000	+1,200	+2,200	9225	Наружная
Д-06	Дверь	05	1000 x 2200	0,000	+2,200	5136,5	Наружная
Д-09	Дверь	06	1800 x 2300	0,000	+2,300	8875	Наружная
ОК-01	Окно	01	1400 x 1500	+0,800	+2,300	1244,2	Наружная
ОК-02	Окно	02	1400 x 1500	+0,800	+2,300	5282,8	Наружная
ОК-05	Окно	06	1800 x 2100	+0,200	+2,300	4886,7	Наружная
Д-01	Дверь	01	800 x 2100	0,000	+2,100	2688,5	Перегородка
Д-02	Дверь	02	800 x 2100	0,000	+2,100	6727	Перегородка
Д-03	Дверь	04	800 x 2100	0,000	+2,100	850	Перегородка
Д-04	Дверь	06	900 x 2100	0,000	+2,100	4363,5	Перегородка
Д-05	Дверь	05	800 x 2100	0,000	+2,100	6777	Перегородка
Д-08	Дверь	07	800 x 2100	0,000	+2,100	2919,2	Перегородка
Д-07	Дверь	07	1600 x 2100	0,000	+2,100	325	Перегородка

Размеры относятся к архитектурному проёму. Полотно, коробка, монтажный шов и изделие - по согласованной системе.
Узлы: АР-39

ПРИМЕЧАНИЯ

1. Размеры относятся к архитектурным проёмам, а не к заводской коробке или полотну.
2. Отметки низа и верха - от чистого пола. Для каждого случая учесть откос, верх, подоконник и порог.

						ДОМ-7798E1DF-AP
						Одноэтажный каркасный дом
Изм.	Кол.	Лист	№ док.	Подп.	Дата	
Разраб.						Стадия: ЭП; Лист: 17; Листов: 108
Проверил						
Н. контр.						Ведомость окон и дверей
						ДОМ Архитектурные решения



3D-эскиз. Камера 1,6 м. Фотовизуализация этого вида ещё не создана.

Инв. № подл. | Подп. и дата

Изм.	Кол.уч.	Лист	№ док.	Подп.	Дата
Разраб.					
Проверил					
Н. контр.					
Утвердил					

ДОМ-7798E1-АР

Индивидуальный жилой дом

13 × 8.5 м. Тихий север

V-003 / Интерьер. Спальня 1

Стадия	Лист	Листов
ЭП	20	113

Архитектурные рекомендации

Масштаб —

Конструктор дома

Без подписей специалистов



3D-эскиз. Камера 1,6 м. Фотовизуализация этого вида ещё не создана.

						ДОМ-7798E1-АР	
						Индивидуальный жилой дом	
						13 × 8.5 м. Тихий север	
Изм.	Кол.уч.	Лист	№ док.	Подп.	Дата		
Разраб.						V-004 / Интерьер. Гостиная	Стадия: ЭП; Лист: 21; Листов: 113
Проверил							
						Архитектурные рекомендации	Конструктор дома
						Масштаб —	Без подписей специалистов
Н. контр.							
Утвердил							

Инв. № подл. | Подп. и дата

Формат А3



3D-эскиз. Камера 1,6 м. Фотовизуализация этого вида ещё не создана.

Инв. № подл. | Подп. и дата

Изм.	Кол.уч.	Лист	№ док.	Подп.	Дата
Разраб.					
Проверил					
Н. контр.					
Утвердил					

ДОМ-7798E1-АР

Индивидуальный жилой дом

13 × 8.5 м. Тихий север

V-005 / Интерьер. Кухня-столовая

Стадия	Лист	Листов
ЭП	22	113

Архитектурные рекомендации

Масштаб —

Конструктор дома

Без подписей специалистов

А 01 01-А

М 1:20

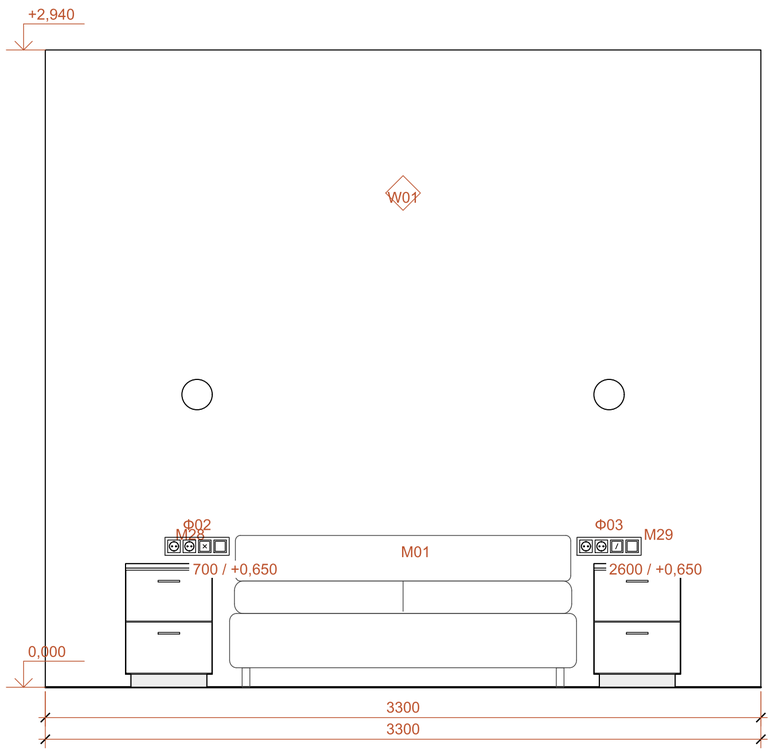

Б 01 01-Б

М 1:20

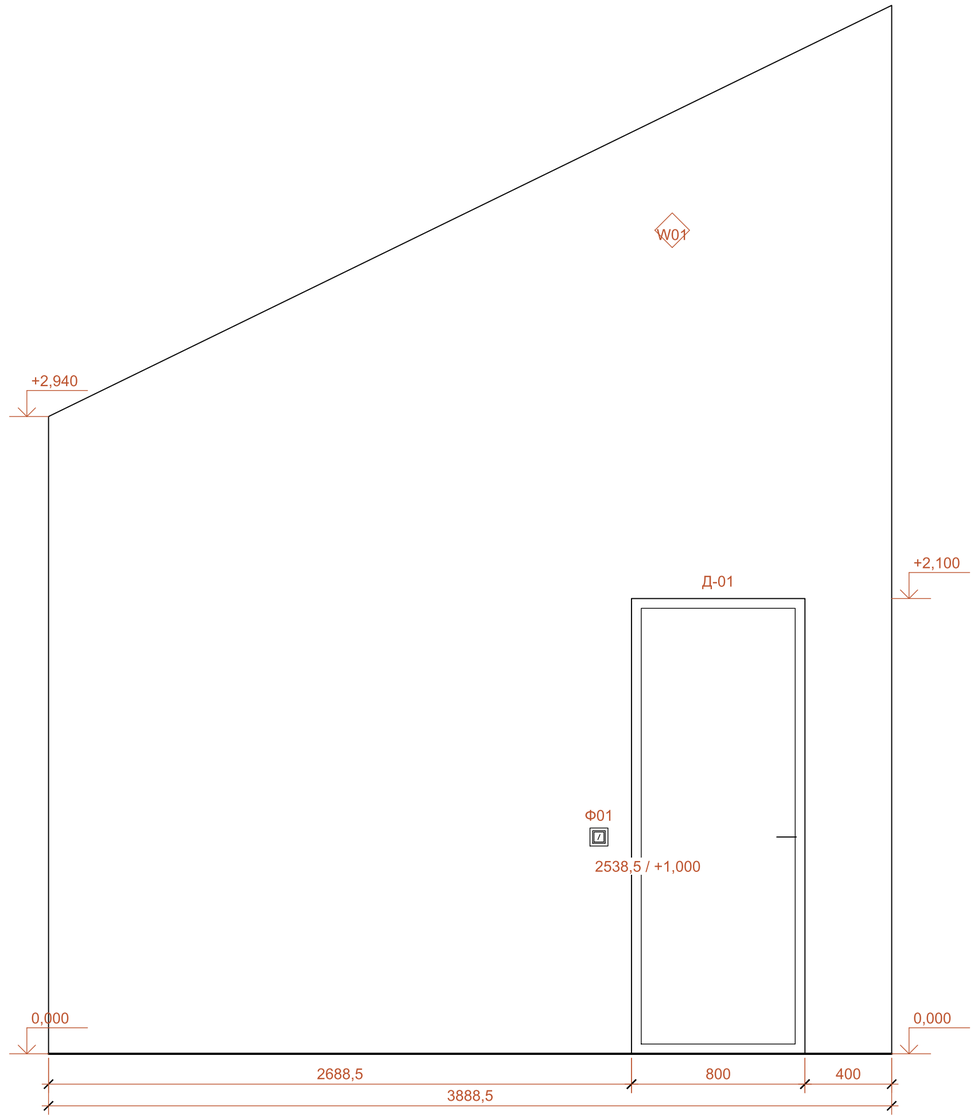

W01 / Матовая интерьерная краска по подготовленной листовой обшивке

C02 / Натуральная древесина по скатам кровли

ПРИМЕЧАНИЯ

1. Потолочные светильники - на плане света. На развёртке показаны только бра соответствующей стены.
2. Код отделки относится к обозначенной зоне поверхности; расшифровка приведена на этом листе.
3. Высоты проёмов и рамок - от чистого пола. Мебель: АР-80; лицевые панели рамок: АР-99.

01 / АР-04

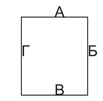

						ДОМ-7798E1DF-AP	
						Одноэтажный каркасный дом	
Изм.	Кол.	Лист	№ док.	Подп.	Дата		
Разраб.						Стадия ЭП	Лист 18 / Листов 108
Проверил							
Н. контр.						Спальня 1. Развёртки стен	ДОМ Архитектурные решения

Спальня 1. Развёртки стен

В / 01 — 01-В

М 1:20

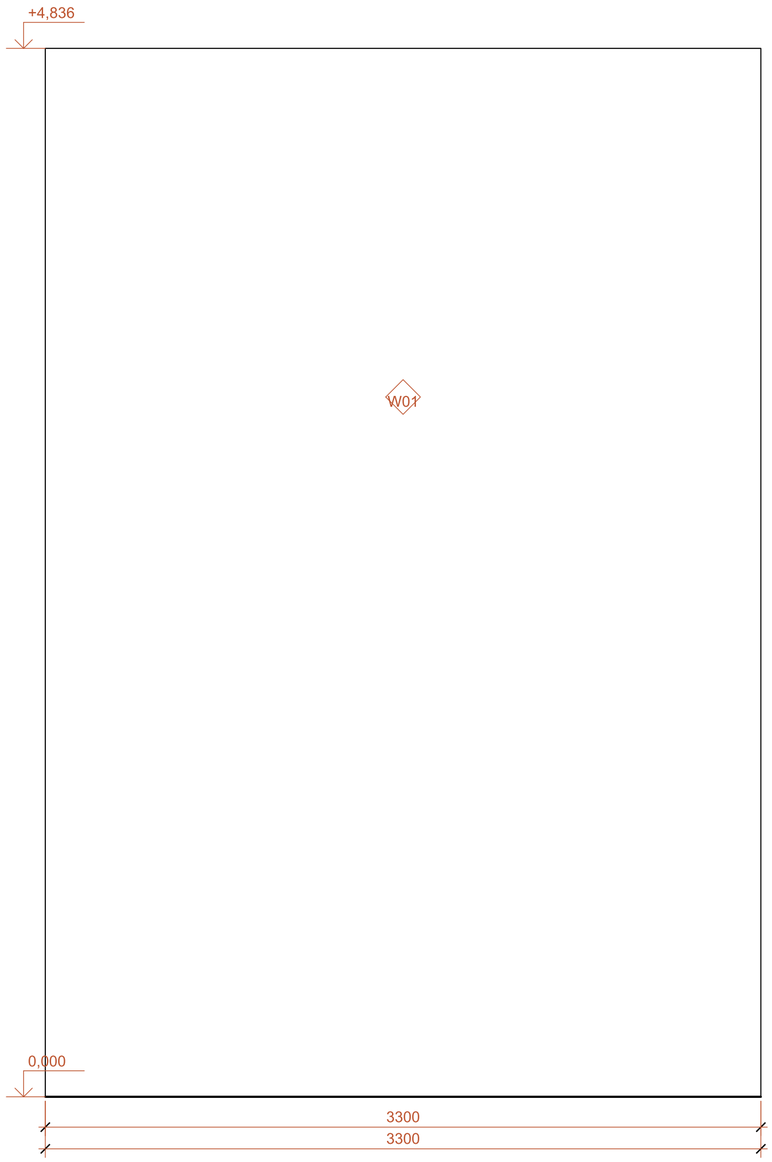

Г / 01 — 01-Г

М 1:20

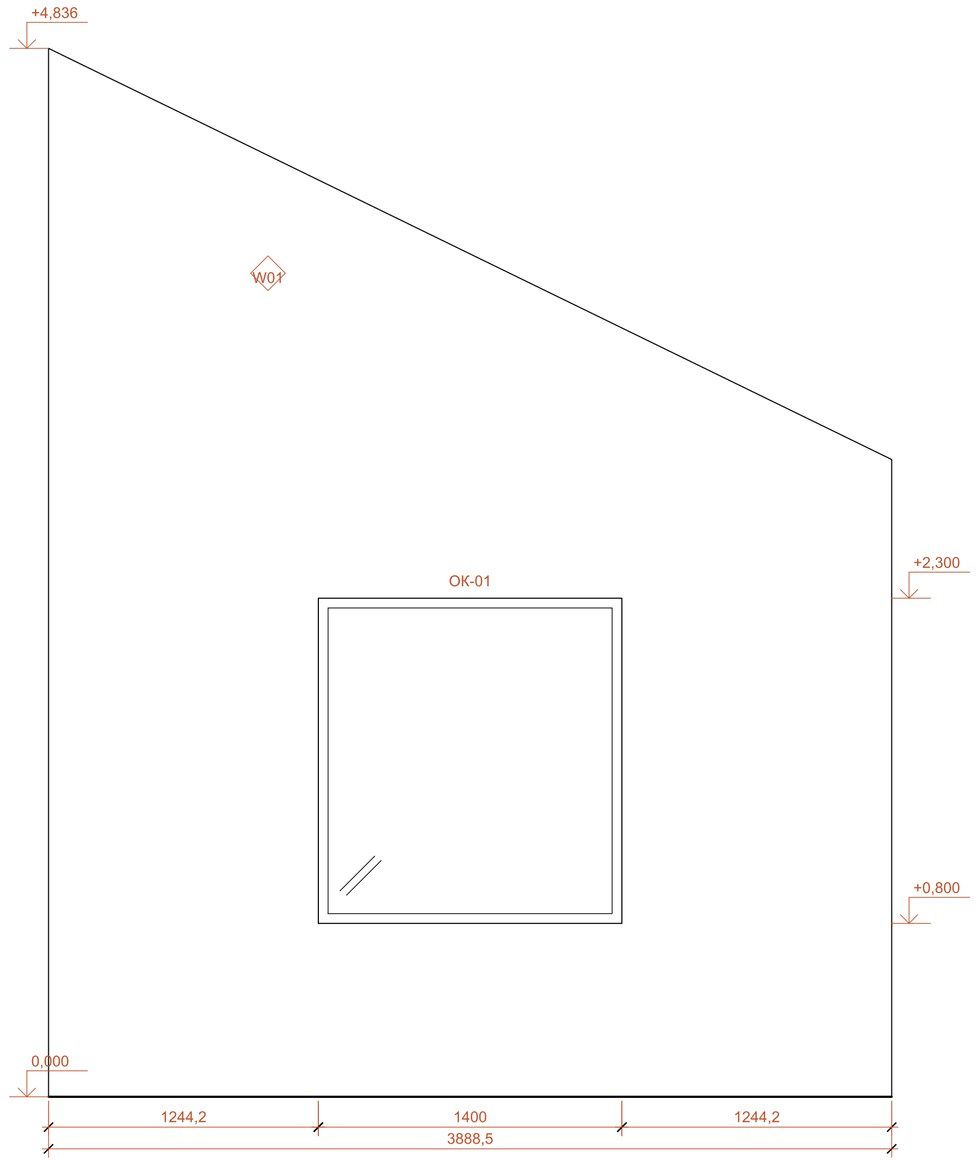

01 / АР-04

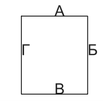

W01 / Матовая интерьерная краска по подготовленной листовой обшивке

C02 / Натуральная древесина по скатам кровли

ПРИМЕЧАНИЯ

1. Потолочные светильники - на плане света. На развёртке показаны только бра соответствующей стены.
2. Код отделки относится к обозначенной зоне поверхности; расшифровка приведена на этом листе.
3. Высоты проёмов и рамок - от чистого пола. Мебель: АР-80; лицевые панели рамок: АР-99.

						ДОМ-7798E1DF-AP	
						Одноэтажный каркасный дом	
Изм.	Кол.	Лист	№ док.	Подп.	Дата		
Разраб.						Стадия: ЭП	Лист: 19 / Листов: 108
Проверил							
Н. контр.						Спальня 1. Развёртки стен	ДОМ. Архитектурные решения

Формат А2

А 02 — 02-А

М 1:20

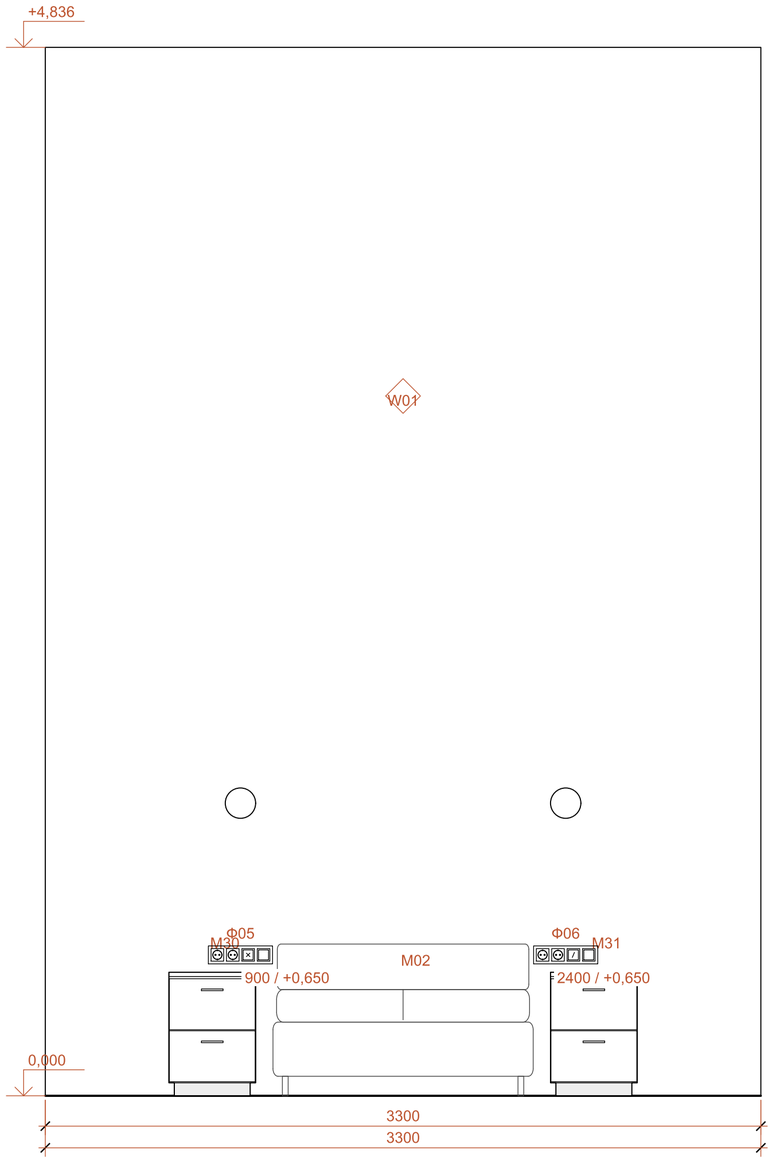

Б 02 — 02-Б

М 1:20

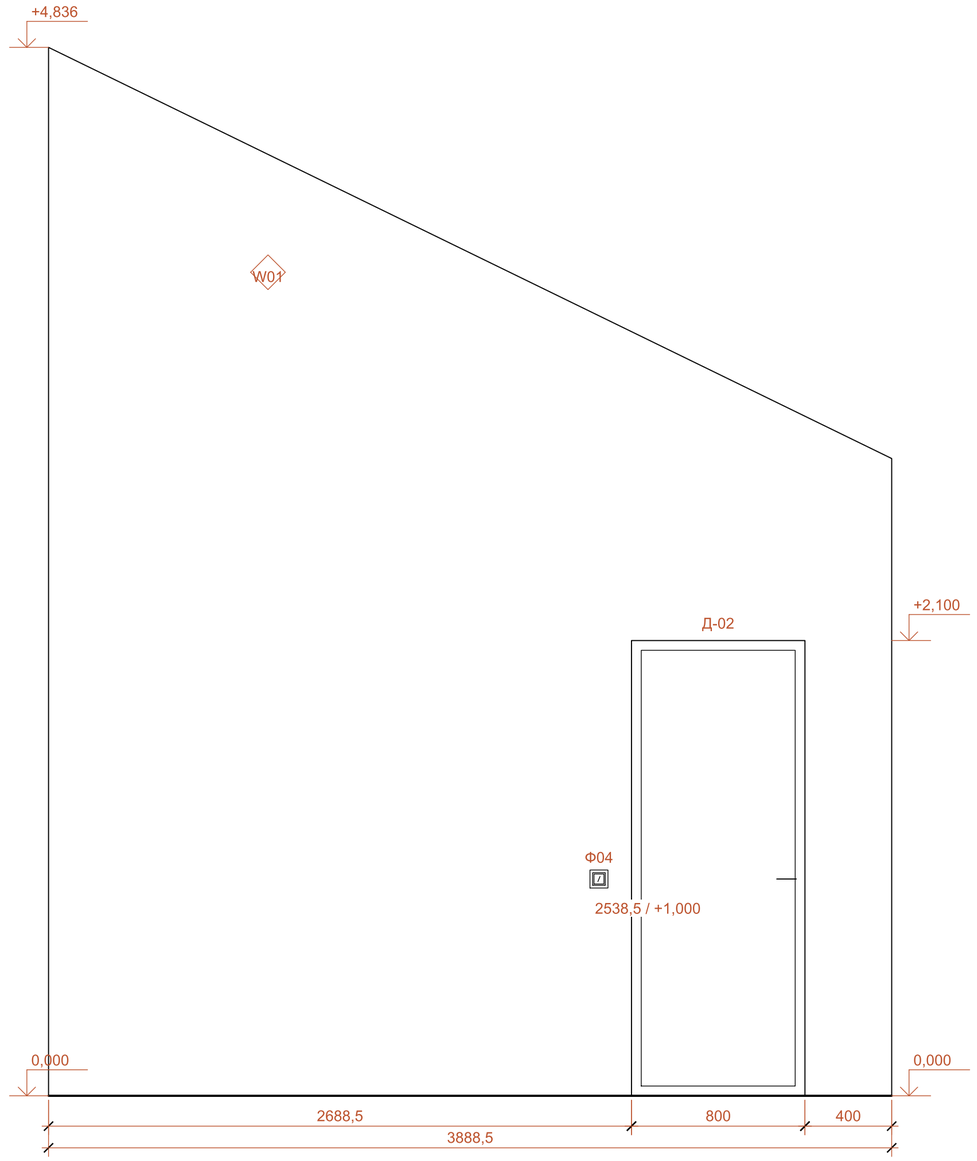

02 / АР-04

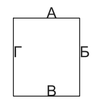

W01 / Матовая интерьерная краска по подготовленной листовой обшивке

C02 / Натуральная древесина по скатам кровли

ПРИМЕЧАНИЯ

1. Потолочные светильники - на плане света. На развёртке показаны только бра соответствующей стены.
2. Код отделки относится к обозначенной зоне поверхности; расшифровка приведена на этом листе.
3. Высоты проёмов и рамок - от чистого пола. Мебель: АР-80; лицевые панели рамок: АР-99.

						ДОМ-7798E1DF-АР	
						Одноэтажный каркасный дом	
Изм.	Кол.	Лист	№ док.	Подп.	Дата		
Разраб.						Стадия: ЭП	Лист: 20 / Листов: 108
Проверил							
Н. контр.						Спальня 2. Развёртки стен	ДОМ Архитектурные решения

Спальня 2. Развёртки стен

В / 02 — 02-В

М 1:20

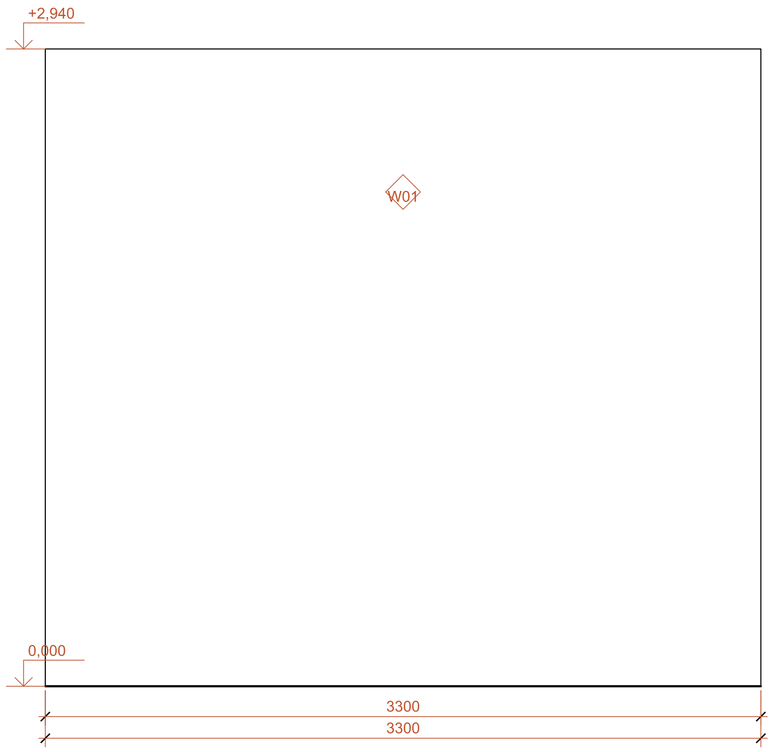

Г / 02 — 02-Г

М 1:20

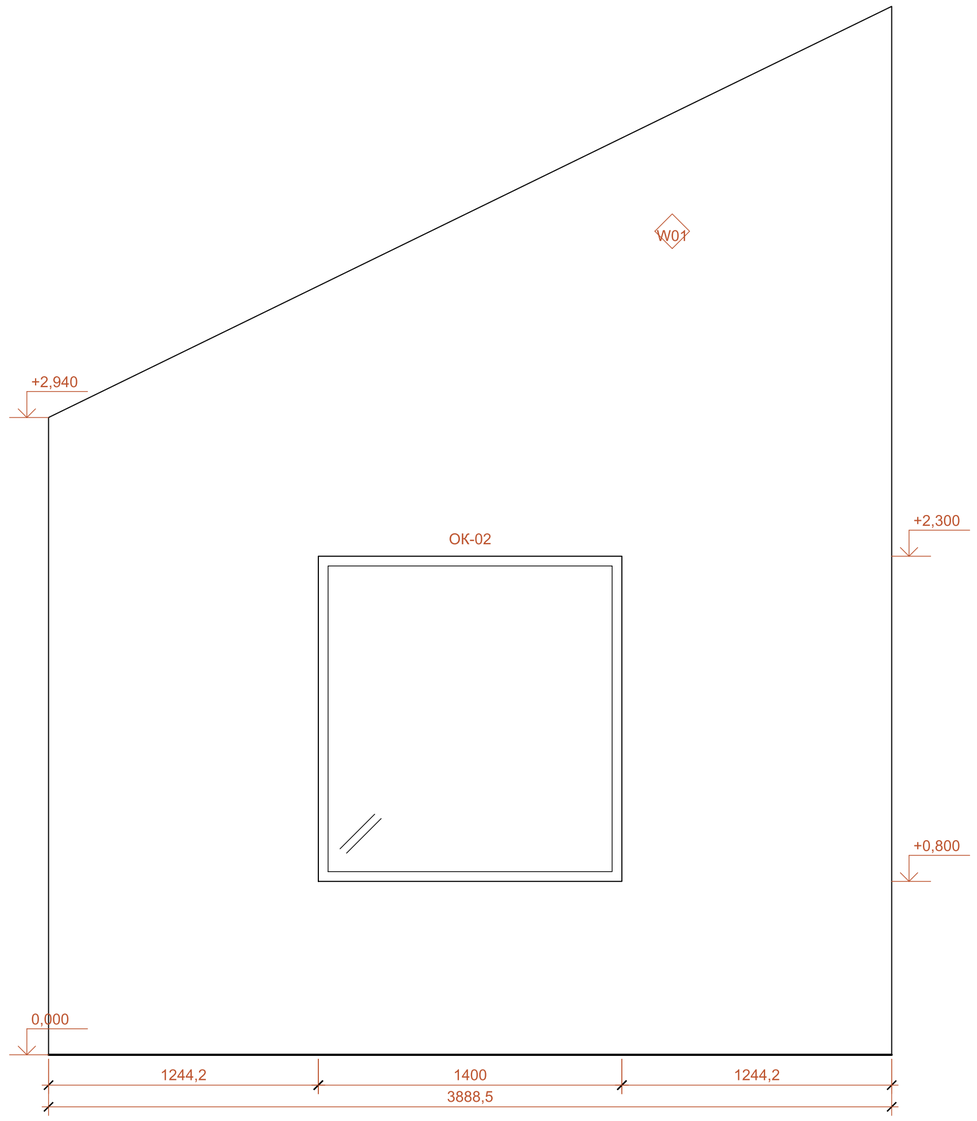

02 / АР-04

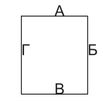

W01 / Матовая интерьерная краска по подготовленной листовой обшивке

C02 / Натуральная древесина по скатам кровли

ПРИМЕЧАНИЯ

1. Потолочные светильники - на плане света. На развёртке показаны только бра соответствующей стены.
2. Код отделки относится к обозначенной зоне поверхности; расшифровка приведена на этом листе.
3. Высоты проёмов и рамок - от чистого пола. Мебель: АР-80; лицевые панели рамок: АР-99.

						ДОМ-7798E1DF-AP
						Одноэтажный каркасный дом
Изм.	Кол.	Лист	№ док.	Подп.	Дата	
Разраб.						Стадия: ЭП; Лист: 21; Листов: 108
Проверил						
Н. контр.						Спальня 2. Развёртки стен
						ДОМ Архитектурные решения

Формат А2

Коридор. Развёртки стен

А 03 — 03-А

М 1:20

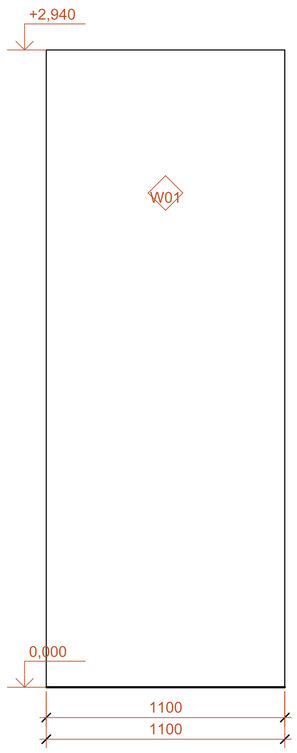

Б 03 — 03-Б

М 1:25

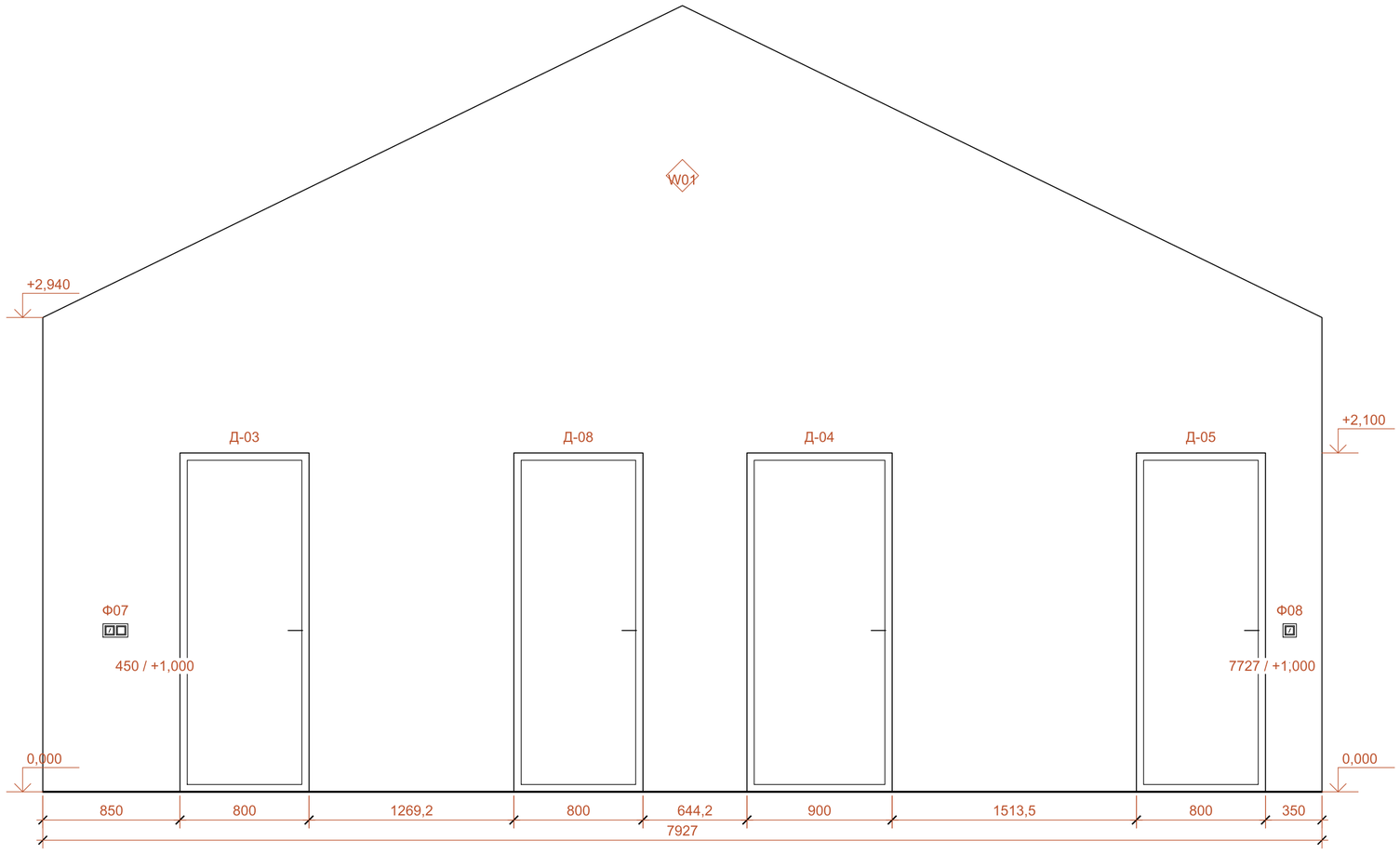

03 / АР-04



W01 / Матовая интерьерная краска по подготовленной листовой обшивке

C02 / Натуральная древесина по скатам кровли

ПРИМЕЧАНИЯ
1. Потолочные светильники - на плане света. На развёртке показаны только бра соответствующей стены.
2. Код отделки относится к обозначенной зоне поверхности; расшифровка приведена на этом листе.
3. Высоты проёмов и рамок - от чистого пола. Мебель: АР-80; лицевые панели рамок: АР-99.

						ДОМ-7798E1DF-AP	
						Одноэтажный каркасный дом	
Изм.	Кол.	Лист	№ док.	Подп.	Дата		
Разраб.						Стадия: ЭП	Лист: 22 / Листов: 108
Проверил							
Н. контр.						Коридор. Развёртки стен	ДОМ Архитектурные решения

Формат А2

Коридор. Развёртки стен

В / 03 — 03-В

М 1:20

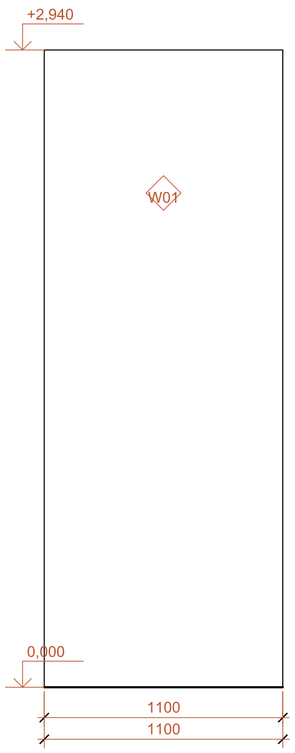

Г / 03 — 03-Г

М 1:25

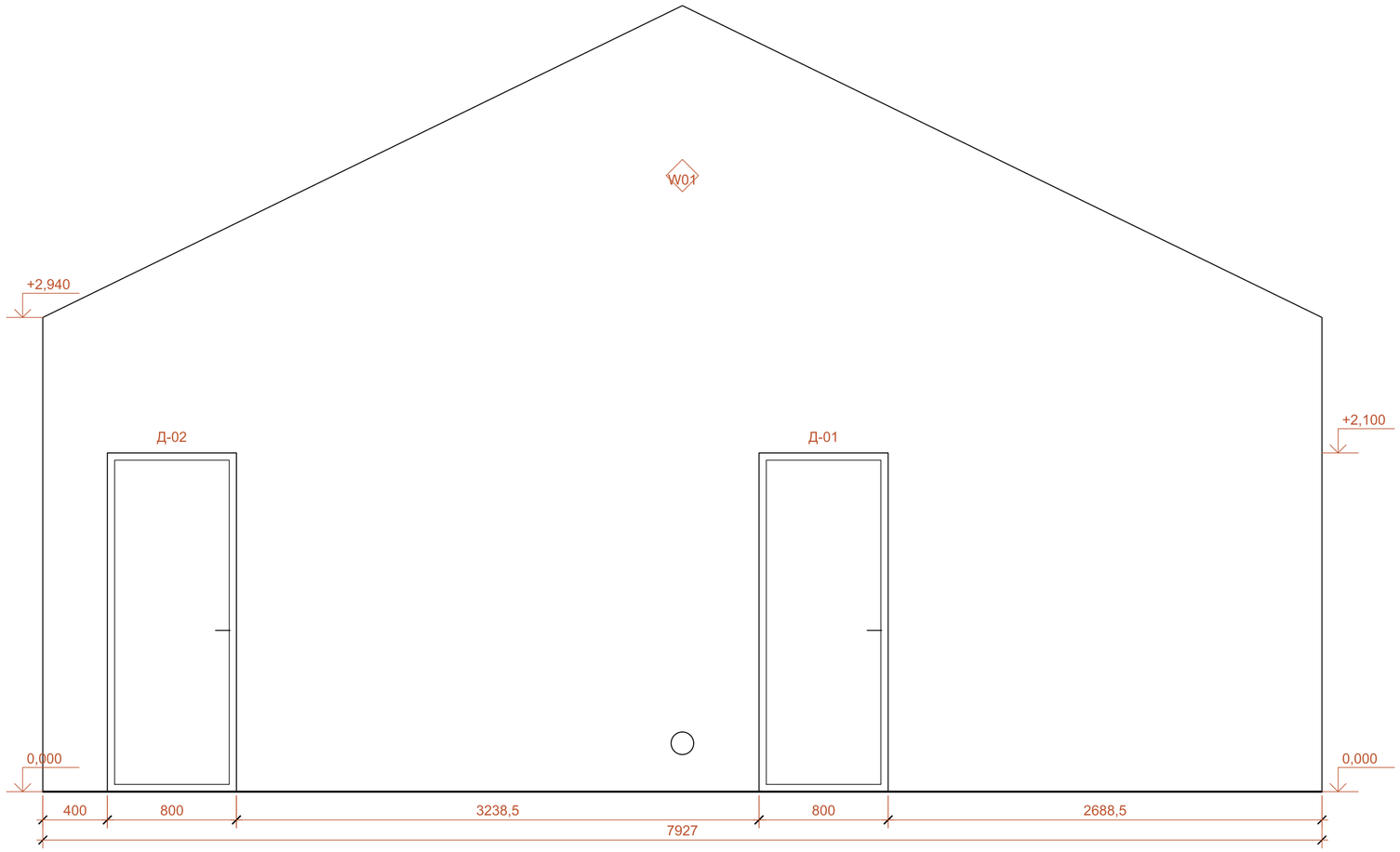

03 / АР-04



W01 / Матовая интерьерная краска по подготовленной листовой обшивке

C02 / Натуральная древесина по скатам кровли

ПРИМЕЧАНИЯ
1. Потолочные светильники - на плане света. На развёртке показаны только бра соответствующей стены.
2. Код отделки относится к обозначенной зоне поверхности; расшифровка приведена на этом листе.
3. Высоты проёмов и рамок - от чистого пола. Мебель: АР-80; лицевые панели рамок: АР-99.

							ДОМ-7798E1DF-AP
							Одноэтажный каркасный дом
Изм.	Кол.	Лист	№ док.	Подп.	Дата		
Разраб.						Стадия: ЭП	Лист: 23 / Листов: 108
Проверил							
Н. контр.						Коридор. Развёртки стен	ДОМ. Архитектурные решения

Формат А2

Ванная. Развёртки стен

А / 04 — 04-А

М 1:20

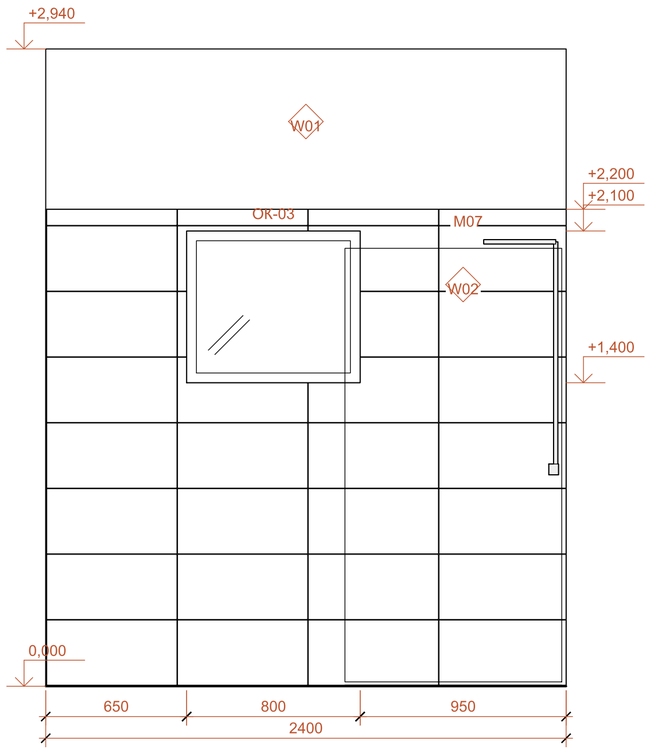

Б / 04 — 04-Б

М 1:20

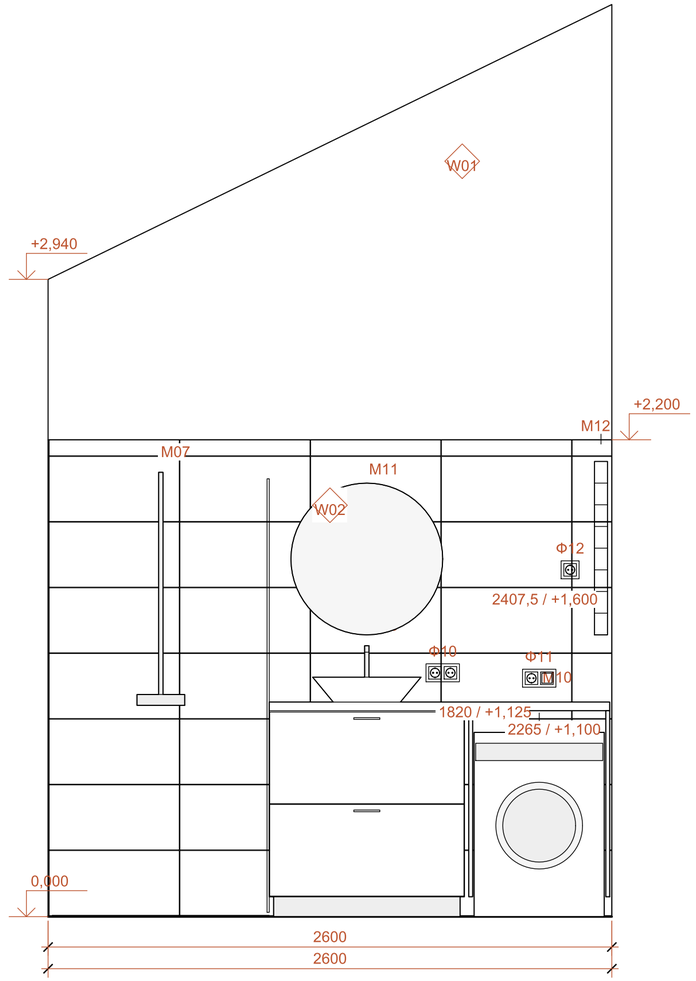

W01 / Матовая интерьерная краска по подготовленной листовой обшивке

W02 / Керамогранит влажной зоны, до 2200 мм

ПРИМЕЧАНИЯ

1. Потолочные светильники - на плане света. На развёртке показаны только бра соответствующей стены.
2. Код отделки относится к обозначенной зоне поверхности; расшифровка приведена на этом листе.
3. Высоты проёмов и рамок - от чистого пола. Мебель: АР-80; лицевые панели рамок: АР-99.
4. Унитаз навесной; инсталляция в зашитом сервисном коробе, кнопка на его лицевой стенке. Свободная зона: 900 мм по ширине, 750 мм перед чашей.

C02 / Натуральная древесина по скатам кровли

04 / АР-04

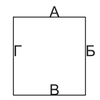

						ДОМ-7798E1DF-AP	
						Одноэтажный каркасный дом	
Изм.	Кол.	Лист	№ док.	Подп.	Дата		
Разраб.						Стадия: ЭП	Лист: 24 / Листов: 108
Проверил							
Н. контр.						Ванная. Развёртки стен	ДОМ Архитектурные решения

Ванная. Развёртки стен

В / 04 — 04-В

М 1:20

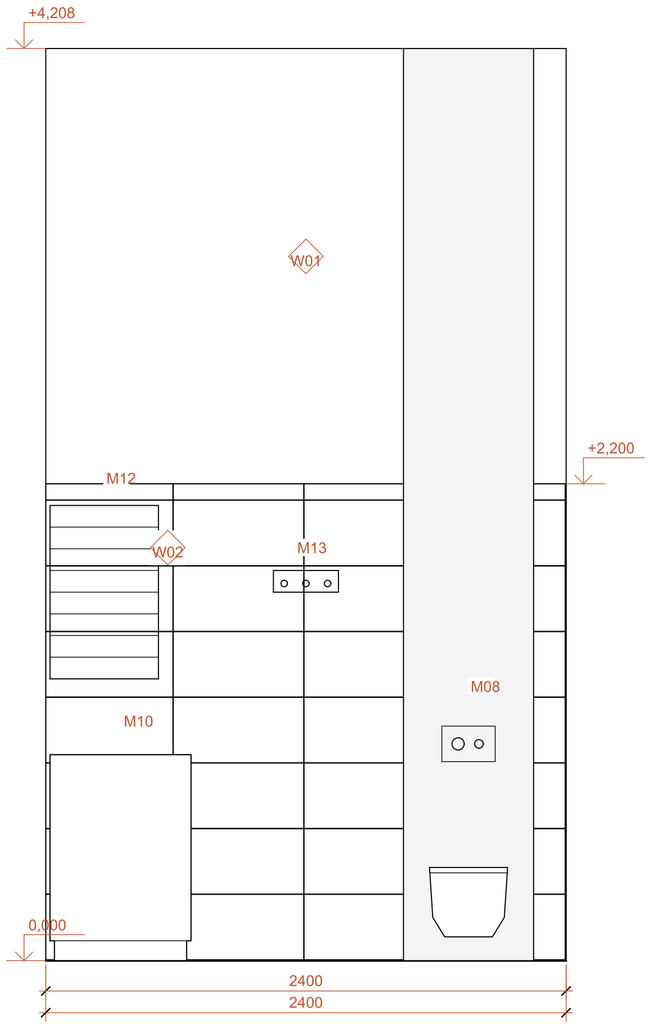

Г / 04 — 04-Г

М 1:20

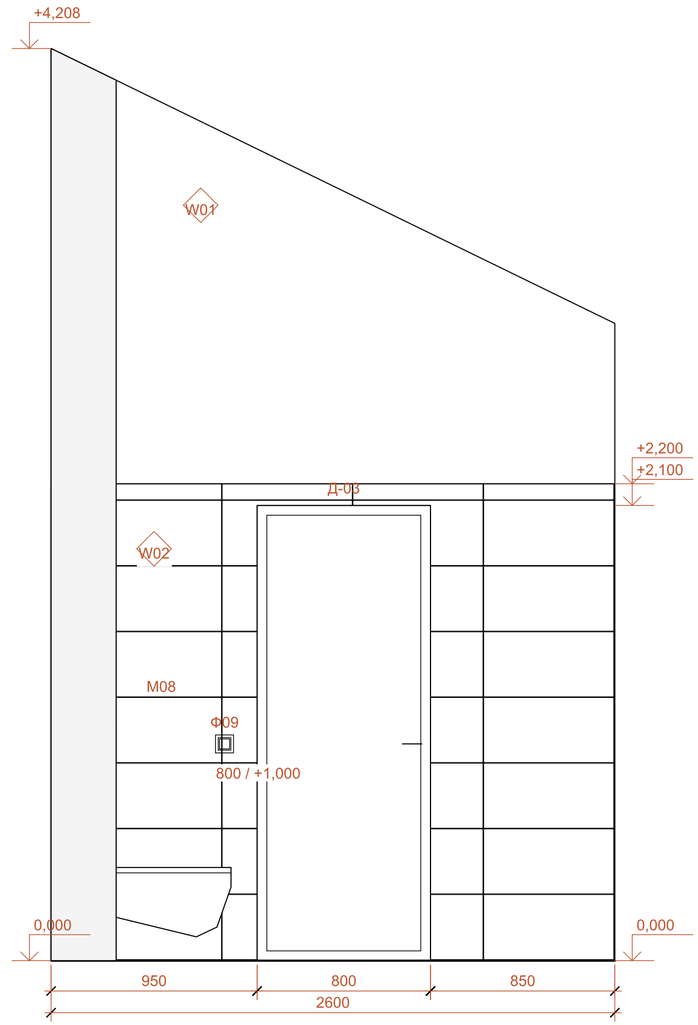

04 / АР-04

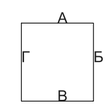

W01 / Матовая интерьерная краска по подготовленной листовой обшивке

W02 / Керамогранит влажной зоны, до 2200 мм

ПРИМЕЧАНИЯ

1. Потолочные светильники - на плане света. На развёртке показаны только бра соответствующей стены.
2. Код отделки относится к обозначенной зоне поверхности; расшифровка приведена на этом листе.
3. Высоты проёмов и рамок - от чистого пола. Мебель: АР-80; лицевые панели рамок: АР-99.
4. Унитаз навесной; инсталляция в зашитом сервисном коробе, кнопка на его лицевой стенке. Свободная зона: 900 мм по ширине, 750 мм перед чашей.

C02 / Натуральная древесина по скатам кровли

						ДОМ-7798E1DF-AP	
						Одноэтажный каркасный дом	
Изм.	Кол.	Лист	№ док.	Подп.	Дата		
Разраб.						Стадия: ЭП	Лист: 25 / Листов: 108
Проверил							
Н. контр.						Ванная. Развёртки стен	ДОМ, Архитектурные решения

Прихожая. Развёртки стен

А/05 05-А

М 1:20

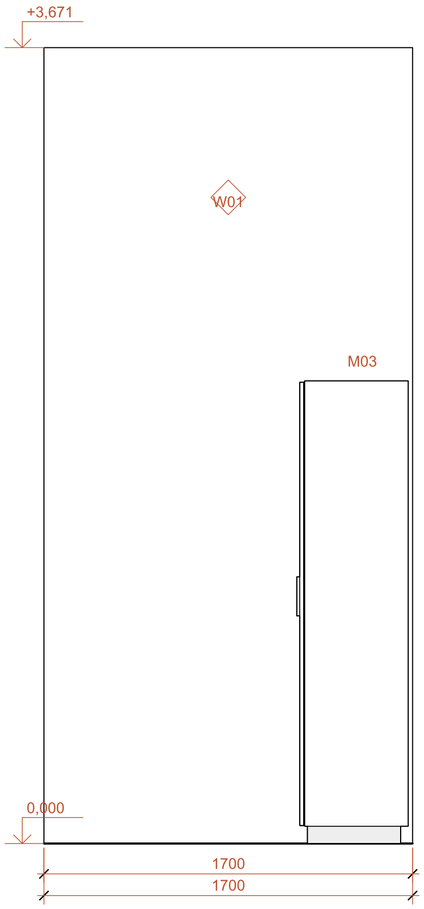

Б/05 05-Б

М 1:20

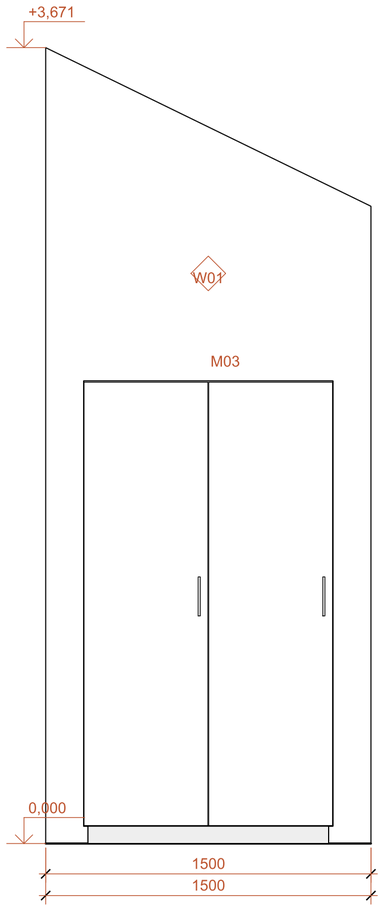

W01 / Матовая интерьерная краска по подготовленной листовой обшивке

C02 / Натуральная древесина по скатам кровли

ПРИМЕЧАНИЯ
1. Потолочные светильники - на плане света. На развёртке показаны только бра соответствующей стены.
2. Код отделки относится к обозначенной зоне поверхности; расшифровка приведена на этом листе.
3. Высоты проёмов и рамок - от чистого пола. Мебель: АР-80; лицевые панели рамок: АР-99.

05 / АР-04

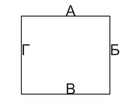

						ДОМ-7798E1DF-АР
						Одноэтажный каркасный дом
Изм.	Кол.	Лист	№ док.	Подп.	Дата	
Разраб.						Стадия: ЭП; Лист: 26; Листов: 108
Проверил						
Н. контр.						Прихожая. Развёртки стен
						ДОМ Архитектурные решения

В / 05 05-В

М 1:20

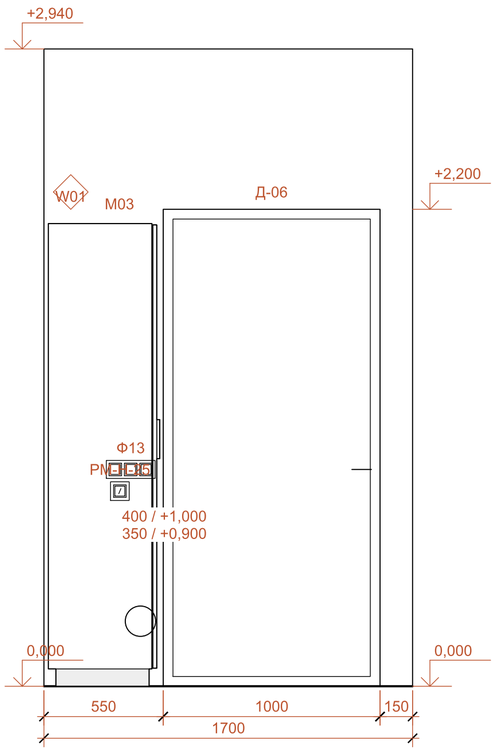

Г / 05 05-Г

М 1:20

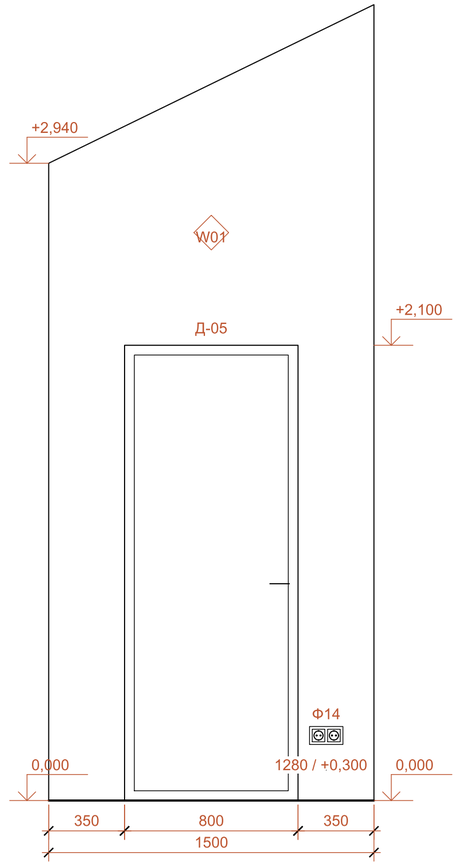

W01 / Матовая интерьерная краска по подготовленной листовой обшивке

C02 / Натуральная древесина по скатам кровли

ПРИМЕЧАНИЯ

1. Потолочные светильники - на плане света. На развёртке показаны только бра соответствующей стены.
2. Код отделки относится к обозначенной зоне поверхности; расшифровка приведена на этом листе.
3. Высоты проёмов и рамок - от чистого пола. Мебель: АР-80; лицевые панели рамок: АР-99.

05 / АР-04

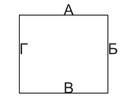

						ДОМ-7798E1DF-АР	
						Одноэтажный каркасный дом	
Изм.	Кол.	Лист	№ док.	Подп.	Дата		
Разраб.						Стадия: ЭП	Лист: 27 / Листов: 108
Проверил							
Н. контр.						Прихожая. Развёртки стен	ДОМ Архитектурные решения

Формат А2

Гостиная. Развёртки стен

A 06 06-A

M 1:20

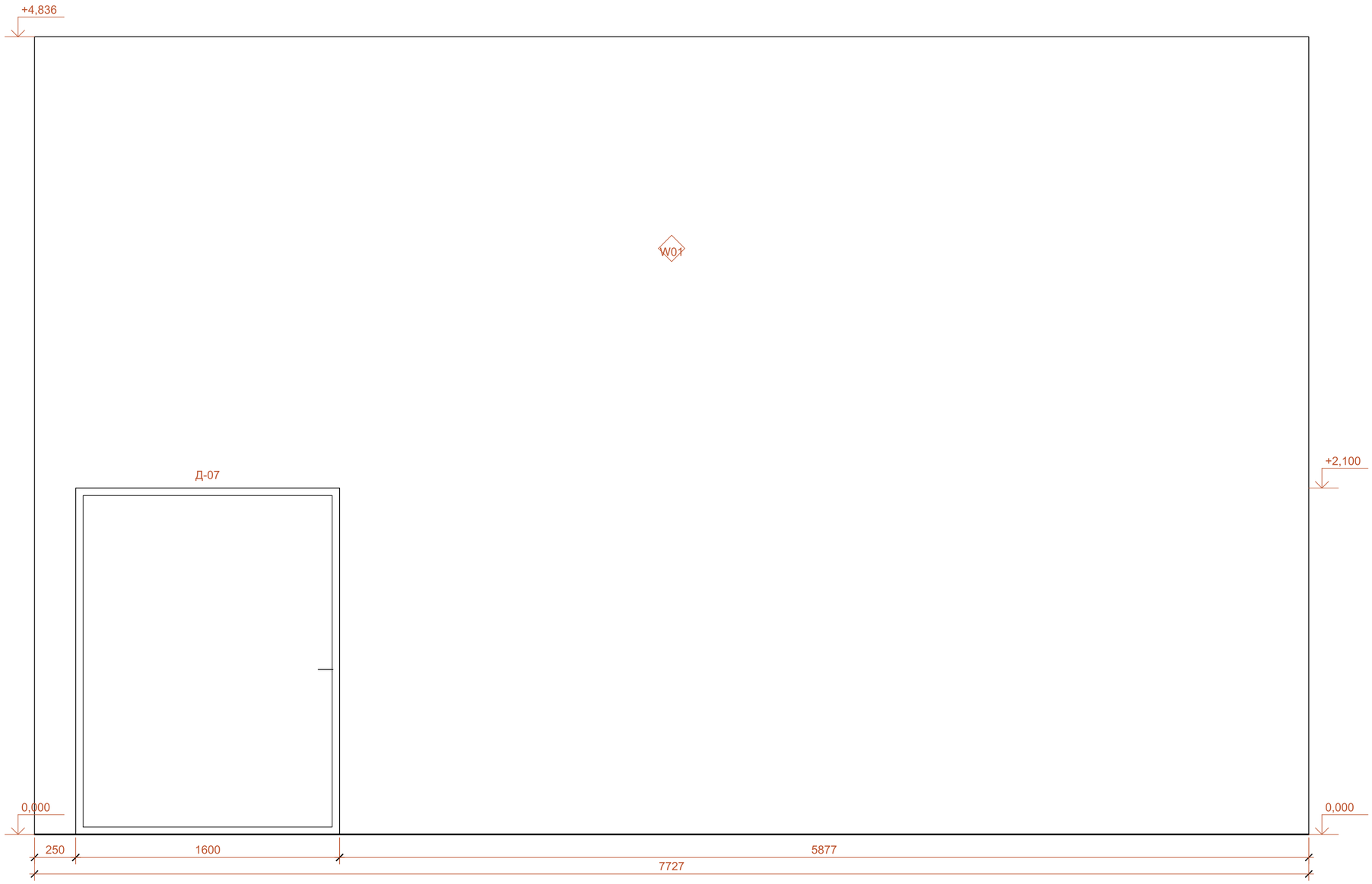

06 / АР-04

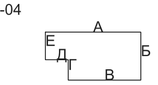

W01 / Матовая интерьерная краска по подготовленной листовой обшивке

C02 / Натуральная древесина по скатам кровли

ПРИМЕЧАНИЯ
1. Потолочные светильники - на плане света. На развёртке показаны только бра соответствующей стены.
2. Код отделки относится к обозначенной зоне поверхности; расшифровка приведена на этом листе.
3. Высоты проёмов и рамок - от чистого пола. Мебель: АР-80; лицевые панели рамок: АР-99.

						ДОМ-7798E1DF-AP	
						Одноэтажный каркасный дом	
Изм.	Кол.	Лист	№ док.	Подп.	Дата		
Разраб.						Стадия: ЭП	Лист: 28 / Листов: 108
Проверил							
Н. контр.						Гостиная. Развёртки стен	ДОМ Архитектурные решения

Формат А2

Б
06

06-Б

М 1:25

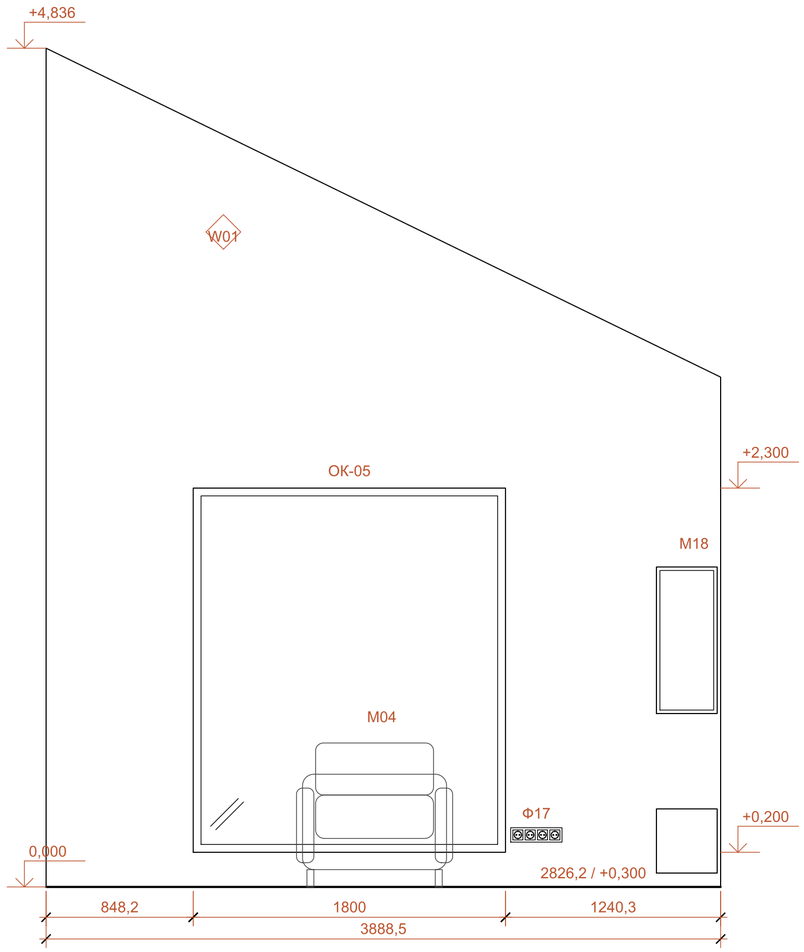

В
06

06-В

М 1:25

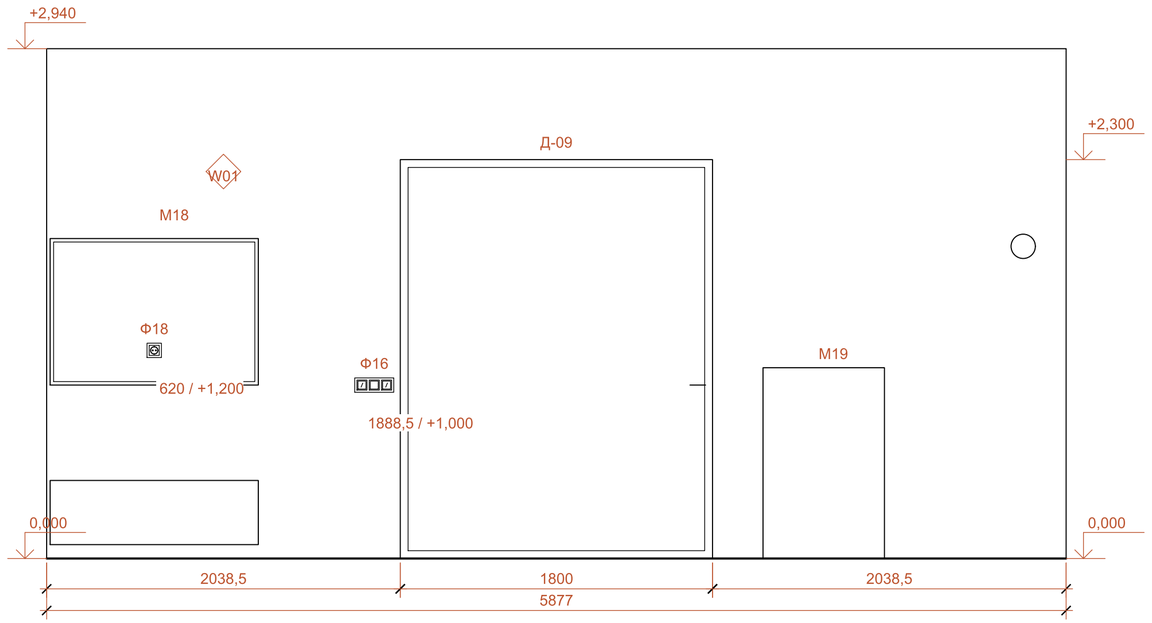

06 / АР-04

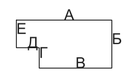

W01 / Матовая интерьерная краска по подготовленной листовой обшивке

C02 / Натуральная древесина по скатам кровли

ПРИМЕЧАНИЯ
1. Потолочные светильники - на плане света. На развёртке показаны только бра соответствующей стены.
2. Код отделки относится к обозначенной зоне поверхности; расшифровка приведена на этом листе.
3. Высоты проёмов и рамок - от чистого пола. Мебель: АР-80; лицевые панели рамок: АР-99.

						ДОМ-7798E1DF-АР
						Одноэтажный каркасный дом
Изм.	Кол.	Лист	№ док.	Подп.	Дата	
Разраб.						Стадия: ЭП; Лист: 29; Листов: 108
Проверил						
Н. контр.						Гостиная. Развёртки стен
						ДОМ Архитектурные решения

Г / 06 — 06-Г

М 1:20

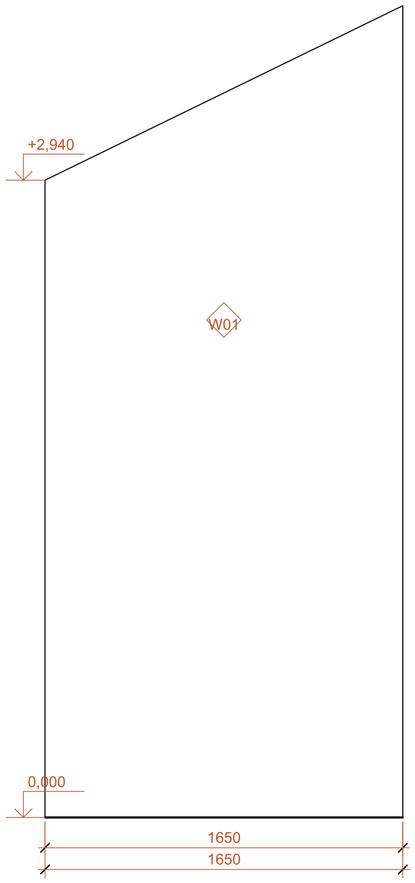

Д / 06 — 06-Д

М 1:20

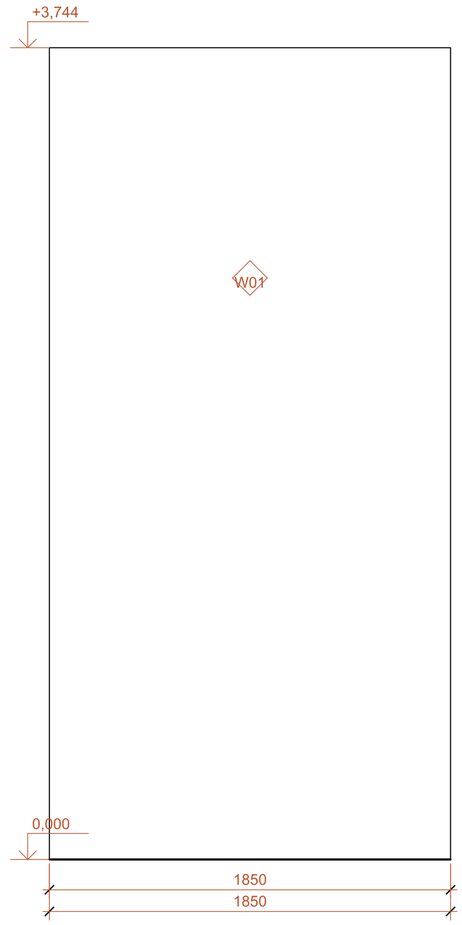

W01 / Матовая интерьерная краска по подготовленной листовой обшивке

C02 / Натуральная древесина по скатам кровли

ПРИМЕЧАНИЯ
1. Потолочные светильники - на плане света. На развёртке показаны только бра соответствующей стены.
2. Код отделки относится к обозначенной зоне поверхности; расшифровка приведена на этом листе.
3. Высоты проёмов и рамок - от чистого пола. Мебель: АР-80; лицевые панели рамок: АР-99.

06 / АР-04

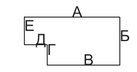

						ДОМ-7798E1DF-AP
Изм.	Кол.	Лист	№ док.	Подп.	Дата	Одноэтажный каркасный дом
Разраб.						Стадия: ЭП; Лист: 30; Листов: 108
Проверил						
Н. контр.						Гостиная. Развёртки стен
						ДОМ Архитектурные решения

Гостиная. Развёртки стен

E/06 06-E

M 1:20

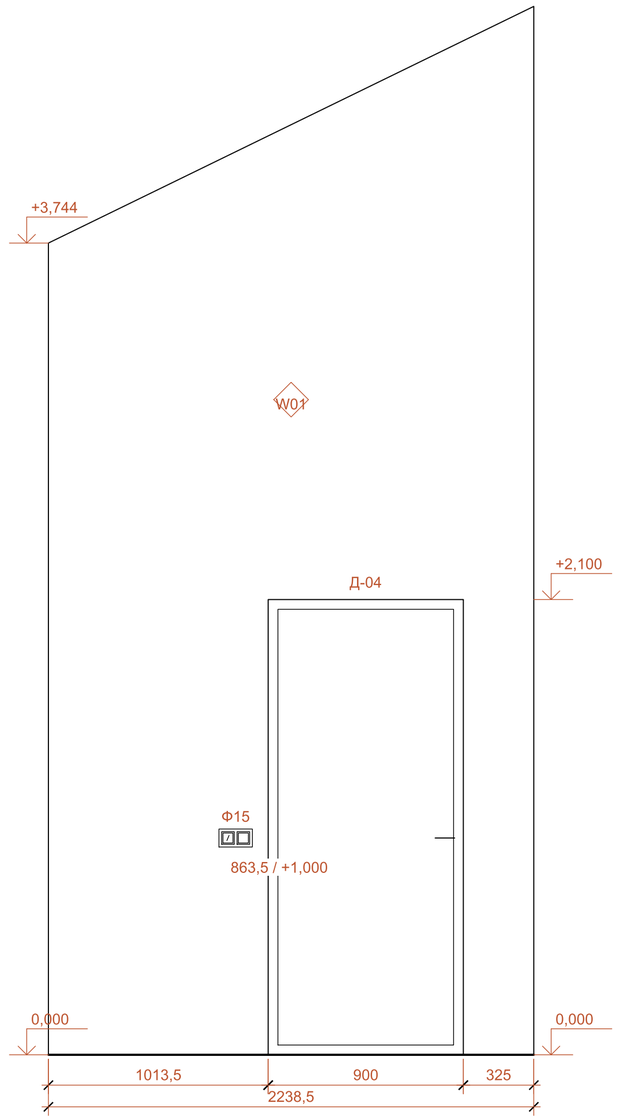

06 / АР-04

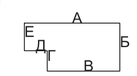

W01 / Матовая интерьерная краска по подготовленной листовой обшивке

C02 / Натуральная древесина по скатам кровли

ПРИМЕЧАНИЯ
1. Потолочные светильники - на плане света. На развёртке показаны только бра соответствующей стены.
2. Код отделки относится к обозначенной зоне поверхности; расшифровка приведена на этом листе.
3. Высоты проёмов и рамок - от чистого пола. Мебель: АР-80; лицевые панели рамок: АР-99.

						ДОМ-7798E1DF-АР
						Одноэтажный каркасный дом
Изм.	Кол.	Лист	№ док.	Подп.	Дата	
Разраб.				Стадия: ЭП	Лист: 31	Листов: 108
Проверил						
Н. контр.				Гостиная. Развёртки стен	ДОМ Архитектурные решения	

Кухня-столовая. Развёртки стен

А 07 — 07-А

М 1:25

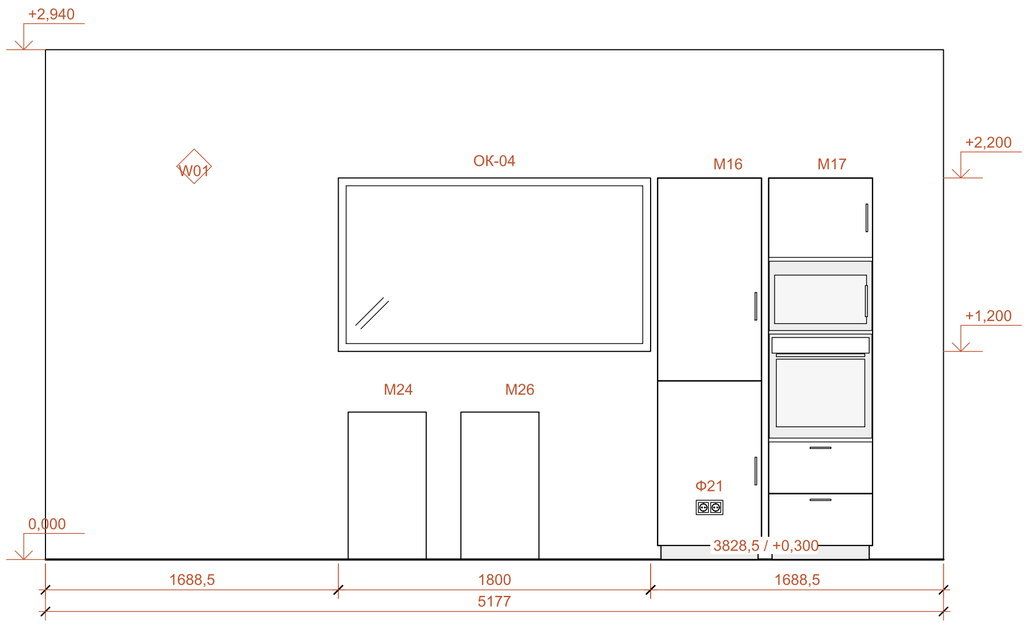

Б 07 — 07-Б

М 1:20

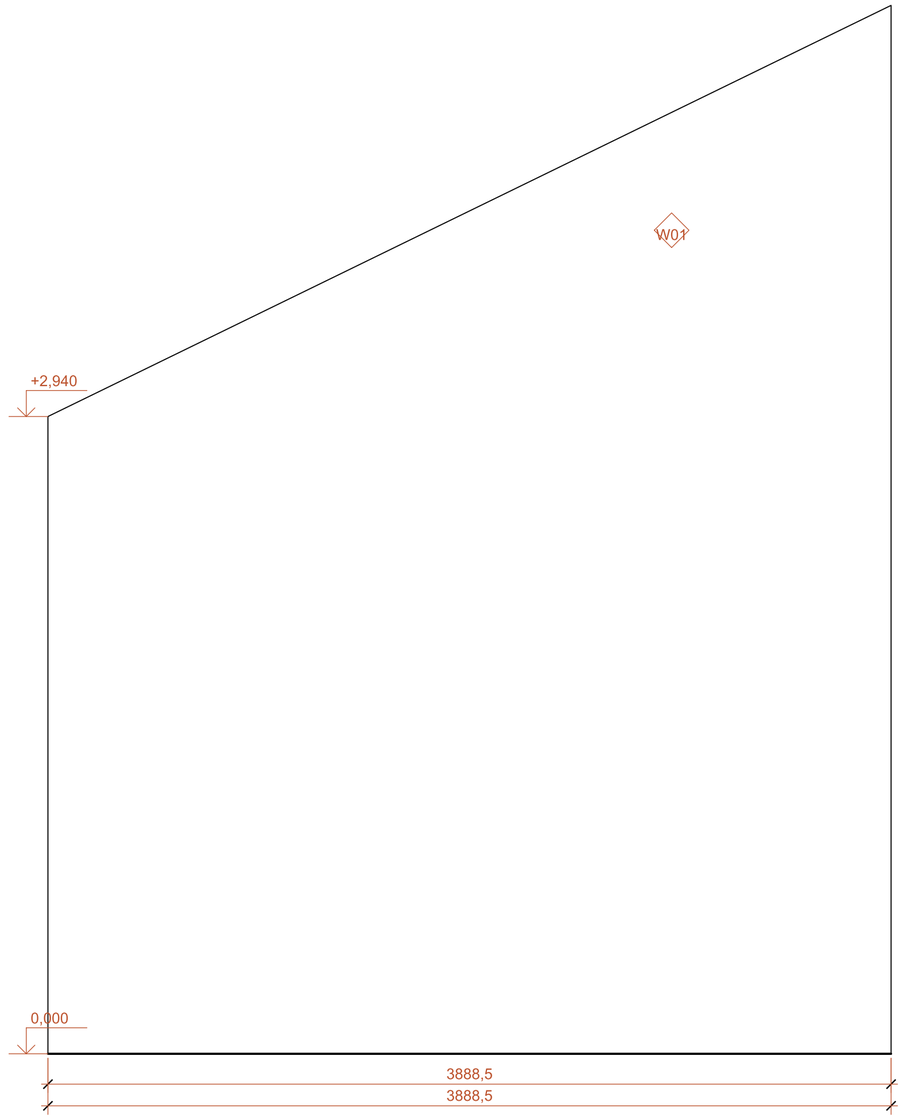

07 / АР-04

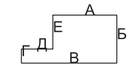

W01 / Матовая интерьерная краска по подготовленной листовой обшивке

C02 / Натуральная древесина по скатам кровли

ПРИМЕЧАНИЯ

1. Потолочные светильники - на плане света. На развёртке показаны только бра соответствующей стены.
2. Код отделки относится к обозначенной зоне поверхности; расшифровка приведена на этом листе.
3. Высоты проёмов и рамок - от чистого пола. Мебель: АР-80; лицевые панели рамок: АР-99.

						ДОМ-7798E1DF-AP	
						Одноэтажный каркасный дом	
Изм.	Кол.	Лист	№ док.	Подп.	Дата		
Разраб.						Стадия: ЭП	Лист: 32 / Листов: 108
Проверил							
Н. контр.						Кухня-столовая. Развёртки стен	ДОМ. Архитектурные решения

В 07 — 07-В

М 1:25

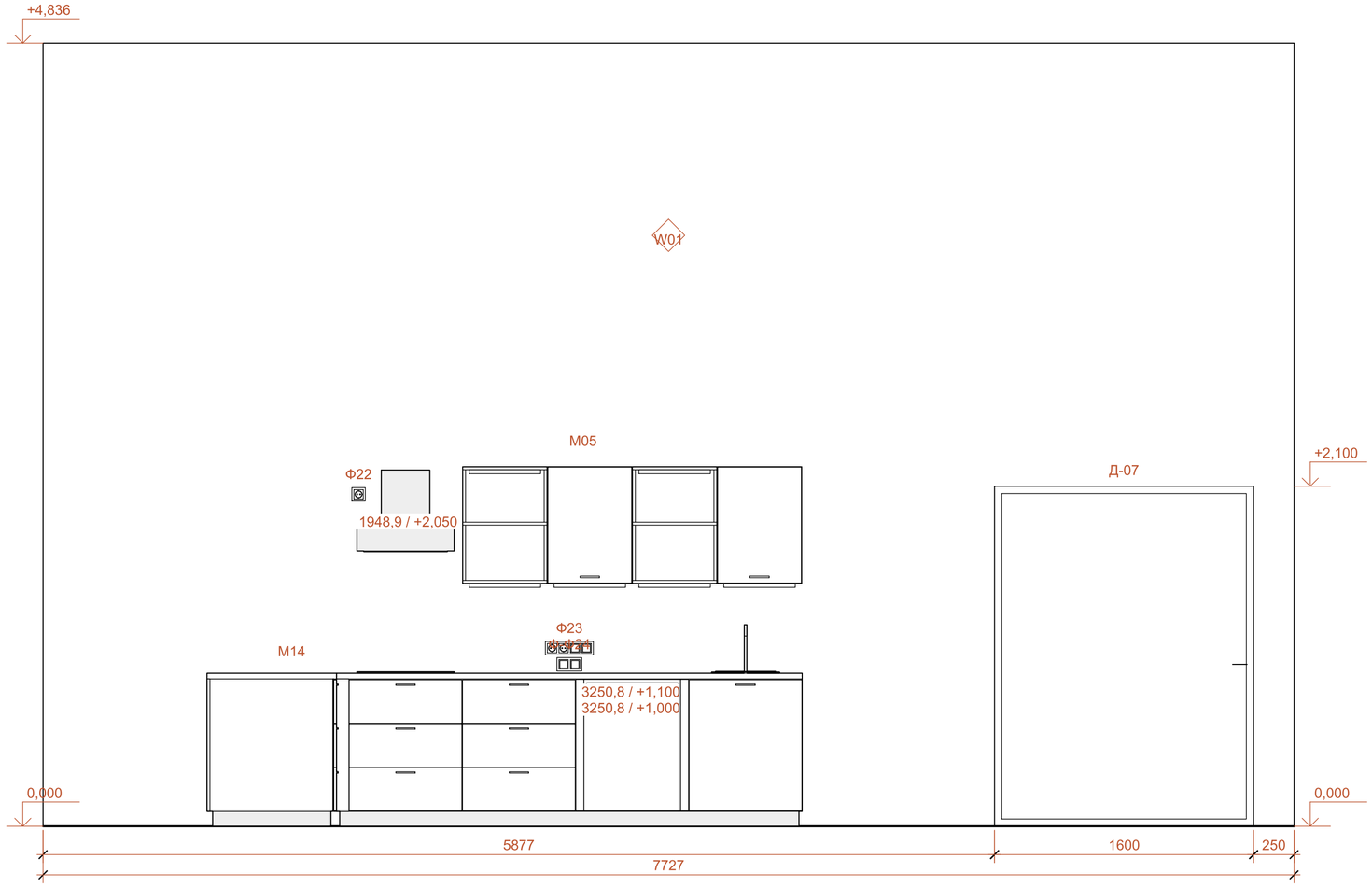

Г 07 — 07-Г

М 1:20

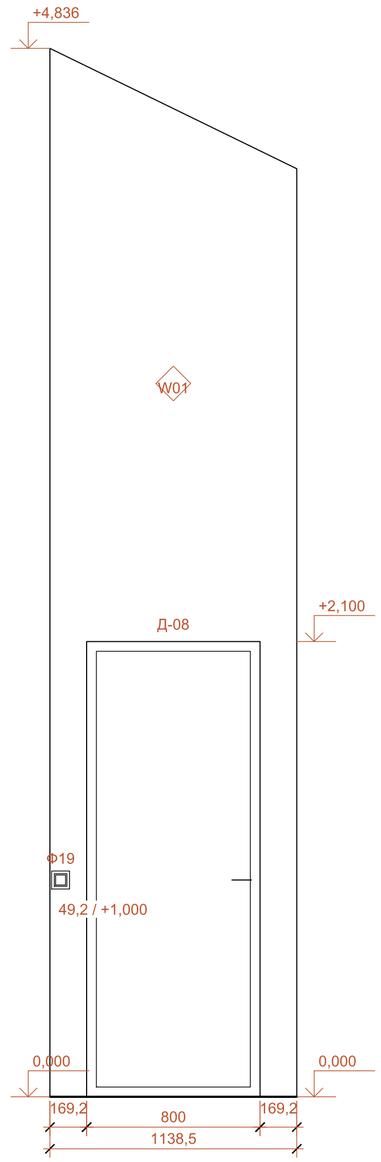

07 / АР-04

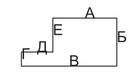

W01 / Матовая интерьерная краска по подготовленной листовой обшивке

C02 / Натуральная древесина по скатам кровли

ПРИМЕЧАНИЯ

1. Потолочные светильники - на плане света. На развёртке показаны только бра соответствующей стены.
2. Код отделки относится к обозначенной зоне поверхности; расшифровка приведена на этом листе.
3. Высоты проёмов и рамок - от чистого пола. Мебель: АР-80; лицевые панели рамок: АР-99.

Изм.	Кол.	Лист	№ док.	Подп.	Дата	ДОМ-7798E1DF-AP		
						Одноэтажный каркасный дом		
Разраб.						Стадия: ЭП	Лист: 33	Листов: 108
Проверил								
Н. контр.						Кухня-столовая. Развёртки стен	ДОМ Архитектурные решения	

Д/07 07-Д

M 1:20

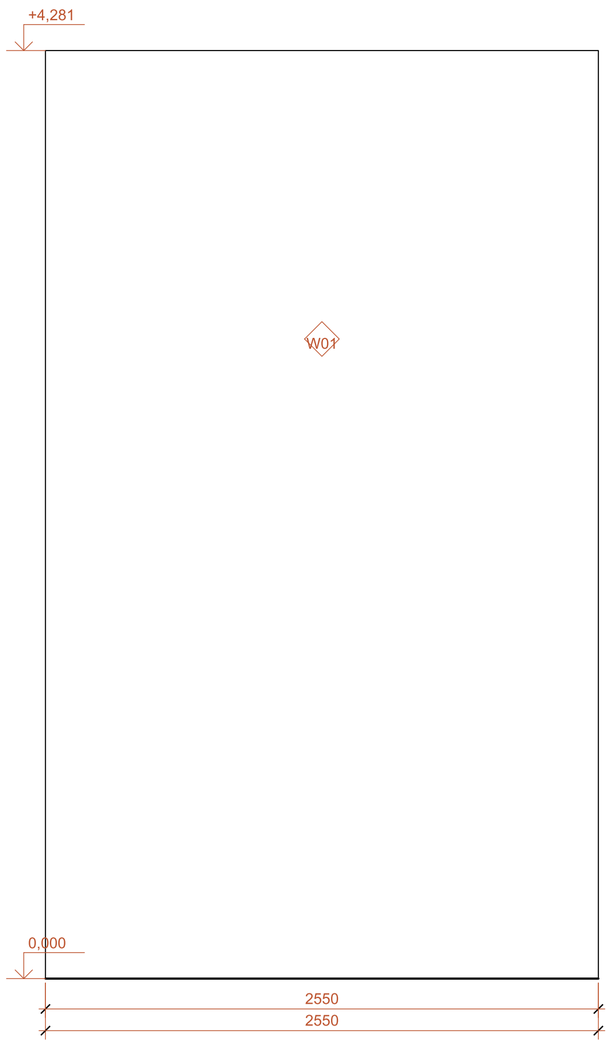

Е/07 07-Е

M 1:20

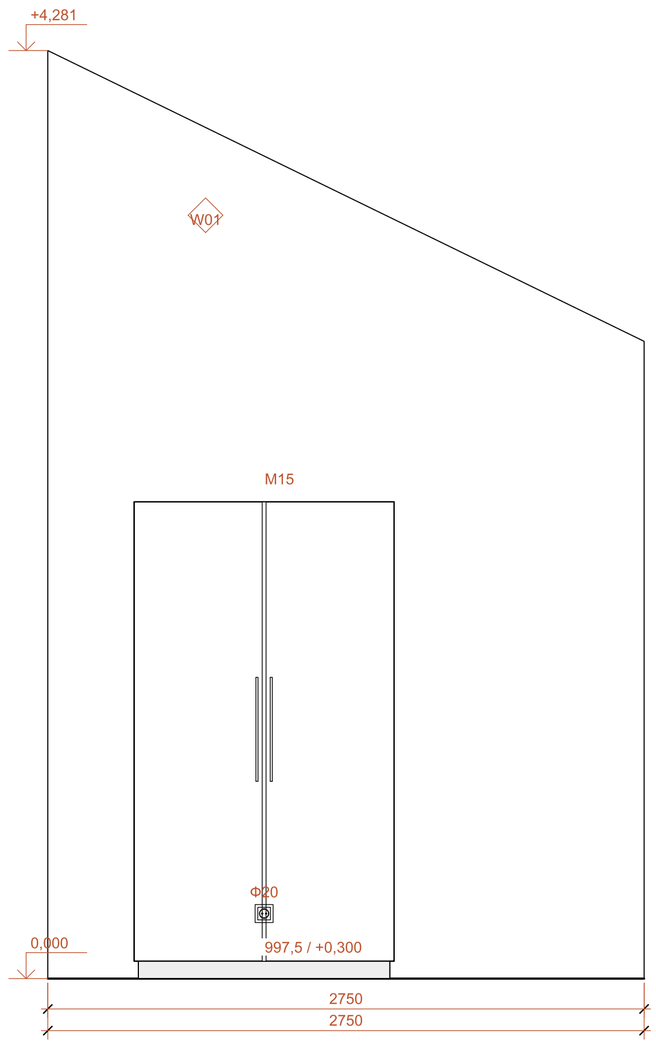

07 / АР-04

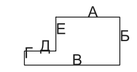

W01 / Матовая интерьерная краска по подготовленной листовой обшивке

C02 / Натуральная древесина по скатам кровли

ПРИМЕЧАНИЯ

1. Потолочные светильники - на плане света. На развёртке показаны только бра соответствующей стены.
2. Код отделки относится к обозначенной зоне поверхности; расшифровка приведена на этом листе.
3. Высоты проёмов и рамок - от чистого пола. Мебель: АР-80; лицевые панели рамок: АР-99.

						ДОМ-7798E1DF-AP
Изм.	Кол.	Лист	№ док.	Подп.	Дата	Одноэтажный каркасный дом
Разраб.						Стадия: ЭП; Лист: 34; Листов: 108
Проверил						
Н. контр.						Кухня-столовая. Развёртки стен
						ДОМ Архитектурные решения

Ванная. Раскладка плитки стен

У1 → У2 / М 1:10

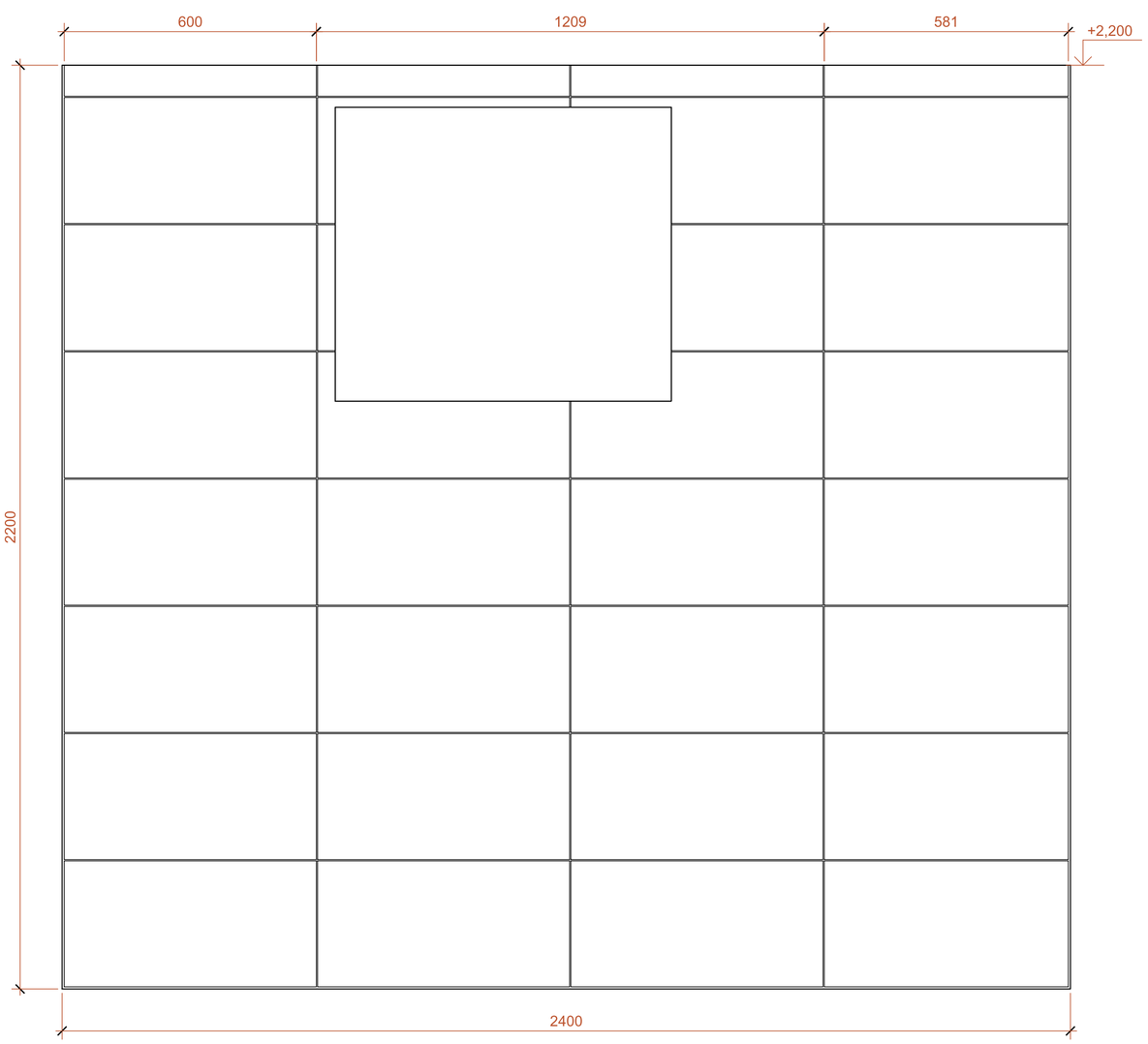

ПЛИТКА СТЕН

600 x 300 mm

Шов: 3 mm

Шаг по высоте: 303 mm

Уровень пола: 0,000

Начало по высоте: 5.0 mm

Подрезанных позиций: 17

Углы соответствуют плану пола. Горизонтальные швы продолжаются за угол на общей отметке. Размеры плитки и подрезок — в мм.

Подрезки по краям: 600.0 / 581.0 mm

Швы пола совпадают

Горизонтальные швы продолжаются за угол на общих отметках. 0,000 — чистый пол. Периметр и углы — эластичный шов; герметик или профиль уточнить с исполнителем.

						ДОМ-7798E1DF-AP
Изм.	Кол.	Лист	№ док.	Подп.	Дата	Одноэтажный каркасный дом
Разраб.						Стадия: ЭП; Лист: 35; Листов: 108
Проверил						
Н. контр.						Ванная. Раскладка плитки стен
						ДОМ Архитектурные решения

Формат А2

Ванная. Раскладка плитки стен

У2 → У3 / М 1:10

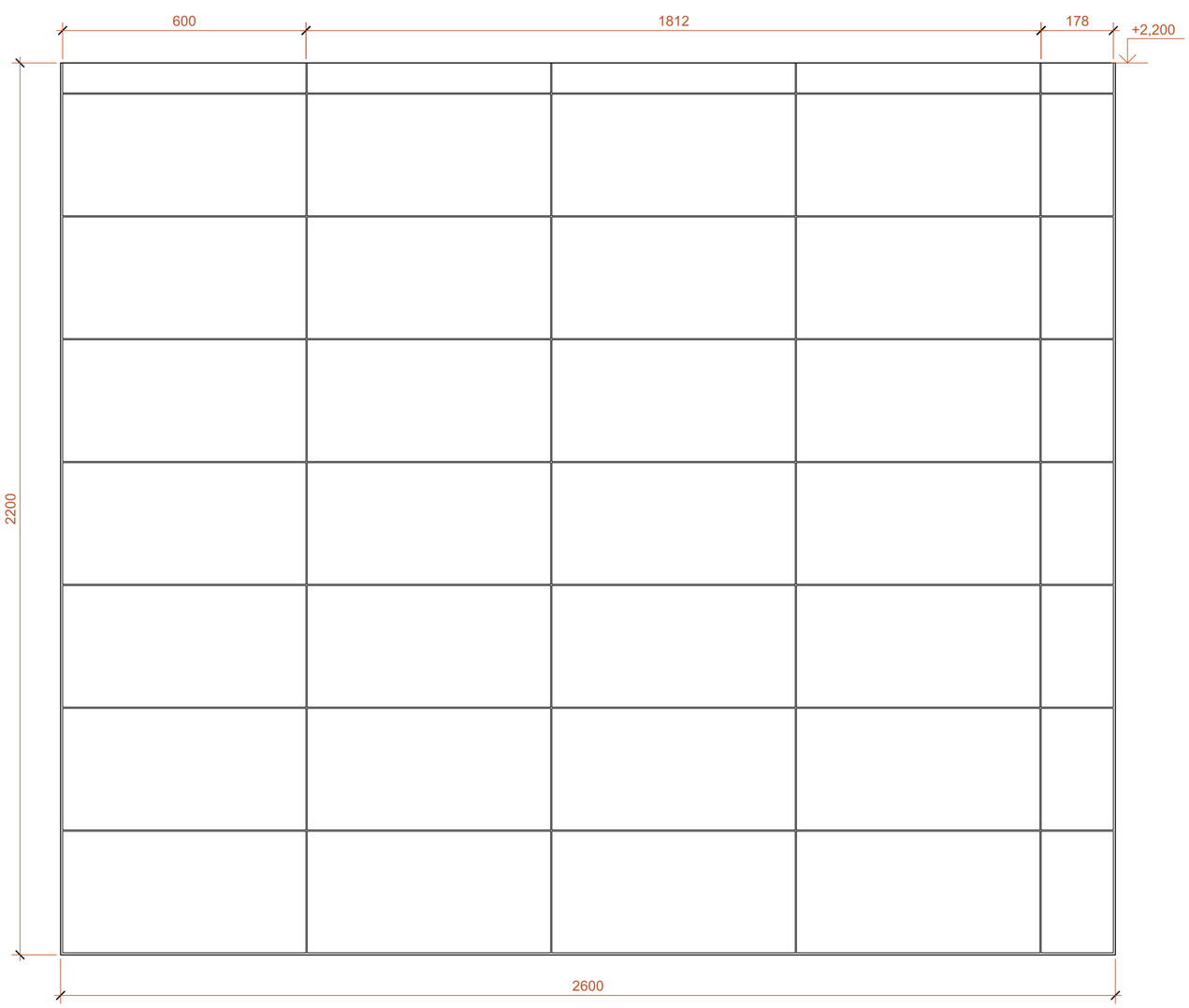

ПЛИТКА СТЕН

600 x 300 mm

Шов: 3 mm

Шаг по высоте: 303 mm

Уровень пола: 0,000

Начало по высоте: 5.0 mm

Подрезанных позиций: 12

Углы соответствуют плану пола. Горизонтальные швы продолжаются за угол на общей отметке. Размеры плитки и подрезок — в мм.

Подрезки по краям: 600.0 / 178.0 mm

Швы пола совпадают

Горизонтальные швы продолжаются за угол на общих отметках. 0,000 — чистый пол. Периметр и углы — эластичный шов; герметик или профиль уточнить с исполнителем.

						ДОМ-7798E1DF-AP
Изм.	Кол.	Лист	№ док.	Подп.	Дата	Одноэтажный каркасный дом
Разраб.						Стадия: ЭП; Лист: 36; Листов: 108
Проверил						
Н. контр.						Ванная. Раскладка плитки стен
						ДОМ Архитектурные решения

Формат А2

Ванная. Раскладка плитки стен

У3 → У4 / М 1:10

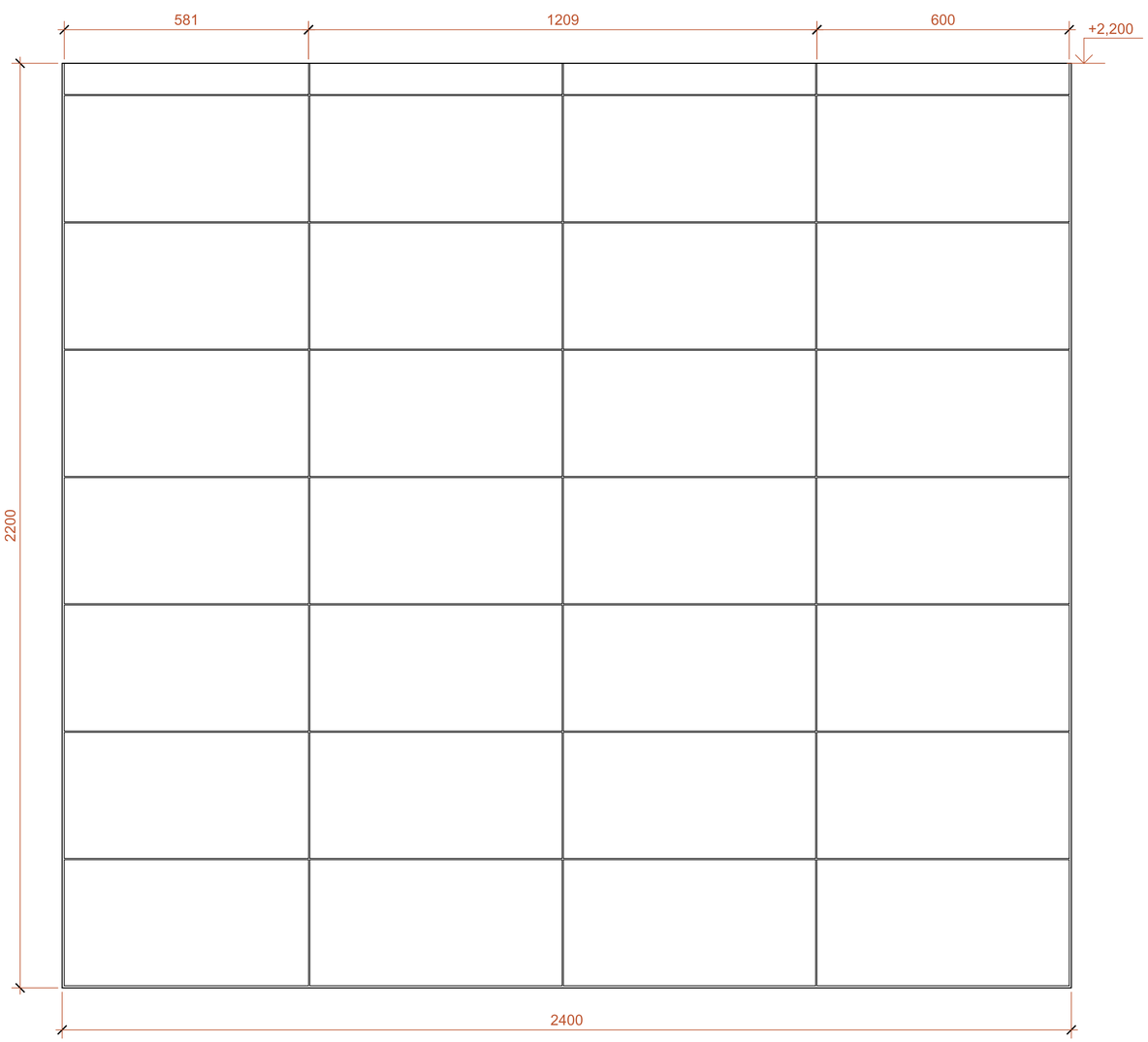

ПЛИТКА СТЕН

600 x 300 mm

Шов: 3 mm

Шаг по высоте: 303 mm

Уровень пола: 0,000

Начало по высоте: 5.0 mm

Подрезанных позиций: 11

Углы соответствуют плану пола. Горизонтальные швы продолжаются за угол на общей отметке. Размеры плитки и подрезок — в мм.

Подрезки по краям: 581.0 / 600.0 mm

Швы пола совпадают

Горизонтальные швы продолжаются за угол на общих отметках. 0,000 — чистый пол. Периметр и углы — эластичный шов; герметик или профиль уточнить с исполнителем.

						ДОМ-7798E1DF-AP
						Одноэтажный каркасный дом
Изм.	Кол.	Лист	№ док.	Подп.	Дата	
Разраб.						Стадия: ЭП; Лист: 37; Листов: 108
Проверил						
Н. контр.						Ванная. Раскладка плитки стен
						ДОМ Архитектурные решения

Ванная. Раскладка плитки стен

У4 → У1 / М 1:10

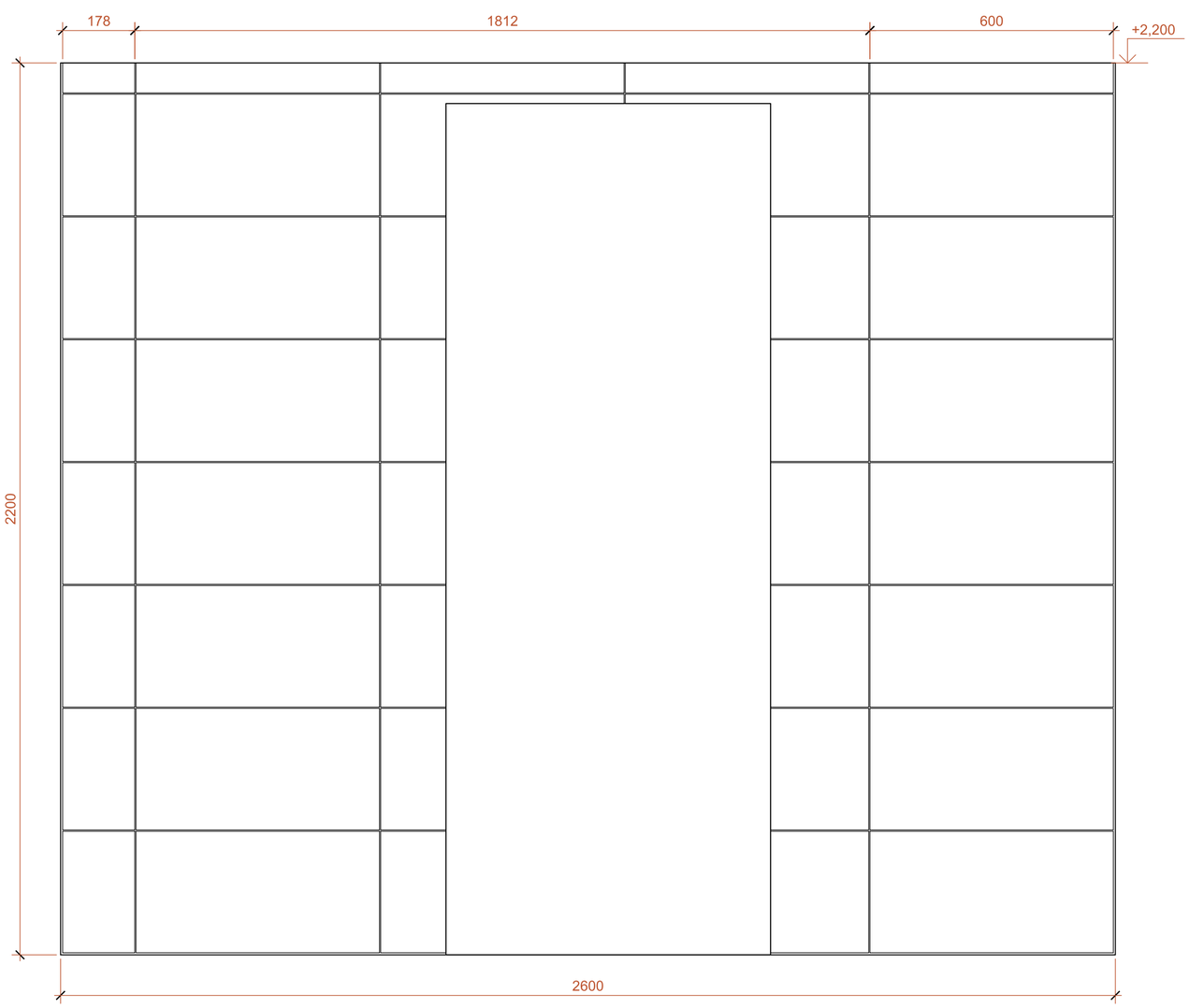

ПЛИТКА СТЕН

600 x 300 mm

Шов: 3 mm

Шаг по высоте: 303 mm

Уровень пола: 0,000

Начало по высоте: 5.0 mm

Подрезанных позиций: 26

Углы соответствуют плану пола. Горизонтальные швы продолжаются за угол на общей отметке. Размеры плитки и подрезок — в мм.

Подрезки по краям: 178.0 / 600.0 mm

Швы пола совпадают

Горизонтальные швы продолжаются за угол на общих отметках. 0,000 — чистый пол. Периметр и углы — эластичный шов; герметик или профиль уточнить с исполнителем.

						ДОМ-7798E1DF-AP	
						Одноэтажный каркасный дом	
Изм.	Кол.	Лист	№ док.	Подп.	Дата		
Разраб.						Стадия: ЭП	Лист: 38 / Листов: 108
Проверил							
Н. контр.						Ванная. Раскладка плитки стен	ДОМ Архитектурные решения

1 / 39 Боковой откос окна. План

М 1:5

Принципы примыканий: Soudal / SWS; Проект владельца / оконные узлы; Изоспан / каркасные стены

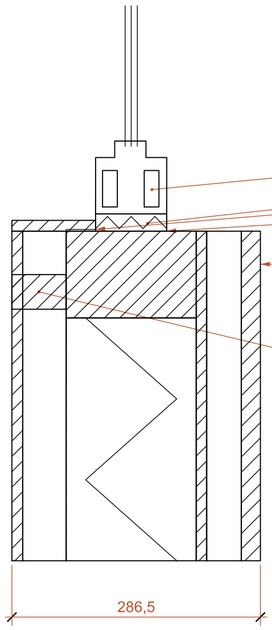

ЭЛЕМЕНТЫ ПРИМЫКАНИЯ

09 Оконная рама / профиль по выбранному изделию

10 Монтажный шов с утеплением; опорные колодки под рамой

11 Внутренняя герметичная лента от рамы к пароизоляции стены

12 Наружная паропроницаемая лента с нахлёстом на ветрозащиту

СТЕНА / СНАРУЖИ ВНУТРЬ

01 Вертикальная фасадная доска / 22 мм

02 Вертикальная вентобрешётка и горизонтальная контробрешётка / 40 мм

03 Ветро-влагозащитная мембрана

04 Плитная обшивка / 12 мм

05 Зона каркаса с теплоизоляцией / 150 мм

06 Пароизоляция с проклейкой стыков

07 Монтажная полость / 50 мм

08 ГКЛ / 12.5 мм

ЭЛЕМЕНТЫ ПРИМЫКАНИЯ

13 Закладная откоса и внутренняя отделка; герметичный стык у рамы

Архитектурная адаптация / профили изделий и схема креплений - по выбранной системе.

ПРИМЕЧАНИЯ

1. Номера на полках выносок соответствуют слоям по порядку. Штриховка обозначает материал в сечении.
2. Примыкания построены по слоям библиотеки. Изделия, крепёж и несущие сечения назначаются при дальнейшей разработке.

						ДОМ-7798E1DF-AP	
						Одноэтажный каркасный дом	
Изм.	Кол.	Лист	№ док.	Подп.	Дата		
Разраб.						Стадия: ЭП	Лист: 39 / Листов: 108
Проверил							
Н. контр.						Узел 1. Боковой откос окна. План	ДОМ Архитектурные решения

Формат А2

2 / 40 Подоконник окна. Разрез

М 1:5

Принципы примыканий: Soudal / SWS; Проект владельца / оконные узлы

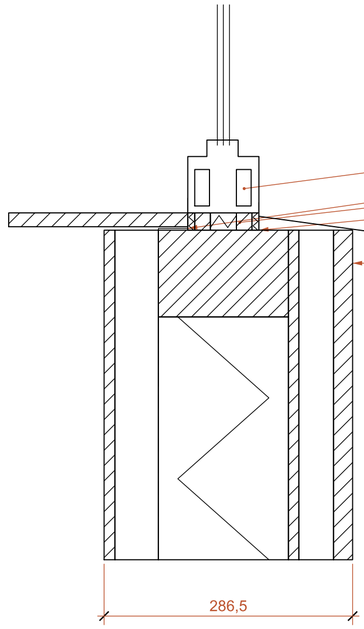

ЭЛЕМЕНТЫ ПРИМЫКАНИЯ

09 Оконная рама / профиль по выбранному изделию
10 Внутренняя герметичная лента от рамы к пароизоляции стены
11 Монтажный шов с утеплением; опорные колодки под рамой
12 Наружная паропроницаемая лента с нахлёстом на ветрозащиту
13 Подоконный отлив с задним и торцевыми бортиками; слив наружу

СТЕНА / СНАРУЖИ ВНУТРЬ

01 Вертикальная фасадная доска / 22 мм
02 Вертикальная вентобрешётка и горизонтальная контробрешётка / 40 мм
03 Ветро-влагозащитная мембрана
04 Плитная обшивка / 12 мм
05 Зона каркаса с теплоизоляцией / 150 мм
06 Пароизоляция с проклейкой стыков
07 Монтажная полость / 50 мм
08 ГКЛ / 12.5 мм

Архитектурная адаптация / профили изделий и схема креплений - по выбранной системе.

ПРИМЕЧАНИЯ

1. Номера на полках выносок соответствуют слоям по порядку. Штриховка обозначает материал в сечении.
2. Примыкания построены по слоям библиотеки. Изделия, крепёж и несущие сечения назначаются при дальнейшей разработке.

						ДОМ-7798E1DF-AP	
						Одноэтажный каркасный дом	
Изм.	Кол.	Лист	№ док.	Подп.	Дата		
Разраб.						Стадия: ЭП	Лист: 40 / Листов: 108
Проверил							
Н. контр.						Узел 2. Подоконник окна. Разрез	ДОМ Архитектурные решения

Формат А2

3 / 41 Наружная стена и край пола

М 1:5

Принципы примыканий: ТЕХНОНИКОЛЬ / каркасные дома, СТО 72746455-4.7.4-2025; Изоспан / цокольное перекрытие; Изоспан / каркасные стены

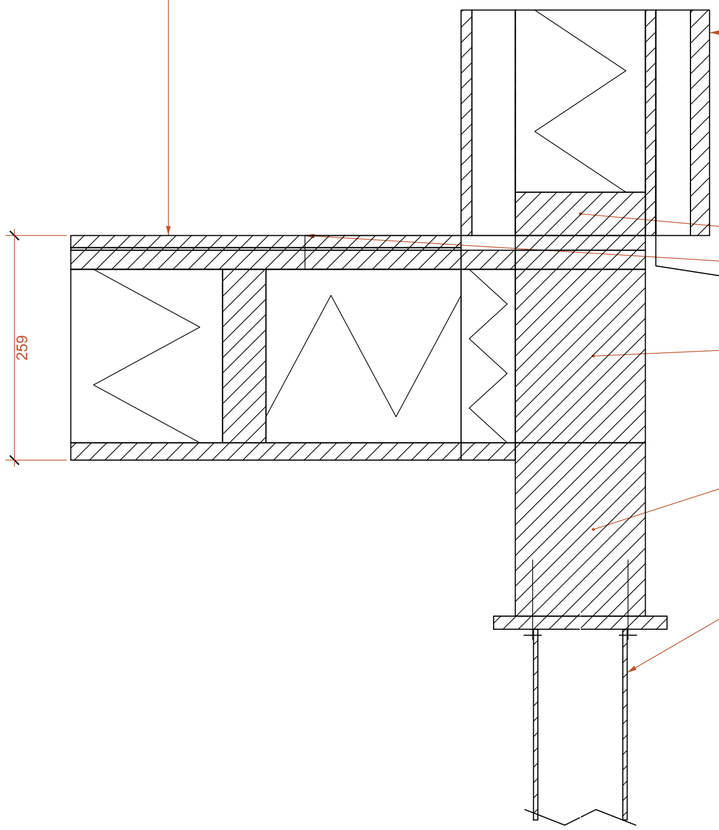

ПОЛ / СВЕРХУ ВНИЗ

09 Паркетная доска / 14 мм
10 Подложка / 3 мм
11 ОСП-3 / 22 мм
12 Пароизоляция
13 Утепление между лагами / 200 мм
14 Ветрозащитная мембрана
15 Нижняя подшивка / 20 мм

СТЕНА / СНАРУЖИ ВНУТРЬ

01 Вертикальная фасадная доска / 22 мм
02 Вертикальная вентобрешётка и горизонтальная контробрешётка / 40 мм
03 Ветро-влагозащитная мембрана
04 Плитная обшивка / 12 мм
05 Зона каркаса с теплоизоляцией / 150 мм
06 Пароизоляция с проклейкой стыков
07 Монтажная полость / 50 мм
08 ГКЛ / 12.5 мм

ЭЛЕМЕНТЫ ПРИМЫКАНИЯ

16 Нижняя обвязка стены опирается на перекрытие / основание
17 Непрерывное герметичное примыкание стены к полу
18 Цокольный отлив с капельником; выход вентзазора с сеткой выше
19 Обвязочная доска перекрытия; опора под нижней обвязкой стены
20 Деревянный ростверк с отсечной прокладкой по оголовку
21 Оголовок, трубчатый ствол и крепление ростверка; по системе свай

Архитектурная адаптация / профили изделий и схема креплений - по выбранной системе.

ПРИМЕЧАНИЯ

1. Номера на полках выносок соответствуют слоям по порядку. Штриховка обозначает материал в сечении.
2. Примыкания построены по слоям библиотеки. Изделия, крепёж и несущие сечения назначаются при дальнейшей разработке.

						ДОМ-7798E1DF-AP	
						Одноэтажный каркасный дом	
Изм.	Кол.	Лист	№ док.	Подп.	Дата		
Разраб.						Стадия: ЭП	Лист: 41 / Листов: 108
Проверил							
Н. контр.						Узел 3. Наружная стена и край пола	ДОМ Архитектурные решения

4 / 42 Стена и карниз кровли

M 1:10

Принципы примыканий: Grand Line / Кликфальц 26.06.2026; APA / Advanced Framing M400; Изоспан / каркасные стены; Изоспан / утеплённые скатные кровли

КРОВЛЯ / СНАРУЖИ ВНУТРЬ

01 Панель Кликфальц / 0.5 мм
02 Разделительный подкладочный слой / 2 мм
03 Сплошной дощатый настил / 25 мм
04 Вентилируемый канал по контррейке / 50 мм
05 Подкровельная мембрана
06 Теплоизоляция в архитектурной зоне стропил / 200 мм
07 Пароизоляция скатов с проклейкой примыканий
08 Монтажная полость по скату / 40 мм
09 Внутренняя деревянная поверхность по скатам / 19 мм

ЭЛЕМЕНТЫ ПРИМЫКАНИЯ

10 Герметичное сопряжение стены с внутренним слоем кровли / проклейка
11 Двойная верхняя обвязка / опирание стропила над каркасом стены
12 Вентиляционный вход с сеткой / непрерывный канал под настилом
13 Подгиб картины, капельник и желоб; мембрана отводит воду в желоб
14 Подшивка широкого свеса с вентиляционным входом и сеткой

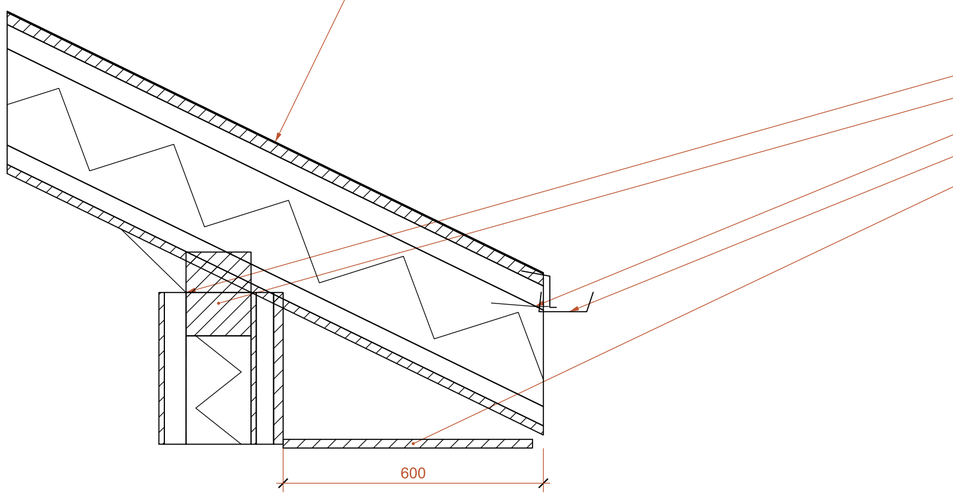

Архитектурная адаптация / профили изделий и схема креплений - по выбранной системе.

ПРИМЕЧАНИЯ

1. Номера на полках выносок соответствуют слоям по порядку. Штриховка обозначает материал в сечении.
2. Примыкания построены по слоям библиотеки. Изделия, крепёж и несущие сечения назначаются при дальнейшей разработке.

						ДОМ-7798E1DF-AP	
						Одноэтажный каркасный дом	
Изм.	Кол.	Лист	№ док.	Подп.	Дата		
Разраб.						Стадия: ЭП	Лист: 42 / Листов: 108
Проверил							
Н. контр.						Узел 4. Стена и карниз кровли	ДОМ Архитектурные решения

Формат A2

5 / 43 Верхний откос окна

М 1:5

Принципы примыканий: Soudal / SWS; Проект владельца / оконные узлы

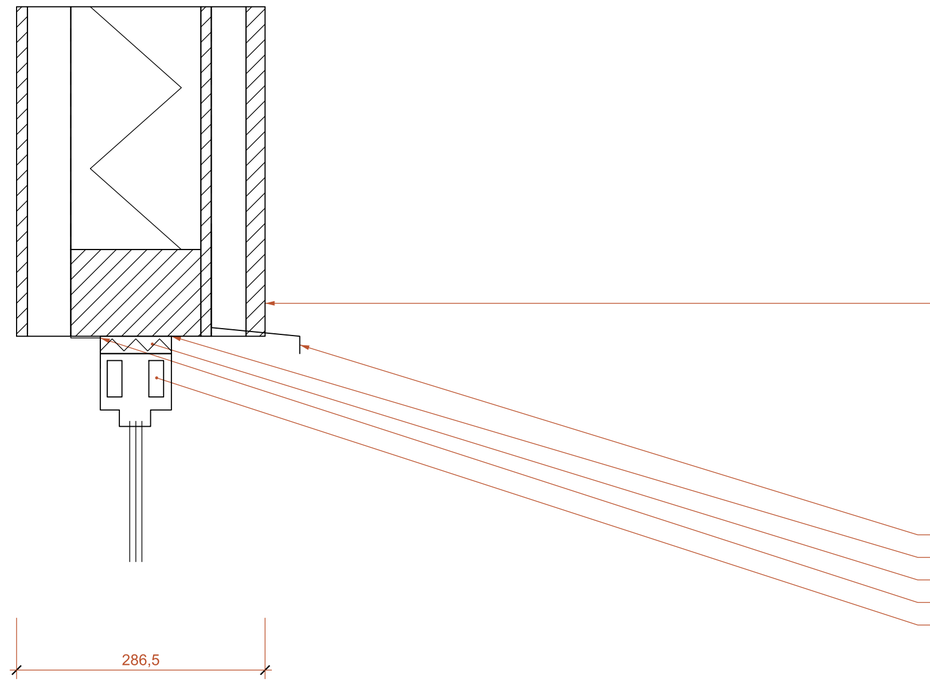

СТЕНА / СНАРУЖИ ВНУТРЬ

01 Вертикальная фасадная доска / 22 мм
02 Вертикальная вентобрешётка и горизонтальная контробрешётка / 40 мм
03 Ветро-влагозащитная мембрана
04 Плитная обшивка / 12 мм
05 Зона каркаса с теплоизоляцией / 150 мм
06 Пароизоляция с проклейкой стыков
07 Монтажная полость / 50 мм
08 ГКЛ / 12.5 мм

ЭЛЕМЕНТЫ ПРИМЫКАНИЯ

09 Надоконный отлив: ветрозащита поверх отбортовки, капельник перед рамой
10 Наружная паропроницаемая лента с нахлёстом на ветрозащиту
11 Монтажный шов с утеплением; опорные колодки под рамой
12 Внутренняя герметичная лента от рамы к пароизоляции стены
13 Оконная рама / профиль по выбранному изделию

Архитектурная адаптация / профили изделий и схема креплений - по выбранной системе.

ПРИМЕЧАНИЯ

1. Номера на полках выносок соответствуют слоям по порядку. Штриховка обозначает материал в сечении.
2. Примыкания построены по слоям библиотеки. Изделия, крепёж и несущие сечения назначаются при дальнейшей разработке.

						ДОМ-7798E1DF-AP	
						Одноэтажный каркасный дом	
Изм.	Кол.	Лист	№ док.	Подп.	Дата		
Разраб.						Стадия: ЭП	Лист: 43 / Листов: 108
Проверил							
Н. контр.						Узел 5. Верхний откос окна	ДОМ. Архитектурные решения

Формат А2

6 / 44 Оконный откос во влажной зоне

М 1:5

Принципы примыканий: Проект владельца / оконные узлы; Schlüter / DITRA installation handbook 04/2026; Soudal / SWS

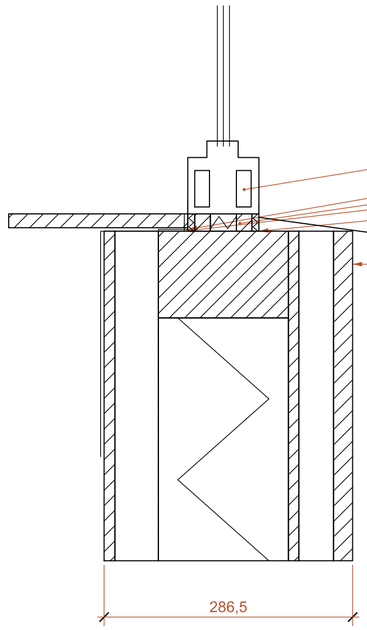

ЭЛЕМЕНТЫ ПРИМЫКАНИЯ

09 Оконная рама / профиль по выбранному изделию
10 Внутренняя герметичная лента от рамы к пароизоляции стены
11 Монтажный шов с утеплением; опорные колодки под рамой
12 Гидроизоляция плиточного откоса до рамы; эластичный шов по периметру
13 Наружная паропроницаемая лента с нахлёстом на ветрозащиту
14 Подоконный отлив с задним и торцевыми бортиками; слив наружу

СТЕНА / СНАРУЖИ ВНУТРЬ

01 Вертикальная фасадная доска / 22 мм
02 Вертикальная вентобрешётка и горизонтальная контробрешётка / 40 мм
03 Ветро-влагозащитная мембрана
04 Плитная обшивка / 12 мм
05 Зона каркаса с теплоизоляцией / 150 мм
06 Пароизоляция с проклейкой стыков
07 Монтажная полость / 50 мм
08 ГКЛ / 12.5 мм

Архитектурная адаптация / профили изделий и схема креплений - по выбранной системе.

ПРИМЕЧАНИЯ

1. Номера на полках выносок соответствуют слоям по порядку. Штриховка обозначает материал в сечении.
2. Примыкания построены по слоям библиотеки. Изделия, крепёж и несущие сечения назначаются при дальнейшей разработке.

						ДОМ-7798E1DF-AP	
						Одноэтажный каркасный дом	
Изм.	Кол.	Лист	№ док.	Подп.	Дата		
Разраб.						Стадия: ЭП	Лист: 44 / Листов: 108
Проверил							
Н. контр.						Узел 6. Оконный откос во влажной зоне	ДОМ Архитектурные решения

Формат А2

7
45

Остекление до пола. Нижнее примыкание

М 1:5

Принципы примыканий: Проект владельца / оконные узлы; Soudal / SWS; Изоспан / цокольное перекрытие

ПОЛ / СВЕРХУ ВНИЗ

01 Паркетная доска / 14 мм
02 Подложка / 3 мм
03 ОСП-3 / 22 мм
04 Пароизоляция
05 Утепление между лагами / 200 мм
06 Ветрозащитная мембрана
07 Нижняя подшивка / 20 мм

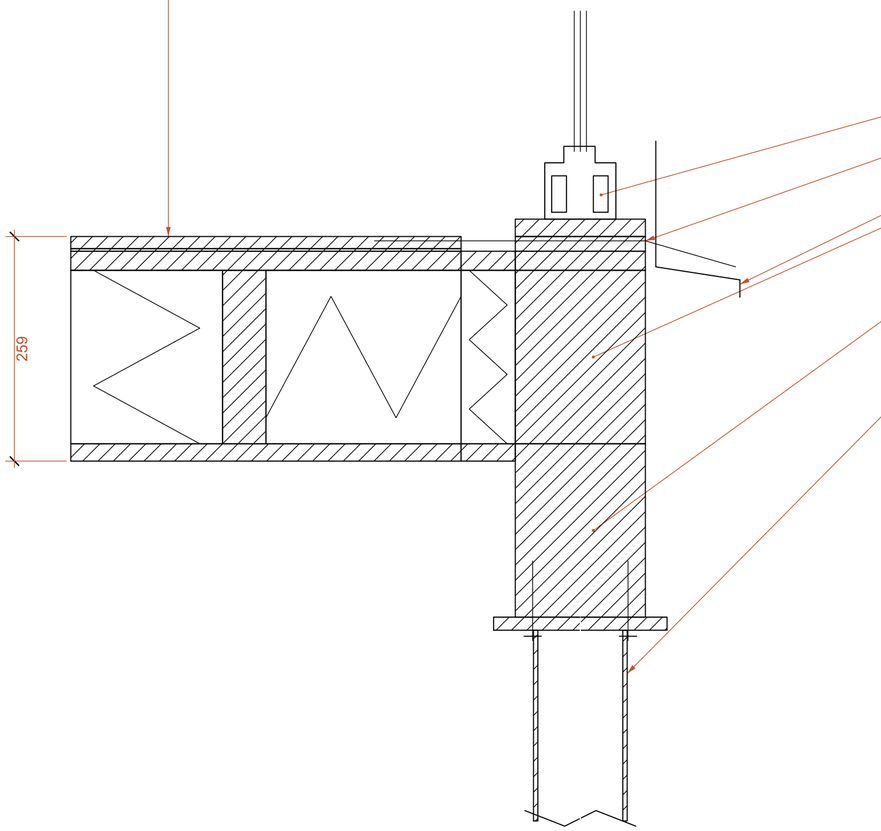

ЭЛЕМЕНТЫ ПРИМЫКАНИЯ

08 Оконная рама / профиль по выбранному изделию
09 Пороговый поддон по непрерывной опоре; задний и торцевые бортики
10 Цокольный отлив с капельником; выход вентзазора с сеткой выше
11 Обвязочная доска перекрытия; опора под нижней обвязкой стены
12 Деревянный ростверк с отсечной прокладкой по оголовку
13 Оголовок, трубчатый ствол и крепление ростверка; по системе свай

Архитектурная адаптация / профили изделий и схема креплений - по выбранной системе.

ПРИМЕЧАНИЯ

1. Номера на полках выносок соответствуют слоям по порядку. Штриховка обозначает материал в сечении.
2. Примыкания построены по слоям библиотеки. Изделия, крепёж и несущие сечения назначаются при дальнейшей разработке.

						ДОМ-7798E1DF-AP	
						Одноэтажный каркасный дом	
Изм.	Кол.	Лист	№ док.	Подп.	Дата		
Разраб.						Стадия: ЭП	Лист: 45 / Листов: 108
Проверил							
Н. контр.						Узел 7. Остекление до пола. Нижнее примыкание	ДОМ Архитектурные решения

8 / 46 Коробка межкомнатной двери. План

М 1:5

Принципы примыканий: КНАУФ / альбом перегородок 2026, С121; APA / Advanced Framing M400

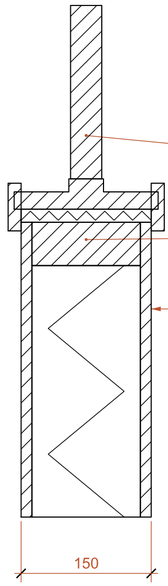

ЭЛЕМЕНТЫ ПРИМЫКАНИЯ

04 Полотно и коробка с притвором; наличник перекрывает монтажный шов

05 Стойка / закладная проёма за коробкой; упругий шов у наличника

СОСТАВ ПЕРЕГОРОДКИ

01 Гипсовая обшивка / 12.5 мм

02 Деревянный каркас со звукоизоляционным заполнением / 125 мм

03 Гипсовая обшивка / 12.5 мм

Архитектурная адаптация / профили изделий и схема креплений - по выбранной системе.

ПРИМЕЧАНИЯ

1. Номера на полках выносок соответствуют слоям по порядку. Штриховка обозначает материал в сечении.
2. Примыкания построены по слоям библиотеки. Изделия, крепёж и несущие сечения назначаются при дальнейшей разработке.

						ДОМ-7798E1DF-AP	
						Одноэтажный каркасный дом	
Изм.	Кол.	Лист	№ док.	Подп.	Дата		
Разраб.						Стадия: ЭП	Лист: 46 / Листов: 108
Проверил							
Н. контр.						Узел 8. Коробка межкомнатной двери. План	ДОМ Архитектурные решения

Формат А2

9
47

Гидроизоляция пола и стены влажной зоны

M 1:5

Принципы примыканий: Schlüter / DITRA installation handbook 04/2026

ПОЛ / СВЕРХУ ВНИЗ

01 F02 керамогранит / 10 мм
02 Совместимый плиточный клей / 3.5 мм
03 Разделительная гидроизоляционная мембрана / герметичные стыки / 3.5 мм
04 ОСП-3 / 22 мм
05 Пароизоляция
06 Утепление между лагами / 200 мм
07 Ветрозащитная мембрана
08 Нижняя подшивка / 20 мм

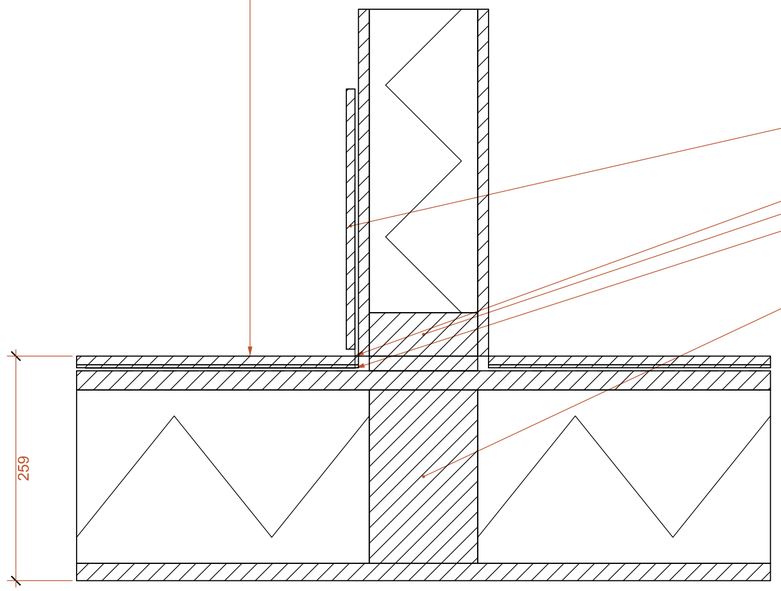

ЭЛЕМЕНТЫ ПРИМЫКАНИЯ

09 W02 по гидроизолированному основанию; эластичный стык пола и стены
10 Периметральный деформационный шов; покрытие не зажато перегородкой
11 Нижняя обвязка перегородки по основанию; упругая звукоизоляционная прокладка снизу
12 Гидроизоляционная мембрана и угловая лента; нахлёст не менее 50 мм
13 Закладная / балка непосредственно под опорой перегородки

Архитектурная адаптация / профили изделий и схема креплений - по выбранной системе.

ПРИМЕЧАНИЯ

1. Номера на полках выносок соответствуют слоям по порядку. Штриховка обозначает материал в сечении.
2. Примыкания построены по слоям библиотеки. Изделия, крепёж и несущие сечения назначаются при дальнейшей разработке.

						ДОМ-7798E1DF-AP	
						Одноэтажный каркасный дом	
Изм.	Кол.	Лист	№ док.	Подп.	Дата		
Разраб.						Стадия: ЭП	Лист: 47 / Листов: 108
Проверил							
Н. контр.						Узел 9. Гидроизоляция пола и стены влажной зоны	ДОМ. Архитектурные решения

Формат A2

10
48

Перегородка и наружная стена

М 1:5

Принципы примыканий: КНАУФ / альбом перегородок 2026, С121; Изоспан / каркасные стены

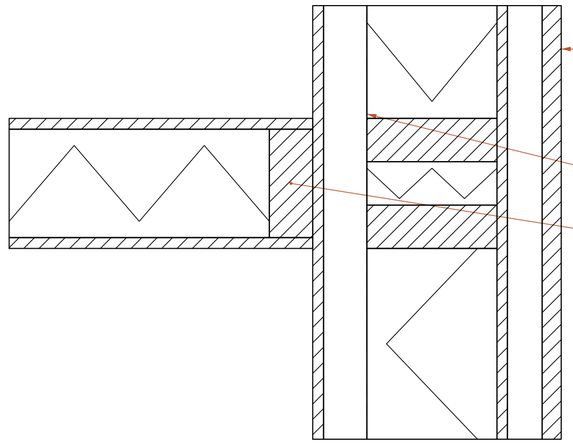

СТЕНА / СНАРУЖИ ВНУТРЬ

01 Вертикальная фасадная доска / 22 мм
02 Вертикальная вентобрешётка и горизонтальная контробрешётка / 40 мм
03 Ветро-влагозащитная мембрана
04 Плитная обшивка / 12 мм
05 Зона каркаса с теплоизоляцией / 150 мм
06 Пароизоляция с проклейкой стыков
07 Монтажная полость / 50 мм
08 ГКЛ / 12.5 мм

ЭЛЕМЕНТЫ ПРИМЫКАНИЯ

09 Пароизоляция наружной стены непрерывна за перегородкой
10 Торцевая стойка перегородки закреплена через отделку к закладной

Архитектурная адаптация / профили изделий и схема креплений - по выбранной системе.

ПРИМЕЧАНИЯ
1. Номера на полках выносок соответствуют слоям по порядку. Штриховка обозначает материал в сечении.
2. Примыкания построены по слоям библиотеки. Изделия, крепёж и несущие сечения назначаются при дальнейшей разработке.

						ДОМ-7798E1DF-AP	
						Одноэтажный каркасный дом	
Изм.	Кол.	Лист	№ док.	Подп.	Дата		
Разраб.						Стадия: ЭП	Лист: 48 / Листов: 108
Проверил							
Н. контр.						Узел 10. Перегородка и наружная стена	ДОМ Архитектурные решения

11 / 49 Угол наружных стен. План

М 1:5

Принципы примыканий: APA / Advanced Framing M400; Изоспан / каркасные стены

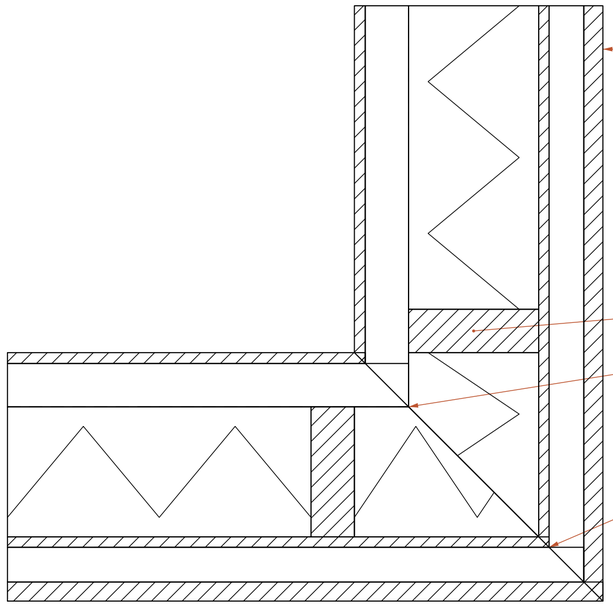

СТЕНА / СНАРУЖИ ВНУТРЬ

01 Вертикальная фасадная доска / 22 мм
02 Вертикальная вентобрешётка и горизонтальная контробрешётка / 40 мм
03 Ветро-влагозащитная мембрана
04 Плитная обшивка / 12 мм
05 Зона каркаса с теплоизоляцией / 150 мм
06 Пароизоляция с проклейкой стыков
07 Монтажная полость / 50 мм
08 ГКЛ / 12.5 мм

ЭЛЕМЕНТЫ ПРИМЫКАНИЯ

09 Угловые стойки и опора отделки; полость доступна для утепления
10 Непрерывный внутренний герметичный слой в утеплённом углу
11 Ветрозащита огибает угол; фасадные возвраты с вентзазором

Архитектурная адаптация / профили изделий и схема креплений - по выбранной системе.

ПРИМЕЧАНИЯ

1. Номера на полках выносок соответствуют слоям по порядку. Штриховка обозначает материал в сечении.
2. Примыкания построены по слоям библиотеки. Изделия, крепёж и несущие сечения назначаются при дальнейшей разработке.

						ДОМ-7798E1DF-AP
						Одноэтажный каркасный дом
Изм.	Кол.	Лист	№ док.	Подп.	Дата	
Разраб.						Стадия: ЭП; Лист: 49; Листов: 108
Проверил						
Н. контр.						Узел 11. Угол наружных стен. План
						ДОМ Архитектурные решения

Формат А2

12
50

Конёк кровли. Разрез

М 1:5

Принципы примыканий: Grand Line / Кликфальц 26.06.2026; APA / Advanced Framing M400; Изоспан / утеплённые скатные кровли

КРОВЛЯ / СНАРУЖИ ВНУТРЬ

01 Панель Кликфальц / 0.5 мм
02 Разделительный подкладочный слой / 2 мм
03 Сплошной дощатый настил / 25 мм
04 Вентилируемый канал по контррейке / 50 мм
05 Подкровельная мембрана
06 Теплоизоляция в архитектурной зоне стропил / 200 мм
07 Пароизоляция скатов с проклейкой примыканий
08 Монтажная полость по скату / 40 мм
09 Внутренняя деревянная поверхность по скатам / 19 мм

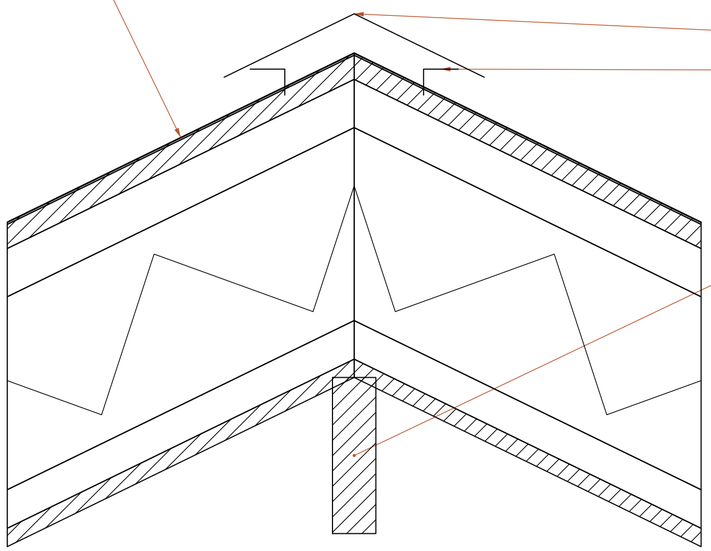

ЭЛЕМЕНТЫ ПРИМЫКАНИЯ

10 Коньковый / ребровый добор на опорах; картины отбортованы под добором
11 Защищённый вентиляционный выход; сетка / уплотнение по системе
12 Коньковое сопряжение / опирание стропил по выбранной системе

Архитектурная адаптация / профили изделий и схема креплений - по выбранной системе.

ПРИМЕЧАНИЯ

1. Номера на полках выносок соответствуют слоям по порядку. Штриховка обозначает материал в сечении.
2. Примыкания построены по слоям библиотеки. Изделия, крепёж и несущие сечения назначаются при дальнейшей разработке.

						ДОМ-7798E1DF-AP
Изм.	Кол.	Лист	№ док.	Подп.	Дата	Одноэтажный каркасный дом
Разраб.						Стадия: ЭП; Лист: 50; Листов: 108
Проверил						
Н. контр.						Узел 12. Конёк кровли. Разрез
						ДОМ Архитектурные решения

13 / 51 Торцевой свес кровли

М 1:5

Принципы примыканий: Grand Line / Кликфальц 26.06.2026; Изоспан / утеплённые скатные кровли

КРОВЛЯ / СНАРУЖИ ВНУТРЬ

01 Панель Кликфальц / 0.5 мм
02 Разделительный подкладочный слой / 2 мм
03 Сплошной дощатый настил / 25 мм
04 Вентилируемый канал по контррейке / 50 мм
05 Подкровельная мембрана
06 Теплоизоляция в архитектурной зоне стропил / 200 мм
07 Пароизоляция скатов с проклейкой примыканий
08 Монтажная полость по скату / 40 мм
09 Внутренняя деревянная поверхность по скатам / 19 мм

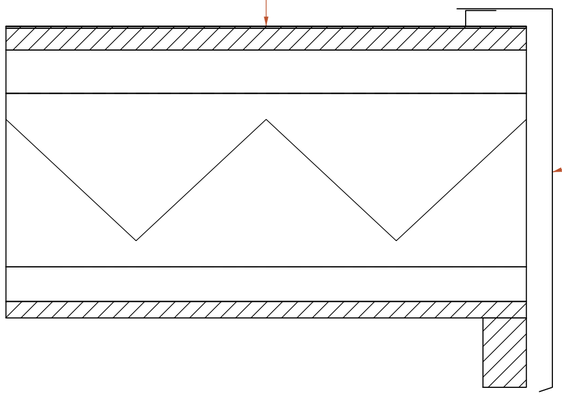

ЭЛЕМЕНТЫ ПРИМЫКАНИЯ

10 Торцевая планка поверх отбортовки; скрытая опора и лобовая доска

Архитектурная адаптация / профили изделий и схема креплений - по выбранной системе.

ПРИМЕЧАНИЯ

1. Номера на полках выносок соответствуют слоям по порядку. Штриховка обозначает материал в сечении.
2. Примыкания построены по слоям библиотеки. Изделия, крепёж и несущие сечения назначаются при дальнейшей разработке.

						ДОМ-7798E1DF-AP	
						Одноэтажный каркасный дом	
Изм.	Кол.	Лист	№ док.	Подп.	Дата		
Разраб.						Стадия: ЭП	Лист: 51 / Листов: 108
Проверил							
Н. контр.						Узел 13. Торцевой свес кровли	ДОМ Архитектурные решения

14 / 52 Терраса и дверной порог

М 1:5

Принципы примыканий: Trex / deck framing and flashing; Soudal / SWS; Изоспан / цокольное перекрытие

ПОЛ / СВЕРХУ ВНИЗ

01 Паркетная доска / 14 мм
02 Подложка / 3 мм
03 ОСП-3 / 22 мм
04 Пароизоляция
05 Утепление между лагами / 200 мм
06 Ветрозащитная мембрана
07 Нижняя подшивка / 20 мм

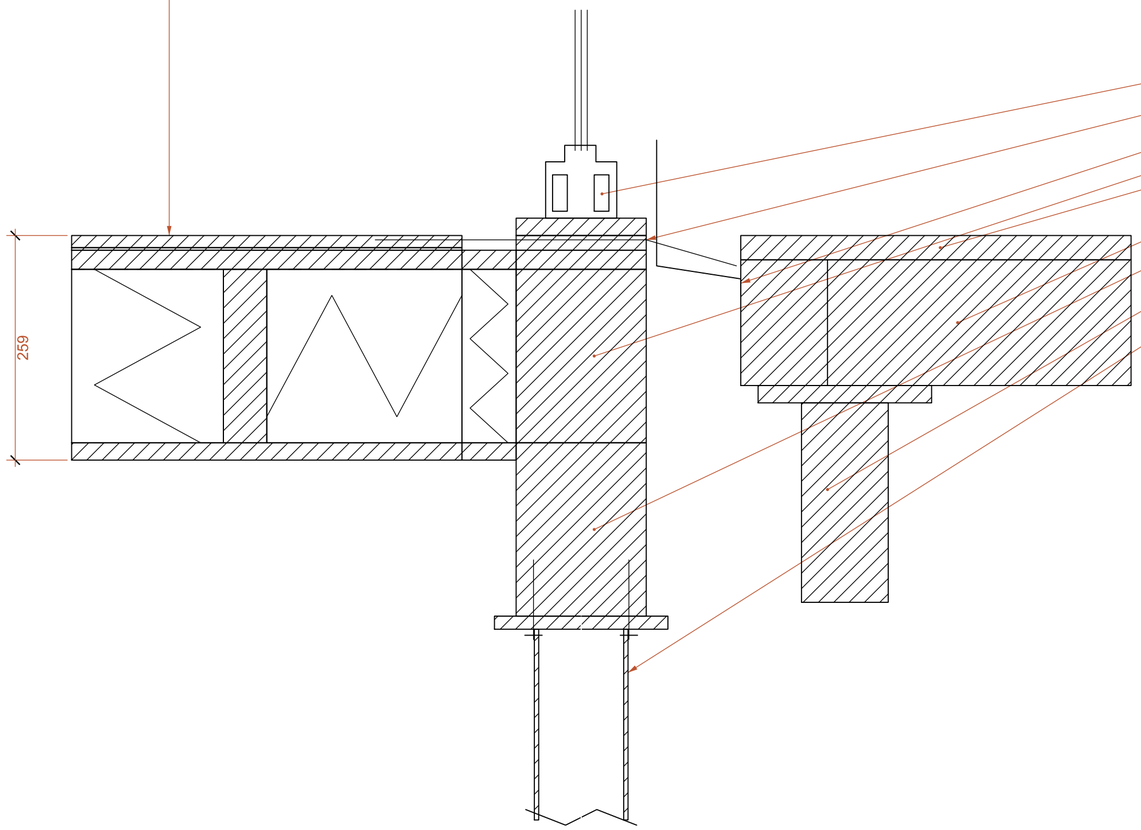

ЭЛЕМЕНТЫ ПРИМЫКАНИЯ

08 Оконная рама / профиль по выбранному изделию
09 Пороговый поддон по непрерывной опоре; задний и торцевые бортики
10 Цокольный отлив с капельником; выход вентзазора с сеткой выше
11 Обвязочная доска перекрытия; опора под нижней обвязкой стены
12 Доска настила / вентзазор у фасада
13 Балки и лаги в одном уровне; независимое опирание
14 Деревянный ростверк с отсечной прокладкой по оголовку
15 Оголовок и отдельная свайная / столбчатая опора
16 Оголовок, трубчатый ствол и крепление ростверка; по системе свай

Архитектурная адаптация / профили изделий и схема креплений - по выбранной системе.

ПРИМЕЧАНИЯ

1. Номера на полках выносок соответствуют слоям по порядку. Штриховка обозначает материал в сечении.
2. Примыкания построены по слоям библиотеки. Изделия, крепёж и несущие сечения назначаются при дальнейшей разработке.

						ДОМ-7798E1DF-AP	
						Одноэтажный каркасный дом	
Изм.	Кол.	Лист	№ док.	Подп.	Дата		
Разраб.						Стадия: ЭП	Лист: 52 / Листов: 108
Проверил							
Н. контр.						Узел 14. Терраса и дверной порог	ДОМ Архитектурные решения

15 / 53 Навес и фасад

М 1:5

Принципы примыканий: Trex / deck framing and flashing; Изоспан / каркасные стены

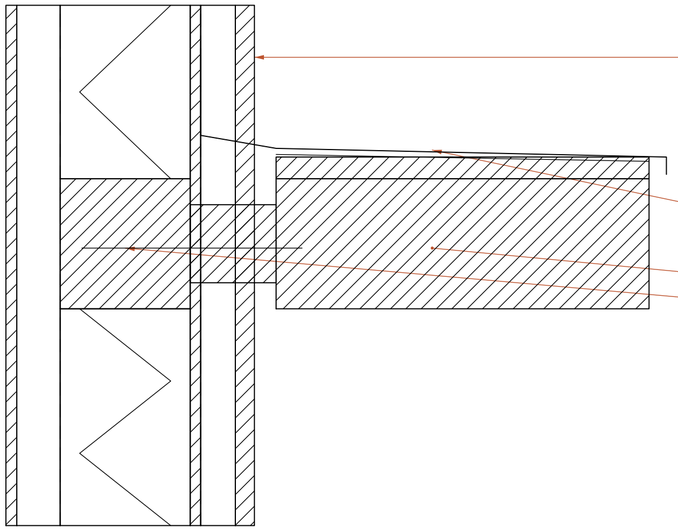

СТЕНА / СНАРУЖИ ВНУТРЬ

01 Вертикальная фасадная доска / 22 мм
02 Вертикальная вентобрешётка и горизонтальная контробрешётка / 40 мм
03 Ветро-влагозащитная мембрана
04 Плитная обшивка / 12 мм
05 Зона каркаса с теплоизоляцией / 150 мм
06 Пароизоляция с проклейкой стыков
07 Монтажная полость / 50 мм
08 ГКЛ / 12.5 мм

ЭЛЕМЕНТЫ ПРИМЫКАНИЯ

09 Фартук за ветрозащитой стены поверх мембраны навеса с уклоном
10 Каркас и настил навеса; геометрия опирания, сечения по отдельному решению
11 Опорный ригель / закладная навеса соединены с каркасом сквозь фасад

Архитектурная адаптация / профили изделий и схема креплений - по выбранной системе.

ПРИМЕЧАНИЯ

1. Номера на полках выносок соответствуют слоям по порядку. Штриховка обозначает материал в сечении.
2. Примыкания построены по слоям библиотеки. Изделия, крепёж и несущие сечения назначаются при дальнейшей разработке.

						ДОМ-7798E1DF-AP	
						Одноэтажный каркасный дом	
Изм.	Кол.	Лист	№ док.	Подп.	Дата		
Разраб.						Стадия: ЭП	Лист: 53 / Листов: 108
Проверил							
Н. контр.						Узел 15. Навес и фасад	ДОМ Архитектурные решения

Формат А2

18
54

Свайное основание, оголовок и опирание стены

М 1:5

Принципы примыканий: ТЕХНОНИКОЛЬ / каркасные дома, СТО 72746455-4.7.4-2025; Изоспан / цокольное перекрытие; Изоспан / каркасные стены; БАФ-Инжиниринг / инструкция сборки

ПОЛ / СВЕРХУ ВНИЗ

09 Паркетная доска / 14 мм
10 Подложка / 3 мм
11 ОСП-3 / 22 мм
12 Пароизоляция
13 Утепление между лагами / 200 мм
14 Ветрозащитная мембрана
15 Нижняя подшивка / 20 мм

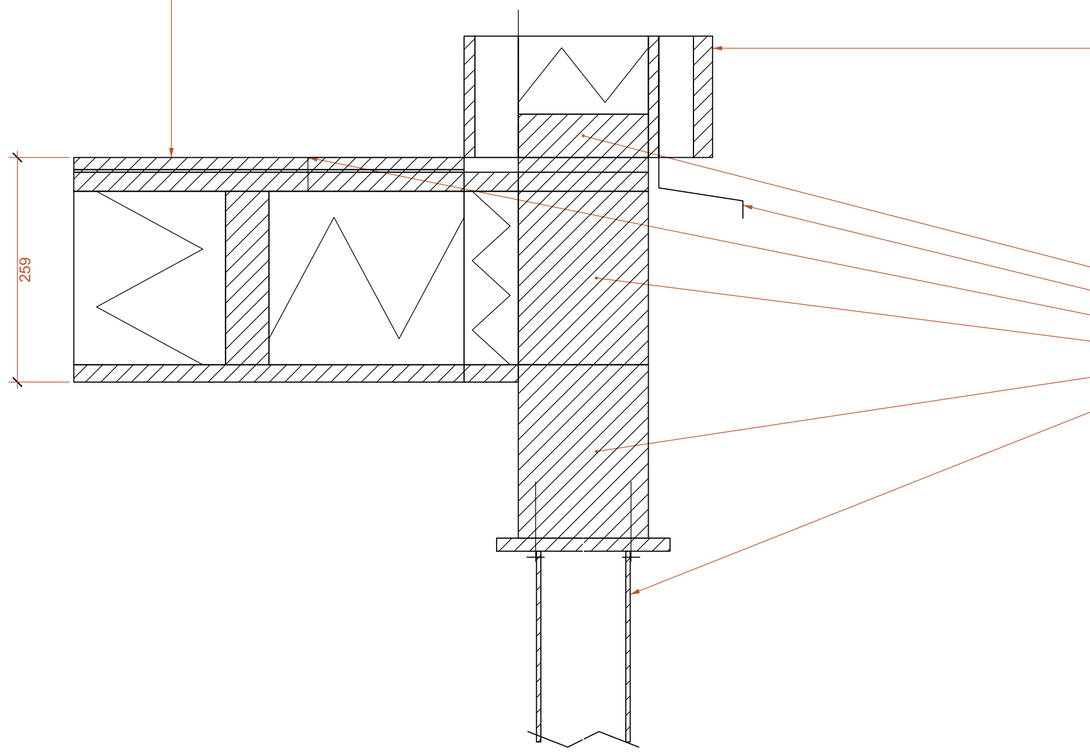

СТЕНА / СНАРУЖИ ВНУТРЬ

01 Вертикальная фасадная доска / 22 мм
02 Вертикальная вентобрешётка и горизонтальная контробрешётка / 40 мм
03 Ветро-влагозащитная мембрана
04 Плитная обшивка / 12 мм
05 Зона каркаса с теплоизоляцией / 150 мм
06 Пароизоляция с проклейкой стыков
07 Монтажная полость / 50 мм
08 ГКЛ / 12.5 мм

ЭЛЕМЕНТЫ ПРИМЫКАНИЯ

16 Нижняя обвязка стены опирается на перекрытие / основание
17 Цокольный отлив с капельником; выход вентзазора с сеткой выше
18 Непрерывное герметичное примыкание стены к полу
19 Обвязочная доска перекрытия; опора под нижней обвязкой стены
20 Деревянный ростверк с отсечной прокладкой по оголовку
21 Оголовок, трубчатый ствол и крепление ростверка; по системе свай

Архитектурная адаптация / профили изделий и схема креплений - по выбранной системе.

ПРИМЕЧАНИЯ

1. Номера на полках выносок соответствуют слоям по порядку. Штриховка обозначает материал в сечении.
2. Примыкания построены по слоям библиотеки. Изделия, крепёж и несущие сечения назначаются при дальнейшей разработке.

						ДОМ-7798E1DF-AP	
						Одноэтажный каркасный дом	
Изм.	Кол.	Лист	№ док.	Подп.	Дата		
Разраб.						Стадия: ЭП	Лист: 54 / Листов: 108
Проверил							
Н. контр.						Узел 18. Свайное основание, оголовок и опирание стены	ДОМ Архитектурные решения

19
55

Опирание внутренней несущей стены на перекрытие и ростверк

М 1:10

Принципы примыканий: ТЕХНОНИКОЛЬ / каркасные дома, СТО 72746455-4.7.4-2025; Изоспан / цокольное перекрытие

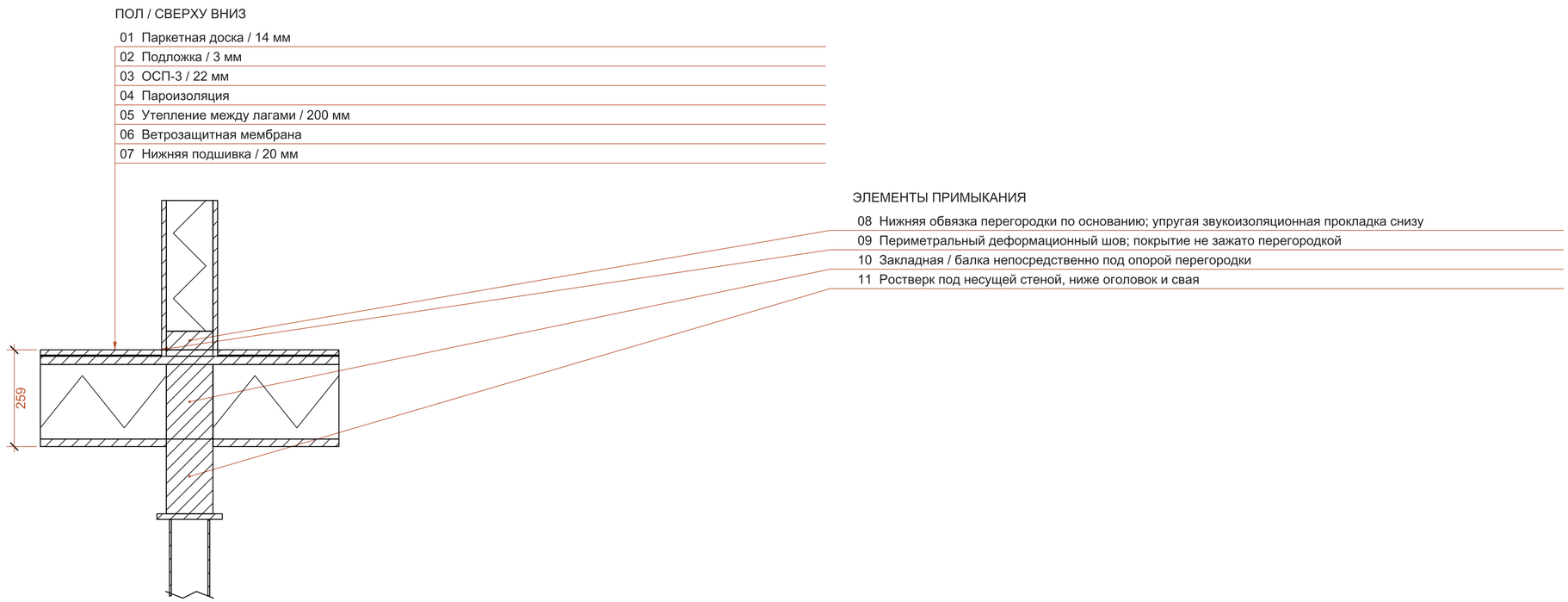

Архитектурная адаптация / профили изделий и схема креплений - по выбранной системе.

ПРИМЕЧАНИЯ

1. Номера на полках выносок соответствуют слоям по порядку. Штриховка обозначает материал в сечении.
2. Примыкания построены по слоям библиотеки. Изделия, крепёж и несущие сечения назначаются при дальнейшей разработке.

						ДОМ-7798E1DF-AP	
						Одноэтажный каркасный дом	
Изм.	Кол.	Лист	№ док.	Подп.	Дата		
Разраб.						Стадия: ЭП	Лист: 55 / Листов: 108
Проверил							
Н. контр.						Узел 19. Опирание внутренней несущей стены на перекрытие и	ДОМ Архитектурные решения

20
56

Нижнее примыкание перегородки к основанию пола

М 1:5

Принципы примыканий: КНАУФ / альбом перегородок 2026, С121; Изоспан / цокольное перекрытие

ПОЛ / СВЕРХУ ВНИЗ

01 Паркетная доска / 14 мм
02 Подложка / 3 мм
03 ОСП-3 / 22 мм
04 Пароизоляция
05 Утепление между лагами / 200 мм
06 Ветрозащитная мембрана
07 Нижняя подшивка / 20 мм

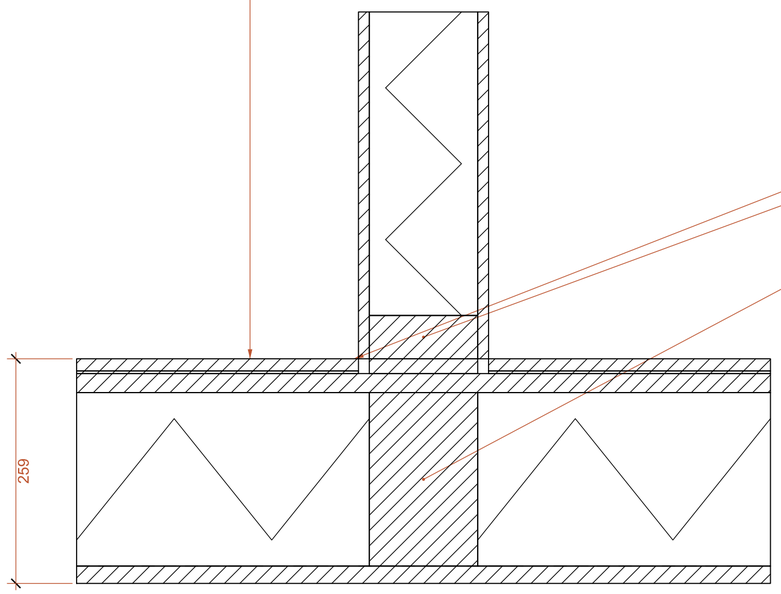

ЭЛЕМЕНТЫ ПРИМЫКАНИЯ

08 Периметральный деформационный шов; покрытие не зажато перегородкой
09 Нижняя обвязка перегородки по основанию; упругая звукоизоляционная прокладка снизу
10 Закладная / балка непосредственно под опорой перегородки

Архитектурная адаптация / профили изделий и схема креплений - по выбранной системе.

ПРИМЕЧАНИЯ

1. Номера на полках выносок соответствуют слоям по порядку. Штриховка обозначает материал в сечении.
2. Примыкания построены по слоям библиотеки. Изделия, крепёж и несущие сечения назначаются при дальнейшей разработке.

						ДОМ-7798E1DF-AP	
						Одноэтажный каркасный дом	
Изм.	Кол.	Лист	№ док.	Подп.	Дата		
Разраб.						Стадия: ЭП	Лист: 56 / Листов: 108
Проверил							
Н. контр.						Узел 20. Нижнее примыкание перегородки к основанию пола	ДОМ. Архитектурные решения

Формат А2

22 / 57 Дымоход. Кровельная проходка

M 1:10

Принципы примыканий: Schiedel / PERMETER



ЭЛЕМЕНТЫ ПРИМЫКАНИЯ

10 Оголовок дымохода / вытяжной выход; высота по выбранной системе
11 Штормовой воротник над проходкой; верх фартука под кровельным покрытием
12 Утеплённый дымоход, отдельный от вентиляционных каналов
13 Системная опора / противопожарный короб; отступки от дерева по выбранной системе

КРОВЛЯ / СНАРУЖИ ВНУТРЬ

01	Панель Кликфальц / 0.5 мм
02	Разделительный подкладочный слой / 2 мм
03	Сплошной дощатый настил / 25 мм
04	Вентилируемый канал по контррейке / 50 мм
05	Подкровельная мембрана
06	Теплоизоляция в архитектурной зоне стропил / 200 мм
07	Пароизоляция скатов с проклейкой примыканий
08	Монтажная полость по скату / 40 мм
09	Внутренняя деревянная поверхность по скатам / 19 мм

Архитектурная адаптация / профили изделий и схема креплений - по выбранной системе.

ПРИМЕЧАНИЯ

1. Номера на полках выносок соответствуют слоям по порядку. Штриховка обозначает материал в сечении.
2. Примыкания построены по слоям библиотеки. Изделия, крепёж и несущие сечения назначаются при дальнейшей разработке.

						ДОМ-7798E1DF-AP
						Одноэтажный каркасный дом
Изм.	Кол.	Лист	№ док.	Подп.	Дата	
Разраб.						Стадия: ЭП; Лист: 57; Листов: 108
Проверил						
Н. контр.						Узел 22. Дымоход. Кровельная проходка
						ДОМ Архитектурные решения

23 / 58 Вытяжка санузла. Кровельная проходка

М 1:10

Принципы примыканий: VILPE / Classic Vino Click

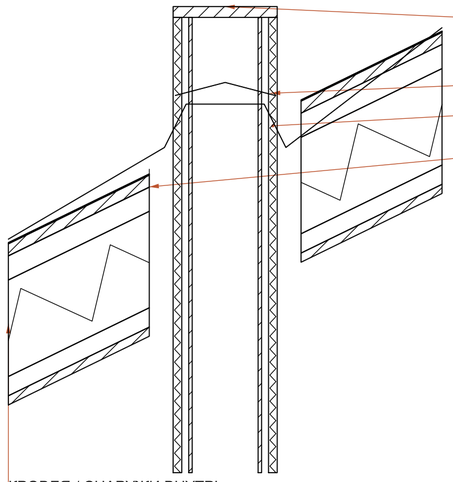

ЭЛЕМЕНТЫ ПРИМЫКАНИЯ

10 Оголовок дымохода / вытяжной выход; высота по выбранной системе
11 Штормовой воротник над проходкой; верх фартука под кровельным покрытием
12 Непрерывное утепление канала и герметичная парозащитная оболочка
13 Уплотнение подкровельной мембраны / отвод воды вокруг проходки

КРОВЛЯ / СНАРУЖИ ВНУТРЬ

01	Панель Кликфальц / 0.5 мм
02	Разделительный подкладочный слой / 2 мм
03	Сплошной дощатый настил / 25 мм
04	Вентилируемый канал по контррейке / 50 мм
05	Подкровельная мембрана
06	Теплоизоляция в архитектурной зоне стропил / 200 мм
07	Пароизоляция скатов с проклейкой примыканий
08	Монтажная полость по скату / 40 мм
09	Внутренняя деревянная поверхность по скатам / 19 мм

Архитектурная адаптация / профили изделий и схема креплений - по выбранной системе.

ПРИМЕЧАНИЯ

1. Номера на полках выносок соответствуют слоям по порядку. Штриховка обозначает материал в сечении.
2. Примыкания построены по слоям библиотеки. Изделия, крепёж и несущие сечения назначаются при дальнейшей разработке.

						ДОМ-7798E1DF-AP
						Одноэтажный каркасный дом
Изм.	Кол.	Лист	№ док.	Подп.	Дата	
Разраб.						Стадия: ЭП; Лист: 58; Листов: 108
Проверил						
Н. контр.						Узел 23. Вытяжка санузла. Кровельная проходка
						ДОМ. Архитектурные решения

Формат А2

26 / 59 Кухонная вытяжка. Отдельная кровельная проходка

M 1:10

Принципы примыканий: Bosch / extractor hood installation instructions; VILPE / range hood and separate roof fan arrangements; VILPE / Classic Vino Click

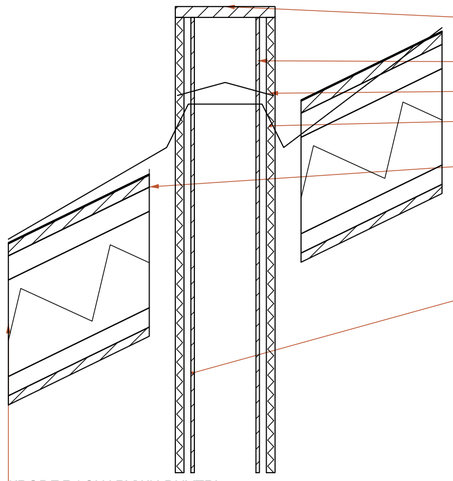

ЭЛЕМЕНТЫ ПРИМЫКАНИЯ

10 Оголовок дымохода / вытяжной выход; высота по выбранной системе

11 Оголовок / обратный клапан по выбранной системе кровельного выхода

12 Штормовой воротник над проходкой; верх фартука под кровельным покрытием

13 Непрерывное утепление канала и герметичная парозащитная оболочка

14 Уплотнение подкровельной мембраны / отвод воды вокруг проходки

15 Гладкий металлический канал кухонной вытяжки; с санузлом не объединять

КРОВЛЯ / СНАРУЖИ ВНУТРЬ

01	Панель Кликфальц / 0.5 мм
02	Разделительный подкладочный слой / 2 мм
03	Сплошной дощатый настил / 25 мм
04	Вентилируемый канал по контррейке / 50 мм
05	Подкровельная мембрана
06	Теплоизоляция в архитектурной зоне стропил / 200 мм
07	Пароизоляция скатов с проклейкой примыканий
08	Монтажная полость по скату / 40 мм
09	Внутренняя деревянная поверхность по скатам / 19 мм

Архитектурная адаптация / профили изделий и схема креплений - по выбранной системе.

ПРИМЕЧАНИЯ

1. Номера на полках выносок соответствуют слоям по порядку. Штриховка обозначает материал в сечении.
2. Примыкания построены по слоям библиотеки. Изделия, крепёж и несущие сечения назначаются при дальнейшей разработке.

						ДОМ-7798E1DF-AP
Изм.	Кол.	Лист	№ док.	Подп.	Дата	Одноэтажный каркасный дом
Разраб.						Стадия: ЭП; Лист: 59; Листов: 108
Проверил						
Н. контр.						Узел 26. Кухонная вытяжка. Отдельная кровельная проходка
						ДОМ Архитектурные решения

27
60

Вытяжка над плитой. Кожух, канал и обслуживание

М 1:10

Принципы примыканий: Bosch / extractor hood installation instructions

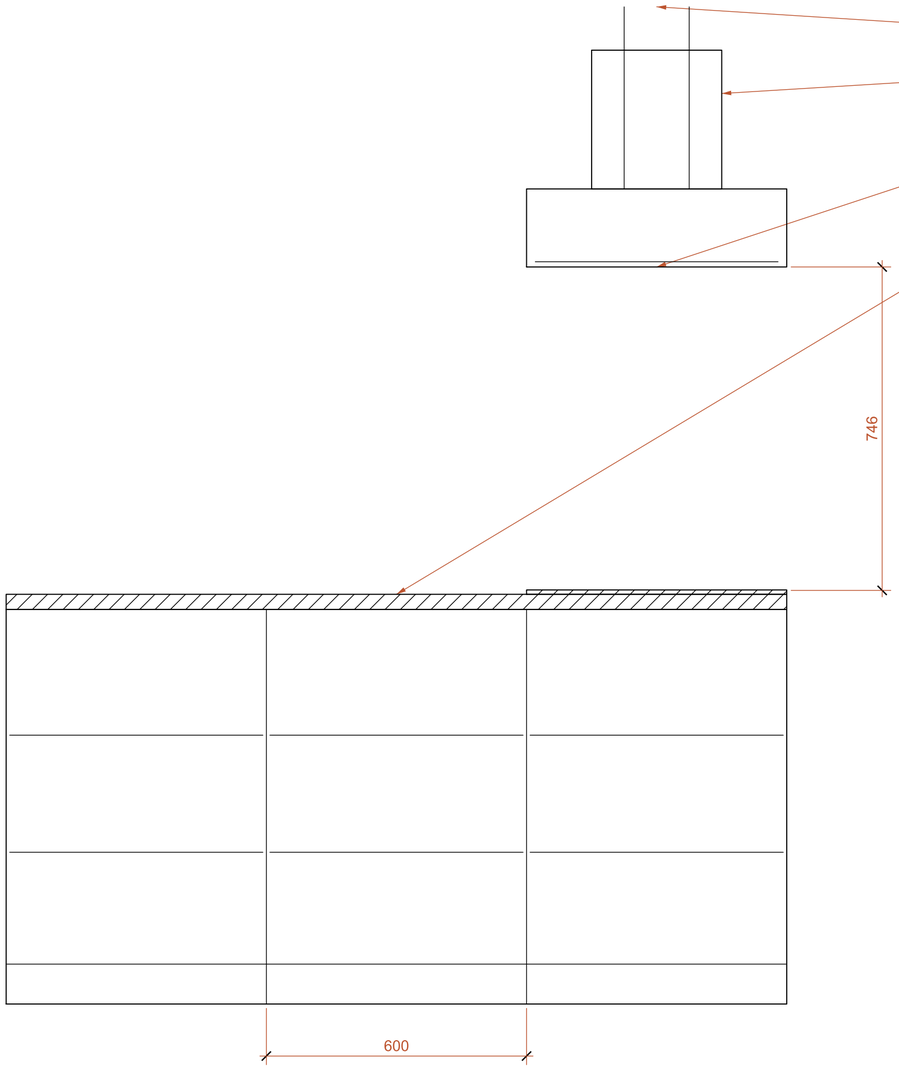

ЭЛЕМЕНТЫ ПРИМЫКАНИЯ

01 Отдельный гладкий металлический канал к узлу 26; без подключения санузла
02 Съёмный кожух; доступное подключение питания сбоку
03 Вытяжка и съёмный жировой фильтр над электропанелью; зазор по выбранному изделию
04 Свободный рабочий модуль, минимум 600 мм

Архитектурная адаптация / профили изделий и схема креплений - по выбранной системе.

ПРИМЕЧАНИЯ

1. Номера на полках выносок соответствуют слоям по порядку. Штриховка обозначает материал в сечении.
2. Примыкания построены по слоям библиотеки. Изделия, крепёж и несущие сечения назначаются при дальнейшей разработке.

						ДОМ-7798E1DF-AP
						Одноэтажный каркасный дом
Изм.	Кол.	Лист	№ док.	Подп.	Дата	
Разраб.						Стадия: ЭП; Лист: 60; Листов: 108
Проверил						
Н. контр.						Узел 27. Вытяжка над плитой. Кожух, канал и обслуживание
						ДОМ Архитектурные решения

28/61 Стойка навеса. Настил и опирание на основание

М 1:10

Принципы примыканий: ГЛАВ-СВАИ / оголовок и обвязка; Simpson Strong-Tie / BC post cap and base; Trex / deck framing and flashing

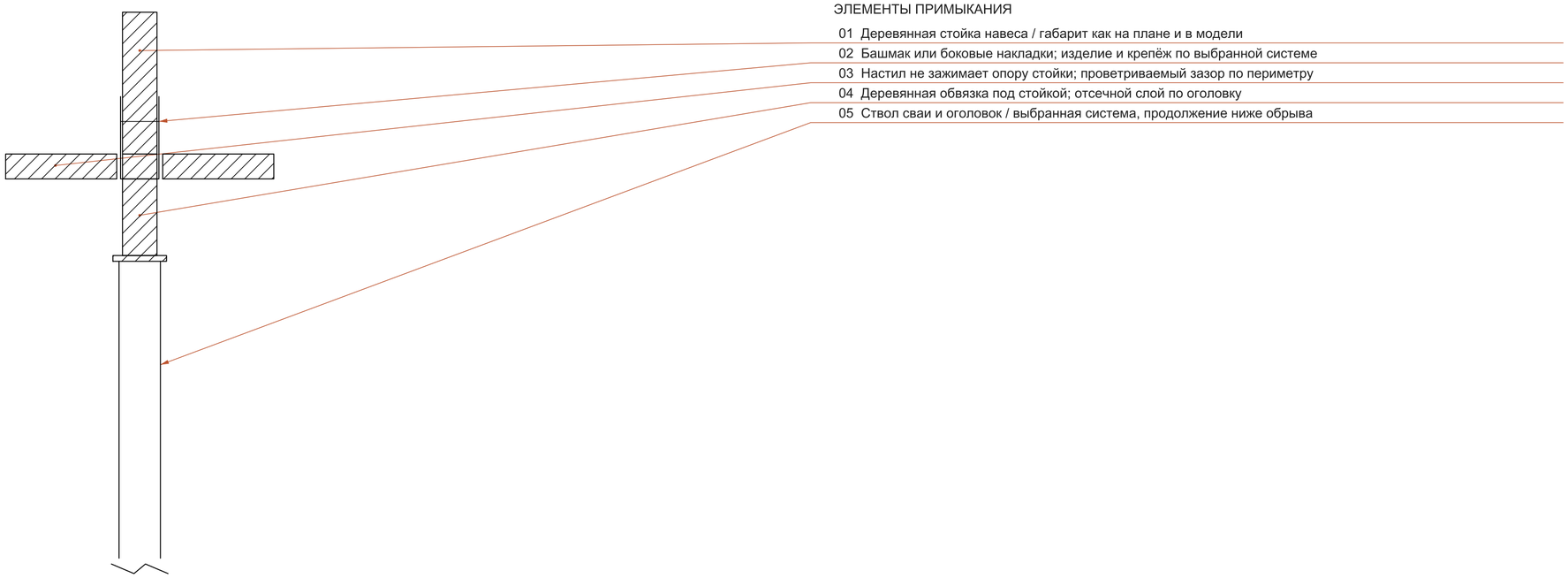

ЭЛЕМЕНТЫ ПРИМЫКАНИЯ

01 Деревянная стойка навеса / габарит как на плане и в модели

02 Башмак или боковые накладки; изделие и крепёж по выбранной системе

03 Настил не зажимает опору стойки; проветриваемый зазор по периметру

04 Деревянная обвязка под стойкой; отсечной слой по оголовку

05 Ствол сваи и оголовок / выбранная система, продолжение ниже обрыва

Архитектурная адаптация / профили изделий и схема креплений - по выбранной системе.

ПРИМЕЧАНИЯ

1. Номера на полках выносок соответствуют слоям по порядку. Штриховка обозначает материал в сечении.
2. Примыкания построены по слоям библиотеки. Изделия, крепёж и несущие сечения назначаются при дальнейшей разработке.

						ДОМ-7798E1DF-AP	
						Одноэтажный каркасный дом	
Изм.	Кол.	Лист	№ док.	Подп.	Дата		
Разраб.						Стадия: ЭП	Лист: 61 / Листов: 108
Проверил							
Н. контр.						Узел 28. Стойка навеса. Настил и опирание на	ДОМ Архитектурные решения

29/62 Кровля навеса. Опирание на стойку и кромка

M 1:5

Принципы примыканий: Simpson Strong-Tie / BC post cap and base; Trex / deck framing and flashing

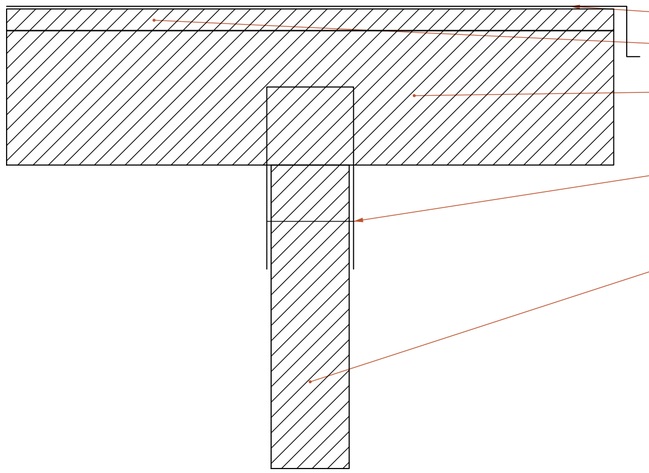

ЭЛЕМЕНТЫ ПРИМЫКАНИЯ

01 Защитное покрытие заведено на край; капельник за древесиной
02 Сплошной настил навеса под защитным покрытием
03 Зона каркаса навеса; расположение и сечения по выбранной системе
04 Накладки соединяют стойку с опорной зоной; крепёж подбирается отдельно
05 Стойка непосредственно под опорной зоной навеса / габарит модели

Архитектурная адаптация / профили изделий и схема креплений - по выбранной системе.

ПРИМЕЧАНИЯ

1. Номера на полках выносок соответствуют слоям по порядку. Штриховка обозначает материал в сечении.
2. Примыкания построены по слоям библиотеки. Изделия, крепёж и несущие сечения назначаются при дальнейшей разработке.

						ДОМ-7798E1DF-AP	
						Одноэтажный каркасный дом	
Изм.	Кол.	Лист	№ док.	Подп.	Дата		
Разраб.						Стадия: ЭП	Лист: 62 / Листов: 108
Проверил							
Н. контр.						Узел 29. Кровля навеса. Опирание на стойку и кромка	ДОМ Архитектурные решения

Формат А2

33 / 63 Фановый стояк. Открытый выход через кровлю

М 1:10

Принципы примыканий: DEKS North America / Dektite metal roof flashing

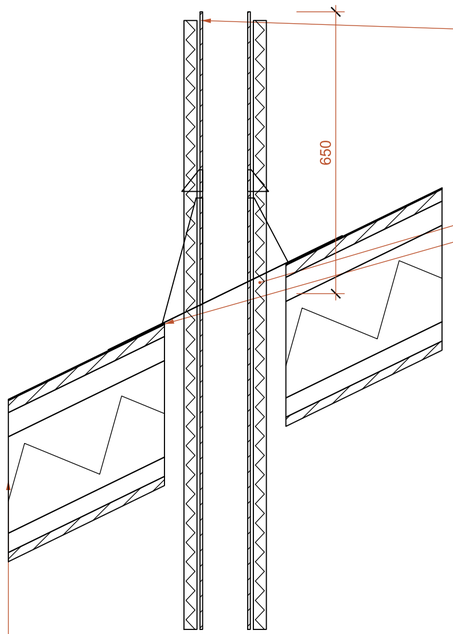

ЭЛЕМЕНТЫ ПРИМЫКАНИЯ

10 Открытый фановый выход / диаметр модели 110 мм; без колпака

11 Теплоизоляция и защитная оболочка / защита от обмерзания по привязке

12 Герметизация кровли и пароизоляции / по системе проходки

КРОВЛЯ / СНАРУЖИ ВНУТРЬ

01	Панель Кликфальц / 0.5 мм
02	Разделительный подкладочный слой / 2 мм
03	Сплошной дощатый настил / 25 мм
04	Вентилируемый канал по контррейке / 50 мм
05	Подкровельная мембрана
06	Теплоизоляция в архитектурной зоне стропил / 200 мм
07	Пароизоляция скатов с проклейкой примыканий
08	Монтажная полость по скату / 40 мм
09	Внутренняя деревянная поверхность по скатам / 19 мм

Архитектурная адаптация / профили изделий и схема креплений - по выбранной системе.

ПРИМЕЧАНИЯ

1. Номера на полках выносок соответствуют слоям по порядку. Штриховка обозначает материал в сечении.
2. Примыкания построены по слоям библиотеки. Изделия, крепёж и несущие сечения назначаются при дальнейшей разработке.

						ДОМ-7798E1DF-AP	
						Одноэтажный каркасный дом	
Изм.	Кол.	Лист	№ док.	Подп.	Дата		
Разраб.						Стадия: ЭП	Лист: 63 / Листов: 108
Проверил							
Н. контр.						Узел 33. Фановый стояк. Открытый выход через кровлю	ДОМ Архитектурные решения

Основание. Опоры и связь со стенами

М 1:50

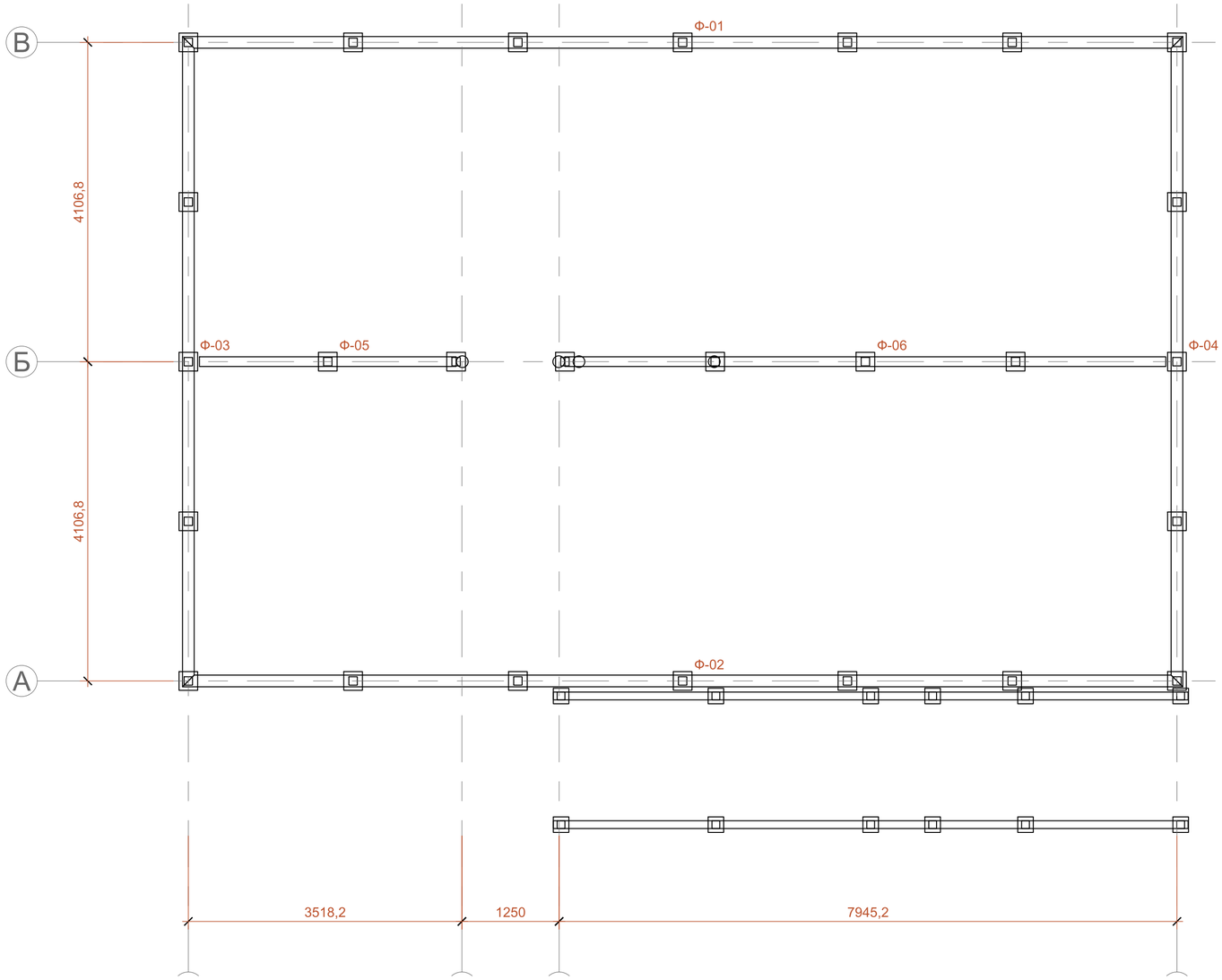

СВЯЗИ ОПИРАНИЯ

Ф-01 / Ось В
ОК-03, ОК-04

Ф-02 / Ось А
Д-06, Д-09

Ф-03 / Ось 1
ОК-01, ОК-02

Ф-04 / Ось 4
ОК-05

Ф-05 / Ось Б
RB-01

Ф-06 / Ось Б
RB-01, RH-01.1, Д-07

Опорные зоны следуют фактическим стенам и опорам кровли. Сваи и полосы основания - архитектурные интерфейсы; шаг, заглубление, армирование и соединения назначает конструктор.

ПРИМЕЧАНИЯ

1. Размеры в мм; высотные отметки в м от чистого пола 0,000.
2. Номер помещения и буква стены адресуют развёртку. Марки и размеры проёмов: АР-17.

						ДОМ-7798E1DF-AP
						Одноэтажный каркасный дом
Изм.	Кол.	Лист	№ док.	Подп.	Дата	
Разраб.						Стадия: ЭП; Лист: 64; Листов: 108
Проверил						
Н. контр.						Основание. Опоры и связь со стенами
						ДОМ Архитектурные решения

Формат А2

Обрамление проёмов. Стена по оси В

М 1:20

Привязки проёмов от начала стены; полная длина стены: 13000

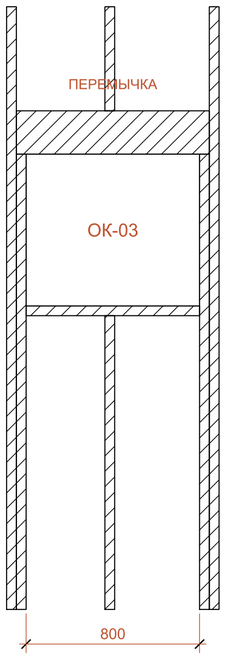

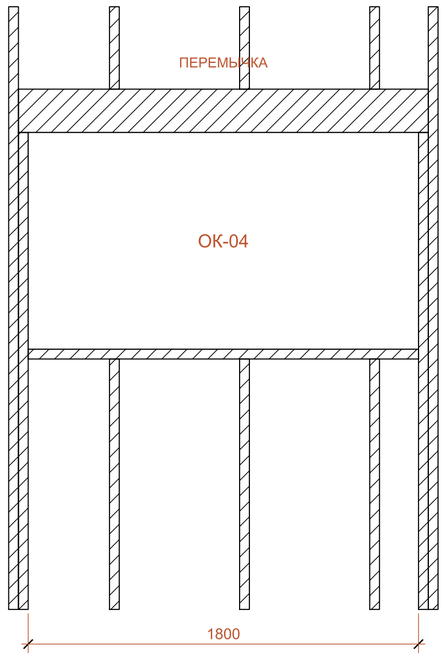

ОК-03 / 5636,5

ОК-04 / 9225

Для всех проёмов показаны зоны основных и опорных стоек, перемычек, подоконной обвязки и коротких стоек. Перемычки кровли используются повторно без дублирования. Габариты архитектурные; схема изготовления и крепежа не назначена.

ПРИМЕЧАНИЯ

1. Размеры в мм; высотные отметки в м от чистого пола 0,000.
2. Номер помещения и буква стены адресуют развёртку. Марки и размеры проёмов: АР-17.

						ДОМ-7798E1DF-АР	
						Одноэтажный каркасный дом	
Изм.	Кол.	Лист	№ док.	Подп.	Дата		
Разраб.						Стадия: ЭП	Лист: 65 / Листов: 108
Проверил							
Н. контр.						Обрамление проёмов. Стена по оси В	ДОМ Архитектурные решения

Обрамление проёмов. Стена по оси А

М 1:20

Привязки проёмов от начала стены; полная длина стены: 13000

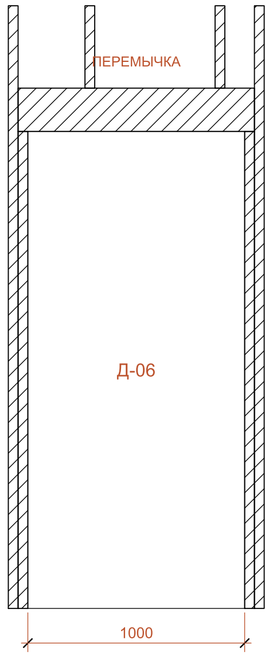

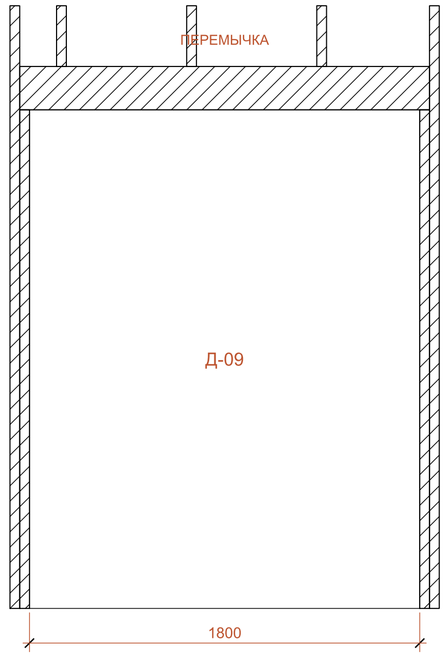

Д-06 / 5136,5

Д-09 / 8875

Для всех проёмов показаны зоны основных и опорных стоек, перемычек, подоконной обвязки и коротких стоек. Перемычки кровли используются повторно без дублирования. Габариты архитектурные; схема изготовления и крепежа не назначена.

ПРИМЕЧАНИЯ

1. Размеры в мм; высотные отметки в м от чистого пола 0,000.
2. Номер помещения и буква стены адресуют развёртку. Марки и размеры проёмов: АР-17.

						ДОМ-7798E1DF-АР	
						Одноэтажный каркасный дом	
Изм.	Кол.	Лист	№ док.	Подп.	Дата		
Разраб.						Стадия: ЭП	Лист: 66 / Листов: 108
Проверил							
Н. контр.						Обрамление проёмов. Стена по оси А	ДОМ Архитектурные решения

Обрамление проёмов. Стена по оси 1

М 1:20

Привязки проёмов от начала стены; полная длина стены: 7927

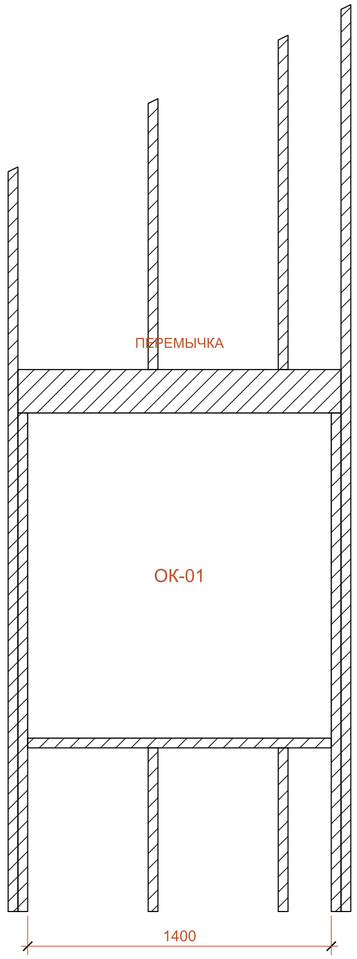

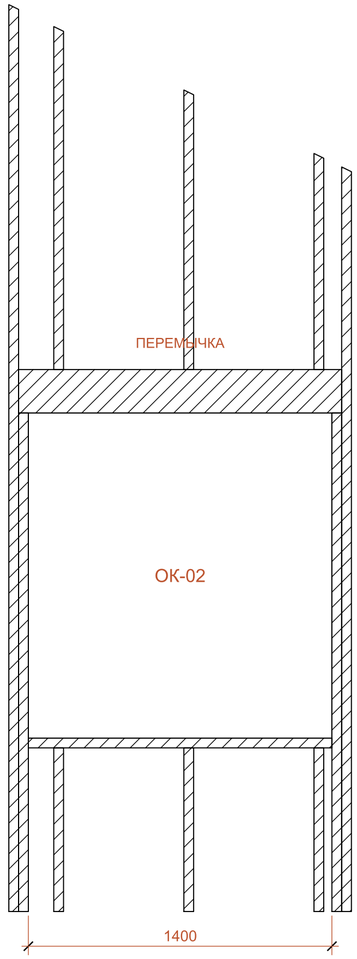

ОК-01 / 1244,2

ОК-02 / 5282,8

Для всех проёмов показаны зоны основных и опорных стоек, перемычек, подоконной обвязки и коротких стоек. Перемычки кровли используются повторно без дублирования. Габариты архитектурные; схема изготовления и крепежа не назначена.

ПРИМЕЧАНИЯ

1. Размеры в мм; высотные отметки в м от чистого пола 0,000.
2. Номер помещения и буква стены адресуют развёртку. Марки и размеры проёмов: АР-17.

						ДОМ-7798E1DF-AP
						Одноэтажный каркасный дом
Изм.	Кол.	Лист	№ док.	Подп.	Дата	
Разраб.						Стадия: ЭП; Лист: 67; Листов: 108
Проверил						
Н. контр.						Обрамление проёмов. Стена по оси 1
						ДОМ Архитектурные решения

Формат А2

Обрамление проёмов. Стена по оси 4

М 1:20

Привязки проёмов от начала стены; полная длина стены: 7927

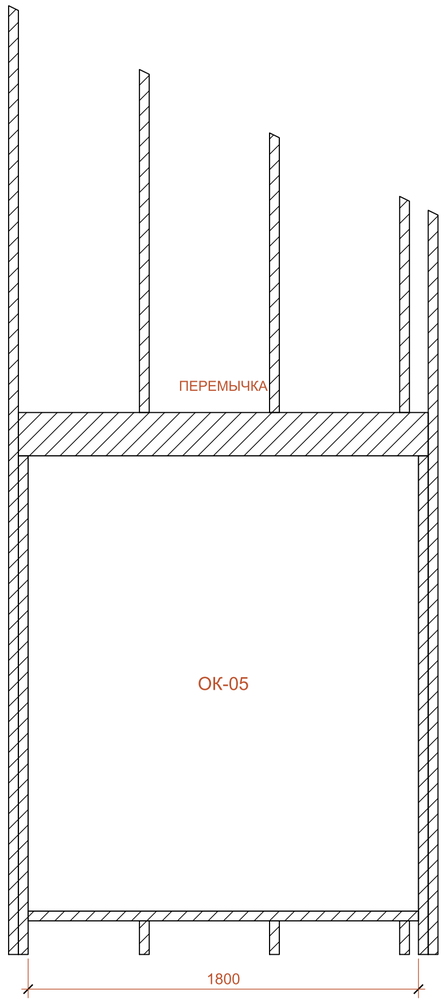

ОК-05 / 4886,7

Для всех проёмов показаны зоны основных и опорных стоек, перемычек, подоконной обвязки и коротких стоек. Перемычки кровли используются повторно без дублирования. Габариты архитектурные; схема изготовления и крепежа не назначена.

ПРИМЕЧАНИЯ

1. Размеры в мм; высотные отметки в м от чистого пола 0,000.
2. Номер помещения и буква стены адресуют развёртку. Марки и размеры проёмов: АР-17.

						ДОМ-7798E1DF-AP
						Одноэтажный каркасный дом
Изм.	Кол.	Лист	№ док.	Подп.	Дата	
Разраб.						Стадия: ЭП; Лист: 68; Листов: 108
Проверил						
Н. контр.						Обрамление проёмов. Стена по оси 4
						ДОМ Архитектурные решения

Обрамление проёмов. Стена по оси 2

М 1:25

Привязки проёмов от начала стены; полная длина стены: 7927

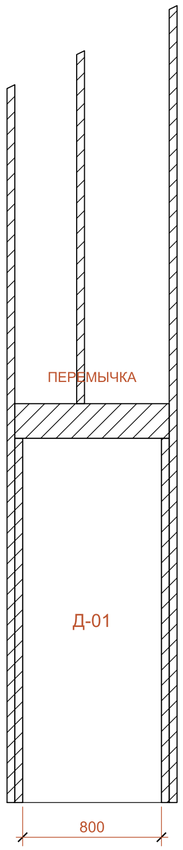

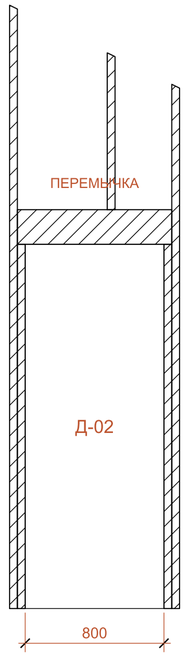

Д-01 / 2688,5

Д-02 / 6727

Для всех проёмов показаны зоны основных и опорных стоек, перемычек, подоконной обвязки и коротких стоек. Перемычки кровли используются повторно без дублирования. Габариты архитектурные; схема изготовления и крепежа не назначена.

ПРИМЕЧАНИЯ

1. Размеры в мм; высотные отметки в м от чистого пола 0,000.
2. Номер помещения и буква стены адресуют развёртку. Марки и размеры проёмов: АР-17.

						ДОМ-7798E1DF-AP
						Одноэтажный каркасный дом
Изм.	Кол.	Лист	№ док.	Подп.	Дата	
Разраб.						Стадия: ЭП; Лист: 69; Листов: 108
Проверил						
Н. контр.						Обрамление проёмов. Стена по оси 2
						ДОМ Архитектурные решения

Обрамление проёмов. Стена по оси 3

М 1:25

Привязки проёмов от начала стены; полная длина стены: 7927

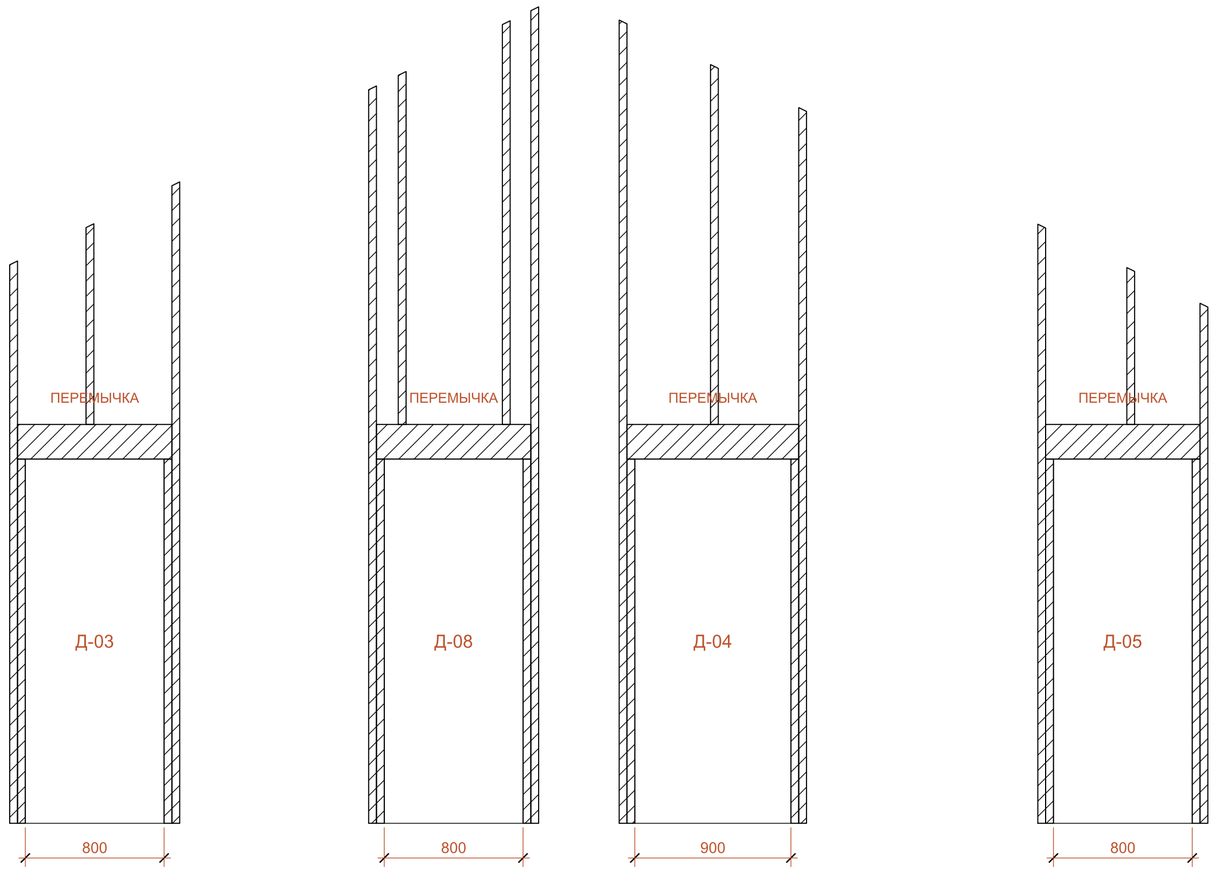

Д-03 / 850

Д-04 / 4363,5

Д-05 / 6777

Д-08 / 2919,2

Для всех проёмов показаны зоны основных и опорных стоек, перемычек, подоконной обвязки и коротких стоек. Перемычки кровли используются повторно без дублирования. Габариты архитектурные; схема изготовления и крепежа не назначена.

ПРИМЕЧАНИЯ

1. Размеры в мм; высотные отметки в м от чистого пола 0,000.
2. Номер помещения и буква стены адресуют развёртку. Марки и размеры проёмов: АР-17.

						ДОМ-7798E1DF-AP
						Одноэтажный каркасный дом
Изм.	Кол.	Лист	№ док.	Подп.	Дата	
Разраб.						Стадия: ЭП; Лист: 70; Листов: 108
Проверил						
Н. контр.						Обрамление проёмов. Стена по оси 3
						ДОМ Архитектурные решения

Обрамление проёмов. Стена по оси Б

М 1:25

Привязки проёмов от начала стены; полная длина стены: 7802

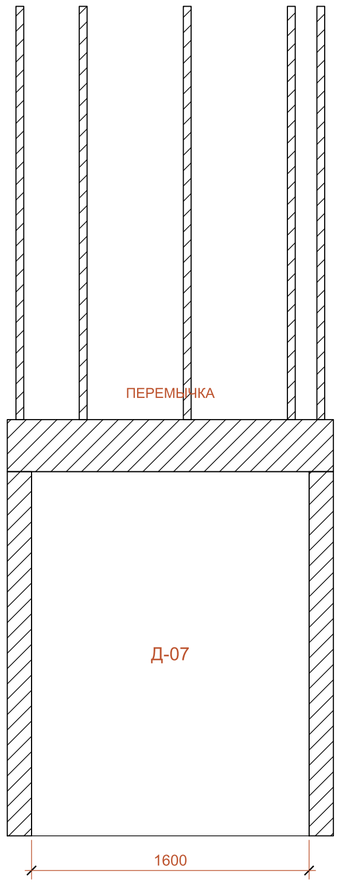

Д-07 / 325

Для всех проёмов показаны зоны основных и опорных стоек, перемычек, подоконной обвязки и коротких стоек. Перемычки кровли используются повторно без дублирования. Габариты архитектурные; схема изготовления и крепежа не назначена.

ПРИМЕЧАНИЯ

1. Размеры в мм; высотные отметки в м от чистого пола 0,000.
2. Номер помещения и буква стены адресуют развёртку. Марки и размеры проёмов: АР-17.

						ДОМ-7798E1DF-AP
						Одноэтажный каркасный дом
Изм.	Кол.	Лист	№ док.	Подп.	Дата	
Разраб.						Стадия: ЭП; Лист: 71; Листов: 108
Проверил						
Н. контр.						Обрамление проёмов. Стена по оси Б
						ДОМ Архитектурные решения

Кухня. Открывание фасадов и техники

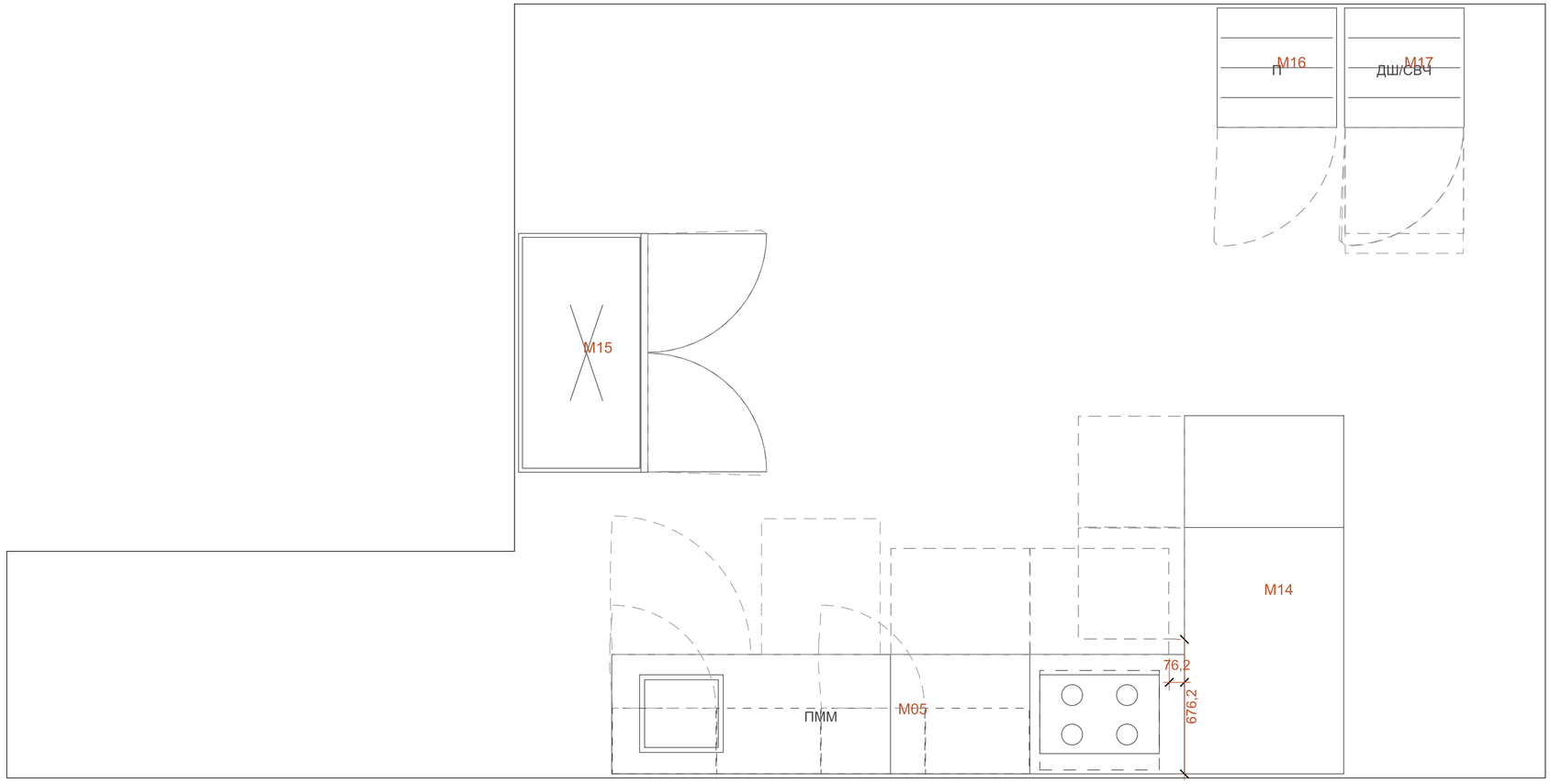

ПЛАН / ЗОНЫ ОТКРЫВАНИЯ ФАСАДОВ / М 1:20

М05 / 2876,2 / 10 открываемых фасадов

М15 / 1200 / 2 открываемых фасадов

М17 / 600 / 5 открываемых фасадов

М14 / 1800 / 6 открываемых фасадов

М16 / 600 / 2 открываемых фасадов

Пунктир: каждый фасад открыт отдельно при закрытых соседних фасадах и технике. Распашные фасады: 90 градусов. Выдвижение ящиков, дверей духовки и ПММ принято по библиотеке. Углы петель, монтажные ниши и вентиляция уточняются по выбранным изделиям.

						ДОМ-7798E1DF-AP
Изм.	Кол.	Лист	№ док.	Подп.	Дата	Одноэтажный каркасный дом
Разраб.						Стадия: ЭП; Лист: 72; Листов: 108
Проверил						
Н. контр.						Кухня. Открывание фасадов и техники
						ДОМ Архитектурные решения

M03 / 05 / Шкаф

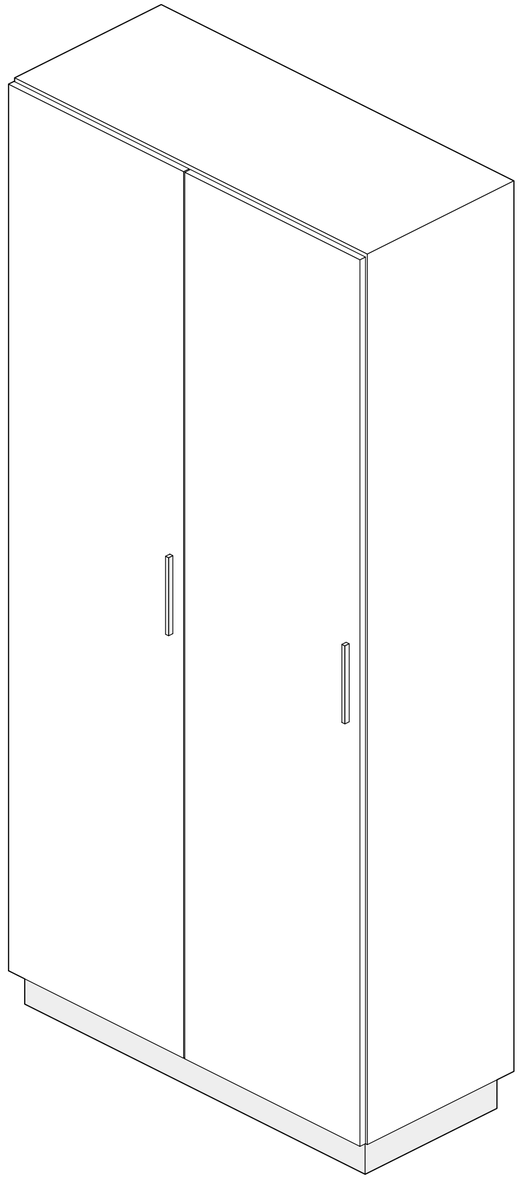

АКСОНОМЕТРИЯ / М 1:10

Габариты: 1150 x 514 x 2134

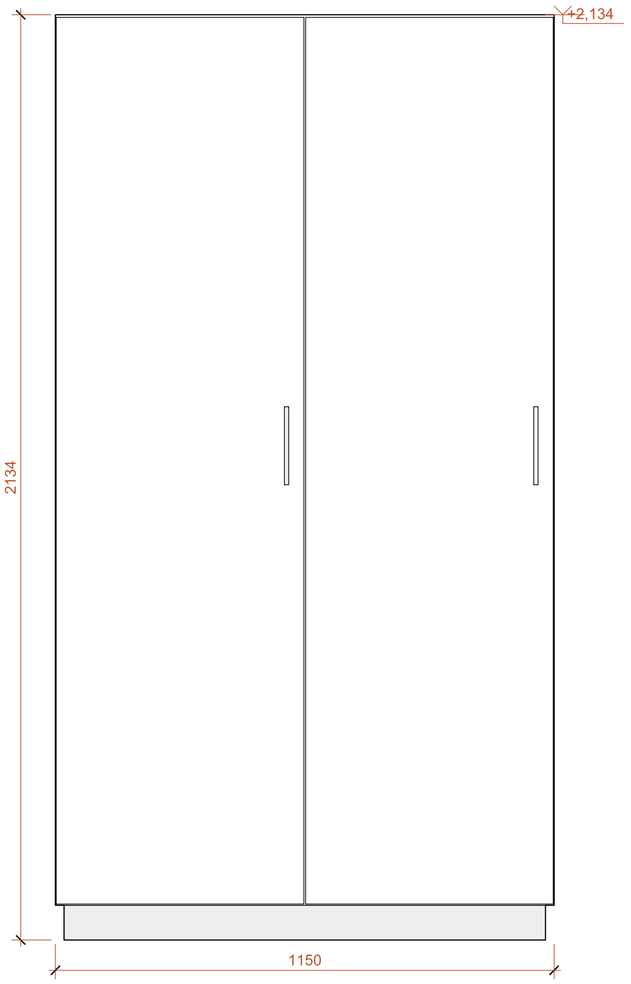

ФАСАД / М 1:10

ПЛАН / М 1:20

ПРИМЕЧАНИЯ

1. М-марки соответствуют плану и ведомости мебели. Размеры задают габарит модели.
2. Ящики, деление фасадов и ручки задают замысел; вырезы техники и изготовление уточнить у мебельщика.

						ДОМ-7798E1DF-AP	
						Одноэтажный каркасный дом	
Изм.	Кол.	Лист	№ док.	Подп.	Дата		
Разраб.						Стадия: ЭП	Лист: 73 / Листов: 108
Проверил							
Н. контр.						Корпусная мебель. Аксонометрии	ДОМ. Архитектурные решения

Формат А2

M05 / 07 / Кухонный фронт

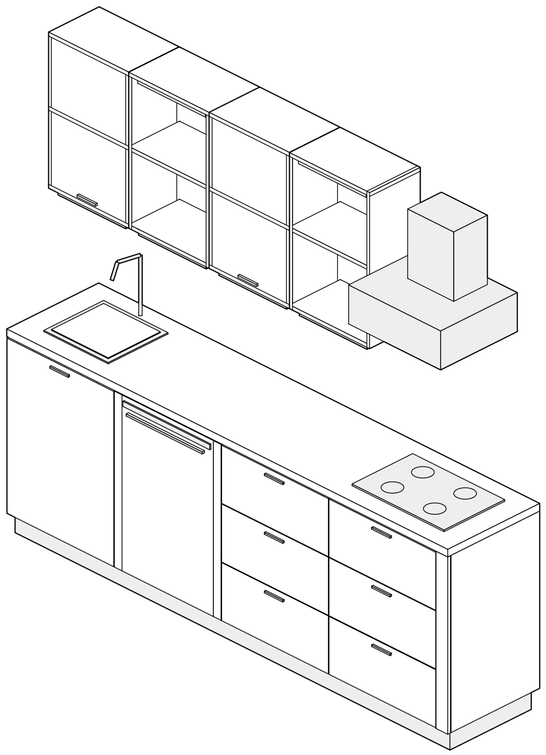

АКСОНОМЕТРИЯ / М 1:20

Габариты: 2876,2 x 623 x 2220

Свободный рабочий блок: 700

Холодильник → мойка → рабочий блок → плита. ПММ / духовка включены.

Встроенный свет: С-Ф04 / Г12, С-Ф05 / Г12, С-Ф06 / Г12, С-Ф07 / Г12, С-Ф09 / Г20, С-Ф10 / Г20

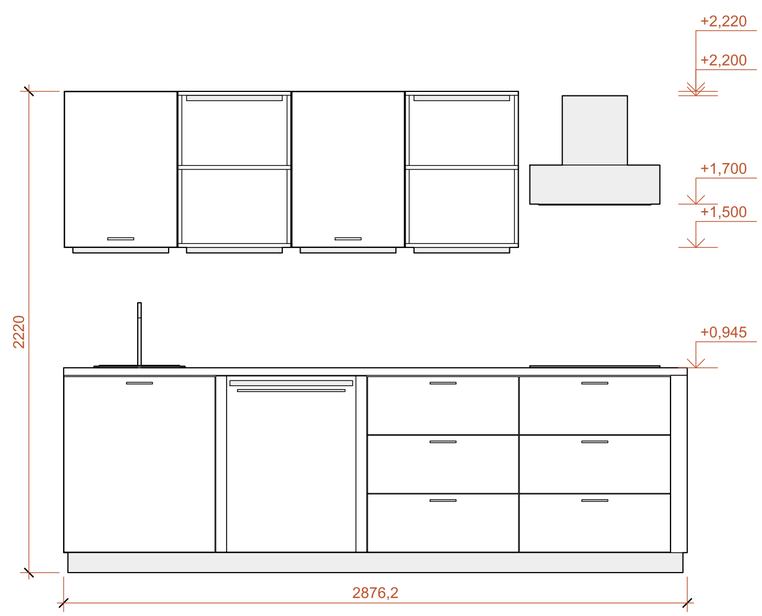

ФАСАД / М 1:20

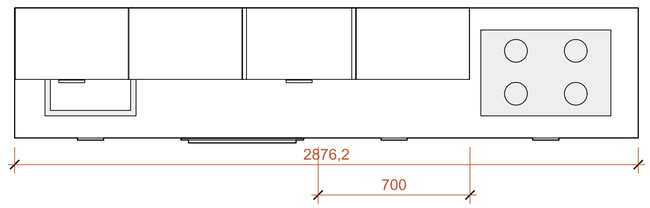

ПЛАН / М 1:20

Модулей верхнего хранения: 4

ПРИМЕЧАНИЯ

1. М-марки соответствуют плану и ведомости мебели. Размеры задают габарит модели.
2. Ящики, деление фасадов и ручки задают замысел; вырезы техники и изготовление уточнить у мебельщика.

						ДОМ-7798E1DF-AP	
						Одноэтажный каркасный дом	
Изм.	Кол.	Лист	№ док.	Подп.	Дата		
Разраб.						Стадия: ЭП	Лист: 74 / Листов: 108
Проверил							
Н. контр.						Корпусная мебель. Аксонометрии	ДОМ. Архитектурные решения

Формат А2

М09 / 04 / Тумба / постирочная

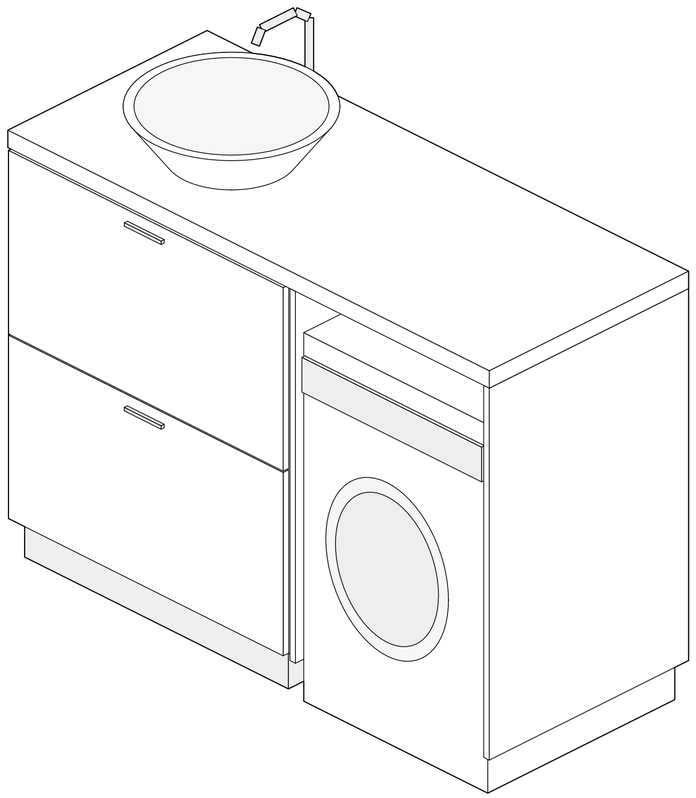

АКСОНОМЕТРИЯ / М 1:10

Габариты: 1570 x 660 x 1250

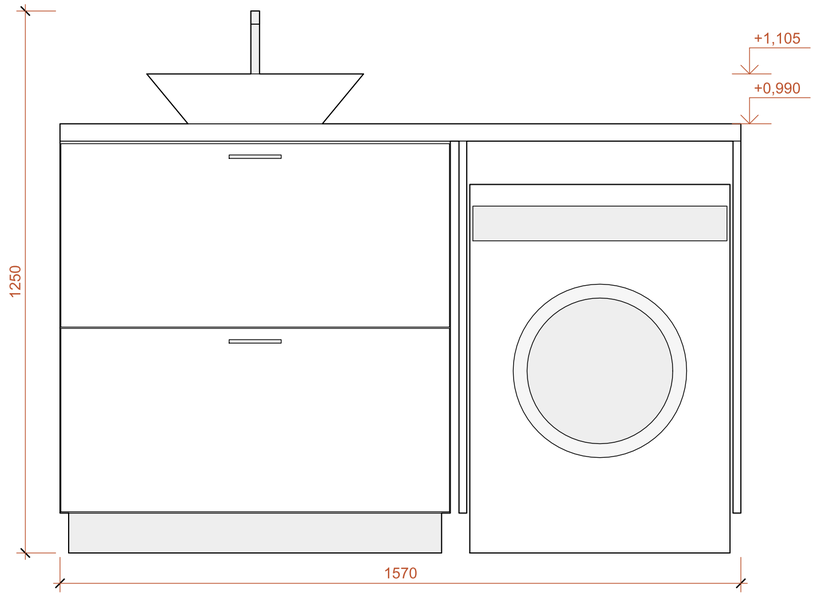

ФАСАД / М 1:10

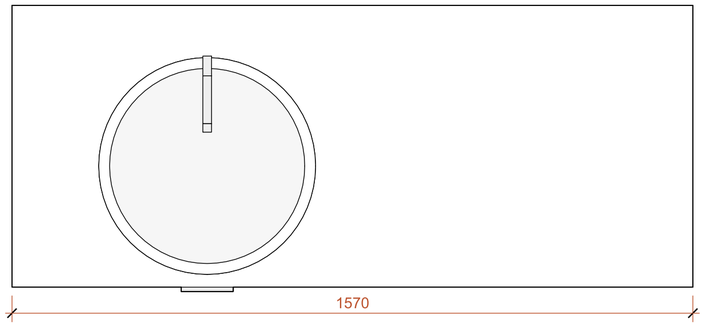

ПЛАН / М 1:10

ПРИМЕЧАНИЯ

1. М-марки соответствуют плану и ведомости мебели. Размеры задают габарит модели.
2. Ящики, деление фасадов и ручки задают замысел; вырезы техники и изготовление уточнить у мебельщика.

						ДОМ-7798E1DF-AP
						Одноэтажный каркасный дом
Изм.	Кол.	Лист	№ док.	Подп.	Дата	
Разраб.						Стадия: ЭП; Лист: 75; Листов: 108
Проверил						
Н. контр.						Корпусная мебель. Аксонометрии
						ДОМ Архитектурные решения

М14 / 07 / Полуостров кухни

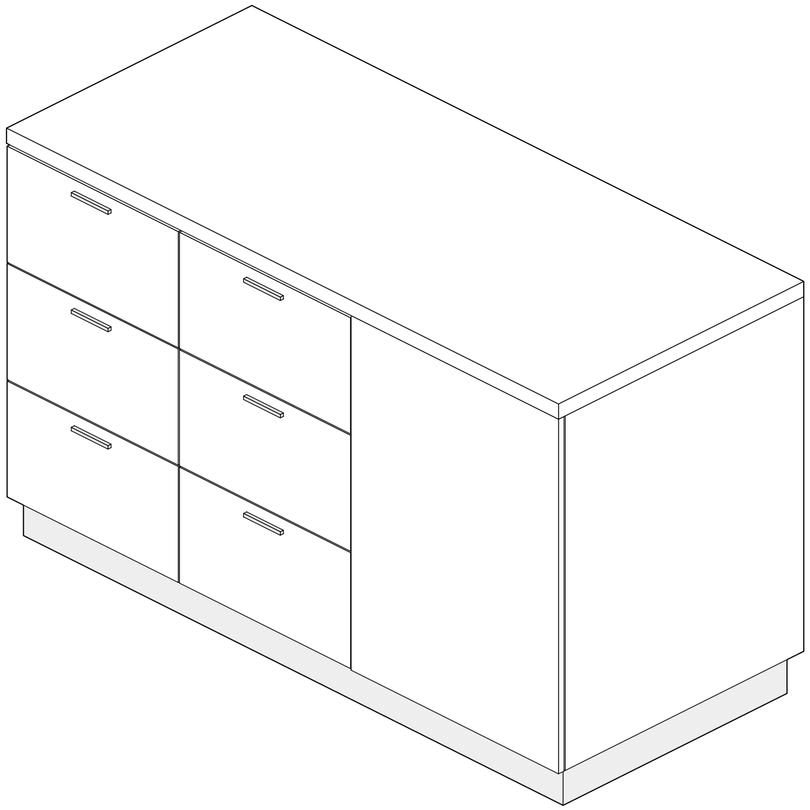

АКСОНОМЕТРИЯ / М 1:10

Габариты: 1800 x 810 x 945

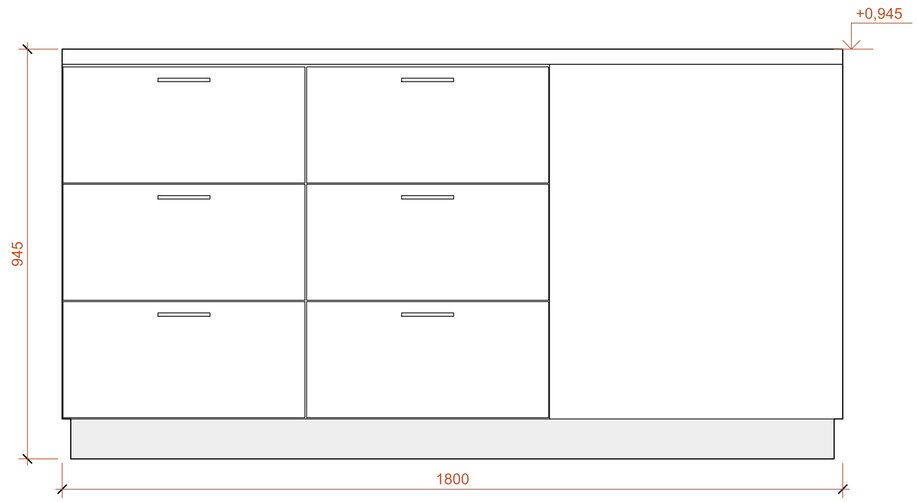

ФАСАД / М 1:10

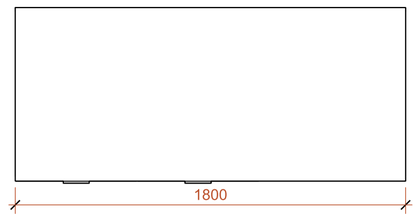

ПЛАН / М 1:20

ПРИМЕЧАНИЯ

1. М-марки соответствуют плану и ведомости мебели. Размеры задают габарит модели.
2. Ящики, деление фасадов и ручки задают замысел; вырезы техники и изготовление уточнить у мебельщика.

						ДОМ-7798E1DF-AP	
						Одноэтажный каркасный дом	
Изм.	Кол.	Лист	№ док.	Подп.	Дата		
Разраб.						Стадия: ЭП	Лист: 76 / Листов: 108
Проверил							
Н. контр.						Корпусная мебель. Аксонометрии	ДОМ. Архитектурные решения

М15 / 07 / Холодильник / морозильник

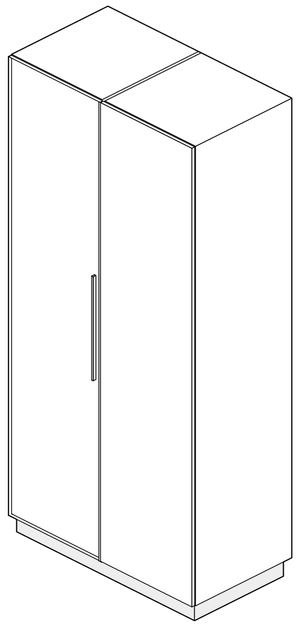

АКСОНОМЕТРИЯ / М 1:20

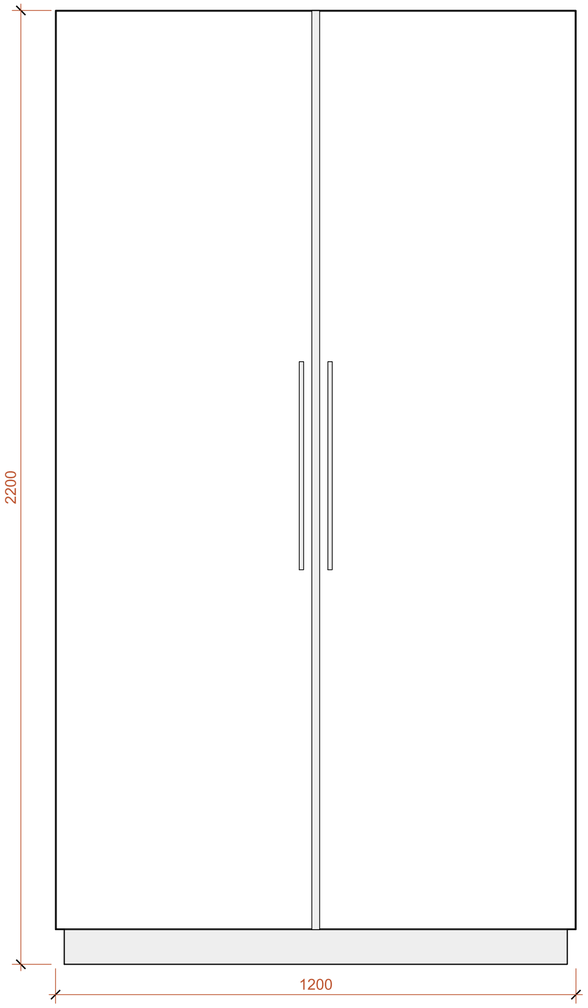

ФАСАД / М 1:10

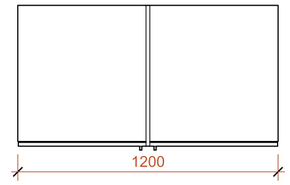

ПЛАН / М 1:20

Габариты: 1200 x 668 x 2200

ПРИМЕЧАНИЯ

1. М-марки соответствуют плану и ведомости мебели. Размеры задают габарит модели.
2. Ящики, деление фасадов и ручки задают замысел; вырезы техники и изготовление уточнить у мебельщика.

						ДОМ-7798E1DF-AP	
						Одноэтажный каркасный дом	
Изм.	Кол.	Лист	№ док.	Подп.	Дата		
Разраб.						Стадия: ЭП	Лист: 77 / Листов: 108
Проверил							
Н. контр.						Корпусная мебель. Аксонометрии	ДОМ. Архитектурные решения

M16 / 07 / Колонна для продуктов

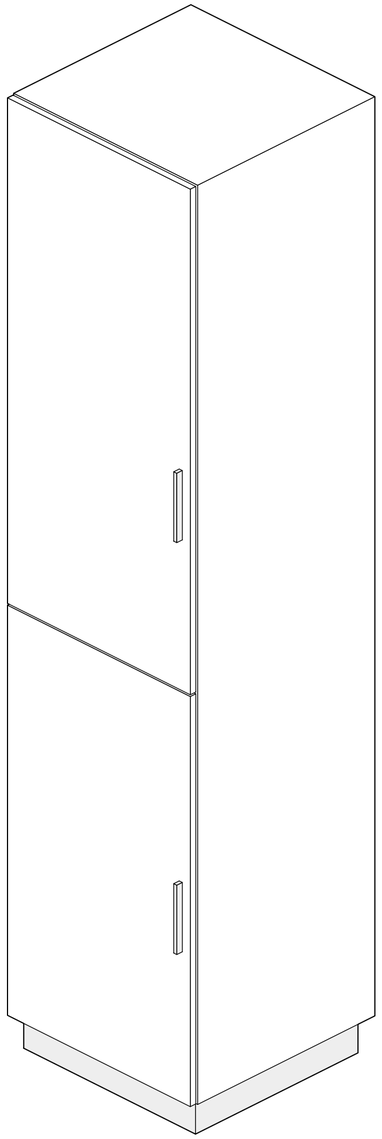

АКСОНОМЕТРИЯ / М 1:10

Габариты: 600 x 618 x 2200

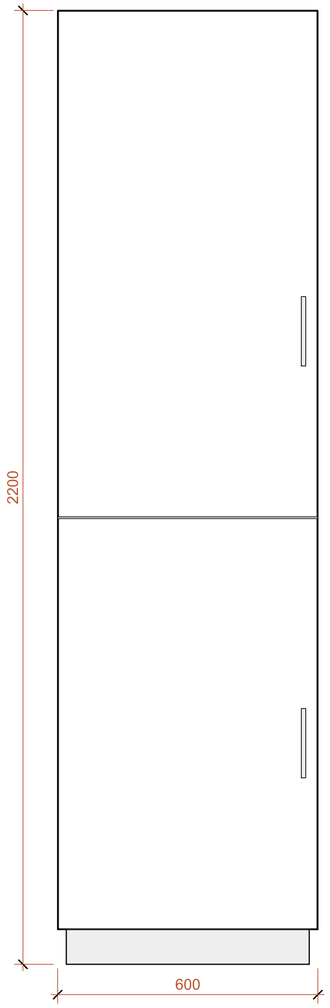

ФАСАД / М 1:10

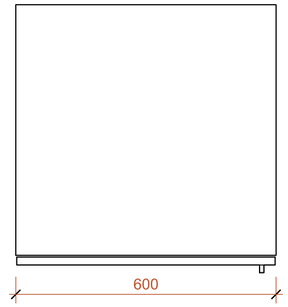

ПЛАН / М 1:10

ПРИМЕЧАНИЯ

1. М-марки соответствуют плану и ведомости мебели. Размеры задают габарит модели.
2. Ящики, деление фасадов и ручки задают замысел; вырезы техники и изготовление уточнить у мебельщика.

						ДОМ-7798E1DF-AP	
						Одноэтажный каркасный дом	
Изм.	Кол.	Лист	№ док.	Подп.	Дата		
Разраб.						Стадия: ЭП	Лист: 78 / Листов: 108
Проверил							
Н. контр.						Корпусная мебель. Аксонометрии	ДОМ. Архитектурные решения

Формат А2

М17 / 07 / Колонна духовки и СВЧ

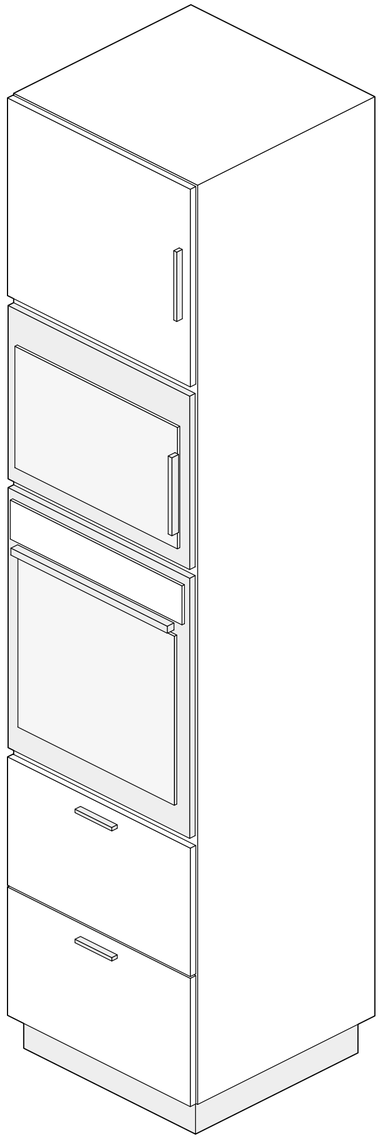

АКСОНОМЕТРИЯ / М 1:10

Габариты: 600 х 632 х 2200

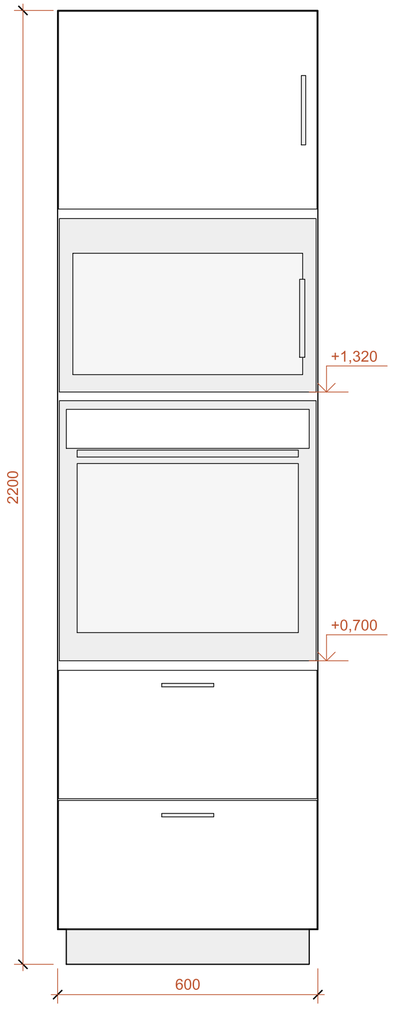

ФАСАД / М 1:10

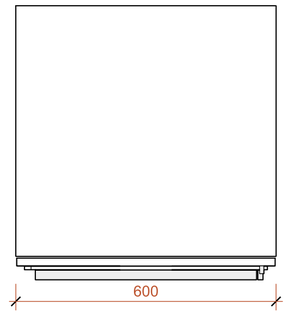

ПЛАН / М 1:10

ПРИМЕЧАНИЯ

1. М-марки соответствуют плану и ведомости мебели. Размеры задают габарит модели.
2. Ящики, деление фасадов и ручки задают замысел; вырезы техники и изготовление уточнить у мебельщика.

						ДОМ-7798E1DF-AP
						Одноэтажный каркасный дом
Изм.	Кол.	Лист	№ док.	Подп.	Дата	
Разраб.						Стадия: ЭП; Лист: 79; Листов: 108
Проверил						
Н. контр.						Корпусная мебель. Аксонометрии; ДОМ Архитектурные решения

Формат А2

Ведомость мебели и оборудования

Марка	Пом.	Предмет	Габарит в плане Ш х Г	Кол.	Развёртки
М01	01	Кровать	1600 x 2000	1	АР-18
М02	02	Кровать	1200 x 2000	1	АР-20
М03	05	Шкаф / штанга и одежда	500 x 1150	1	АР-26
М04	06	Диван	2100 x 900	1	АР-28
М05	07	Кухонный фронт	2876,2 x 600	1	АР-32
М06	07	Стол	1400 x 800	1	АР-32
М07	04	Душевая	1000 x 1000	1	АР-24
М08	04	Унитаз навесной / короб инсталляции	600 x 830	1	АР-24
М09	04	Раковина	650 x 900	1	АР-24
М10	04	Стиральная машина	650 x 650	1	АР-24
М11	04	Зеркало с подсветкой	30 x 700	1	АР-24
М12	04	Электрополотенцесушитель	500 x 60	1	АР-24
М13	04	Крючки	300 x 40	1	АР-24
М14	07	Кухонные тумбы / рабочая столешница	800 x 1800	1	АР-32
М15	07	Холодильник / морозильник	650 x 1200	1	АР-32
М16	07	Кухонные тумбы / рабочая столешница	600 x 600	1	АР-32
М17	07	Кухонные тумбы / рабочая столешница	600 x 600	1	АР-32
М18	06	ТВ у стены / медиатумба	1200 x 350	1	АР-28
М19	06	Камин	700 x 600	1	АР-28
М20	06	Кресло у камина	800 x 820	1	АР-28
М21	06	Кресло у камина	800 x 820	1	АР-28
М22	06	Журнальный стол	500 x 500	1	АР-28
М23	07	Стул	450 x 430	1	АР-32
М24	07	Стул	450 x 430	1	АР-32
М25	07	Стул	450 x 430	1	АР-32
М26	07	Стул	450 x 430	1	АР-32
М27	06	Журнальный стол	900 x 500	1	АР-28
М28	01	Прикроватная тумба	400 x 400	1	АР-18
М29	01	Прикроватная тумба	400 x 400	1	АР-18
М30	02	Прикроватная тумба	400 x 400	1	АР-20
М31	02	Прикроватная тумба	400 x 400	1	АР-20

ПРИМЕЧАНИЯ

1. Габариты мебели резервируют место. Выбранные изделия должны сохранять проходы на плане.
2. М-марки связывают один предмет на плане, развёртках и в ведомости оборудования.

						ДОМ-7798E1DF-AP
						Одноэтажный каркасный дом
Изм.	Кол.	Лист	№ док.	Подп.	Дата	
Разраб.						Стадия: ЭП; Лист: 80; Листов: 108
Проверил						
Н. контр.						Ведомость мебели и оборудования
						ДОМ Архитектурные решения

Формат А3

План светильников и привязок

М 1:50

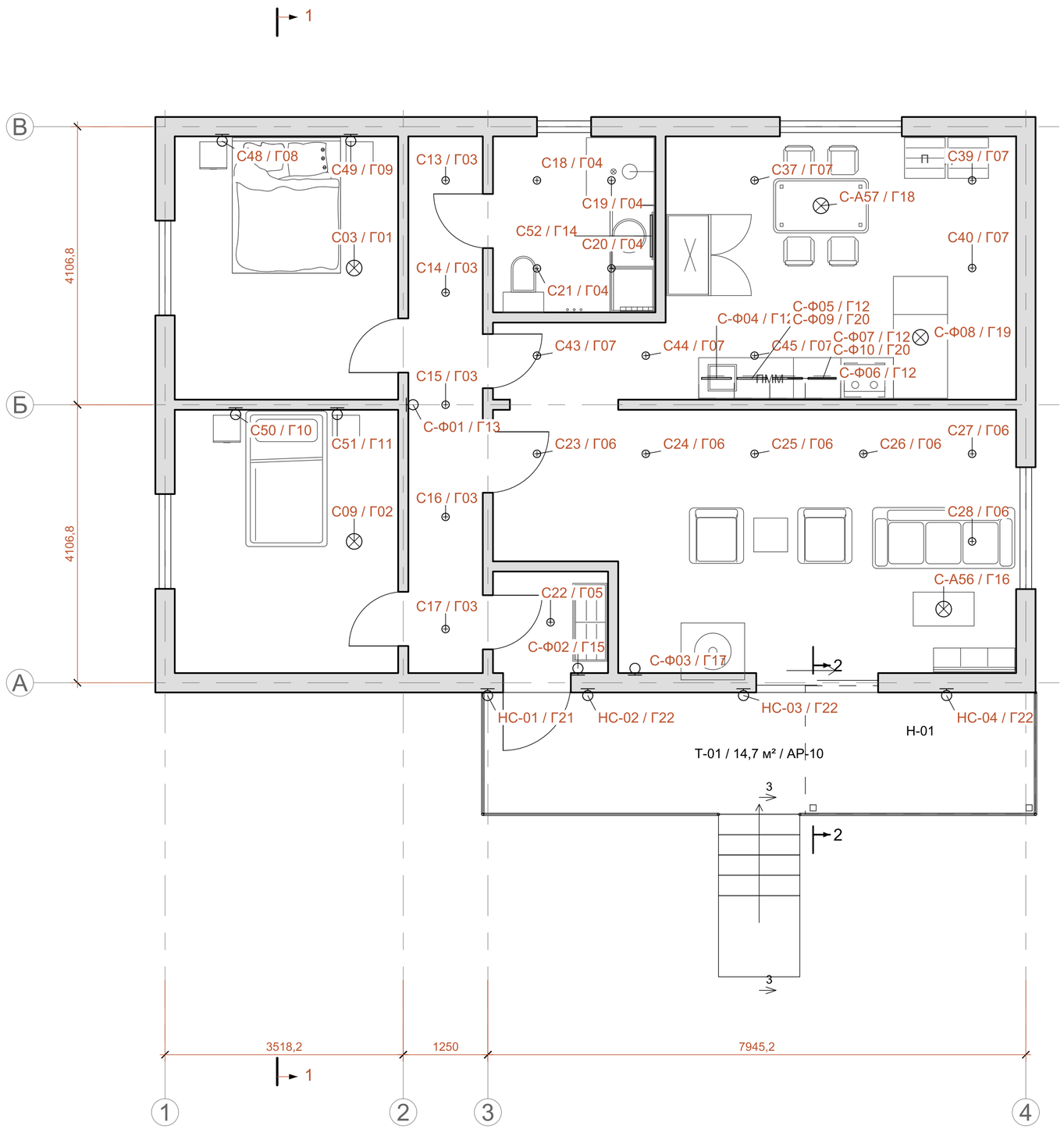

УСЛОВНЫЕ ОБОЗНАЧЕНИЯ

- Линейная подсветка
- Подвес / люстра
- Настенное бра
- Накладной спот
- Фасадное бра / 2700K

Г01 / марка группы

СВЯЗАННЫЕ ЛИСТЫ

АР-90 / Группы освещения

АР-91 / Сценарии

АР-94 / Ведомость устройств

АР-99 / Лицевые рамки

Лестницы террас и отметки участка: АР-11. Полные наружные размеры: АР-04

ПРИМЕЧАНИЯ

1. Светильники привязаны к мебели и функциональным зонам. X/Y и высоты центров: АР-94; независимые группы - в ведомости освещения.
2. Подвесы - по осям столов и островов. Встроенный свет следует шкафам и полкам; потолочные светильники - скатам кровли.
3. Фасадные бра: 2700K, экранированный свет вниз. Высоты центров от чистого пола/настила - в ведомости устройств. Вход и террасы управляются отдельными группами.

						ДОМ-7798E1DF-AP
						Одноэтажный каркасный дом
Изм.	Кол.	Лист	№ док.	Подп.	Дата	
Разраб.						Стадия: ЭП; Лист: 81; Листов: 108
Проверил						
Н. контр.						План светильников и привязок
						ДОМ. Архитектурные решения

Спальня 1. Светильники и размерные привязки

М 1:25

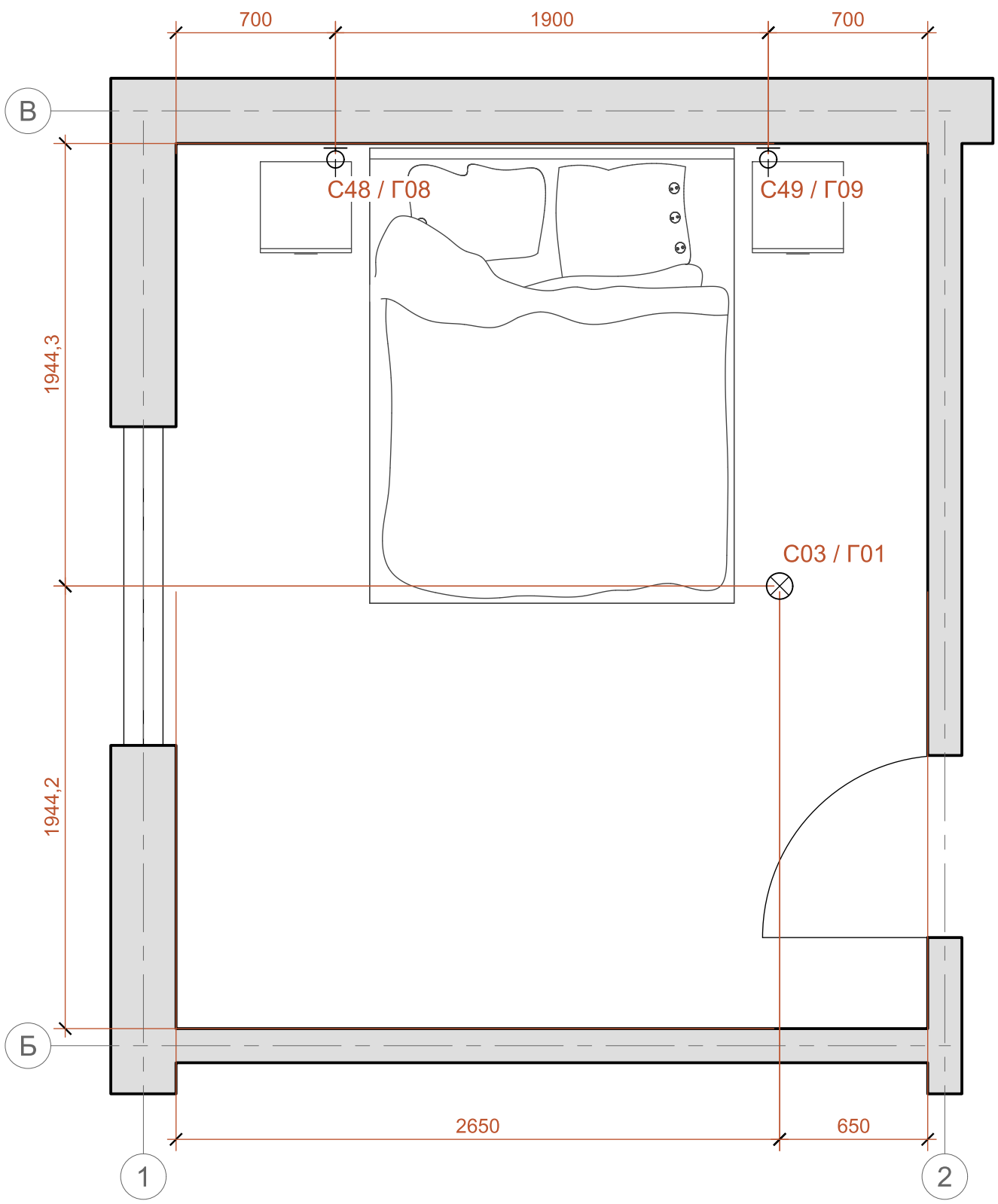

Группа	Светильники	Высоты центров
Г01	С03	+2,300
Г08	С48	+1,350
Г09	С49	+1,350

⊗ Подвес / люстра

○ Настенное бра

От чистовой грани стены до центра. Бра: привязка вдоль стены и высота. Встроенные ленты - по узлам шкафа / полки. Управление: АР-89. Группы: АР-90.

						ДОМ-7798E1DF-AP
						Одноэтажный каркасный дом
Изм.	Кол.	Лист	№ док.	Подп.	Дата	
Разраб.						Стадия: ЭП; Лист: 82; Листов: 108
Проверил						
Н. контр.						Спальня 1. Светильники и размерные привязки
						ДОМ Архитектурные решения

Спальня 2. Светильники и размерные привязки

М 1:25

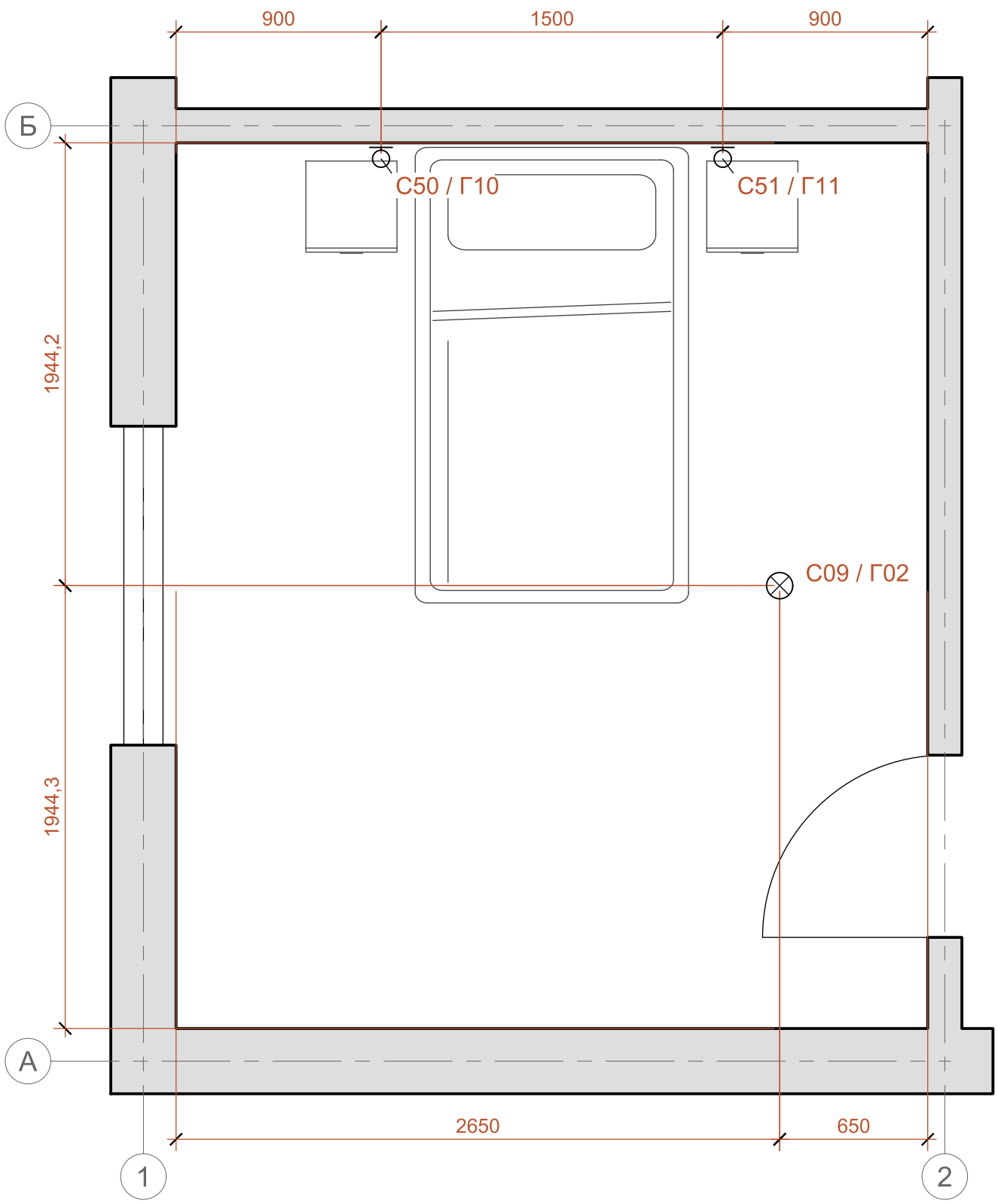

Группа	Светильники	Высоты центров
Г02	С09	+2,300
Г10	С50	+1,350
Г11	С51	+1,350

⊗ Подвес / люстра

○ Настенное бра

От чистовой грани стены до центра. Бра: привязка вдоль стены и высота. Встроенные ленты - по узлам шкафа / полки. Управление: АР-89. Группы: АР-90.

						ДОМ-7798E1DF-AP
						Одноэтажный каркасный дом
Изм.	Кол.	Лист	№ док.	Подп.	Дата	
Разраб.						Стадия: ЭП; Лист: 83; Листов: 108
Проверил						
Н. контр.						Спальня 2. Светильники и размерные привязки
						ДОМ. Архитектурные решения

Коридор. Светильники и размерные привязки

М 1:20

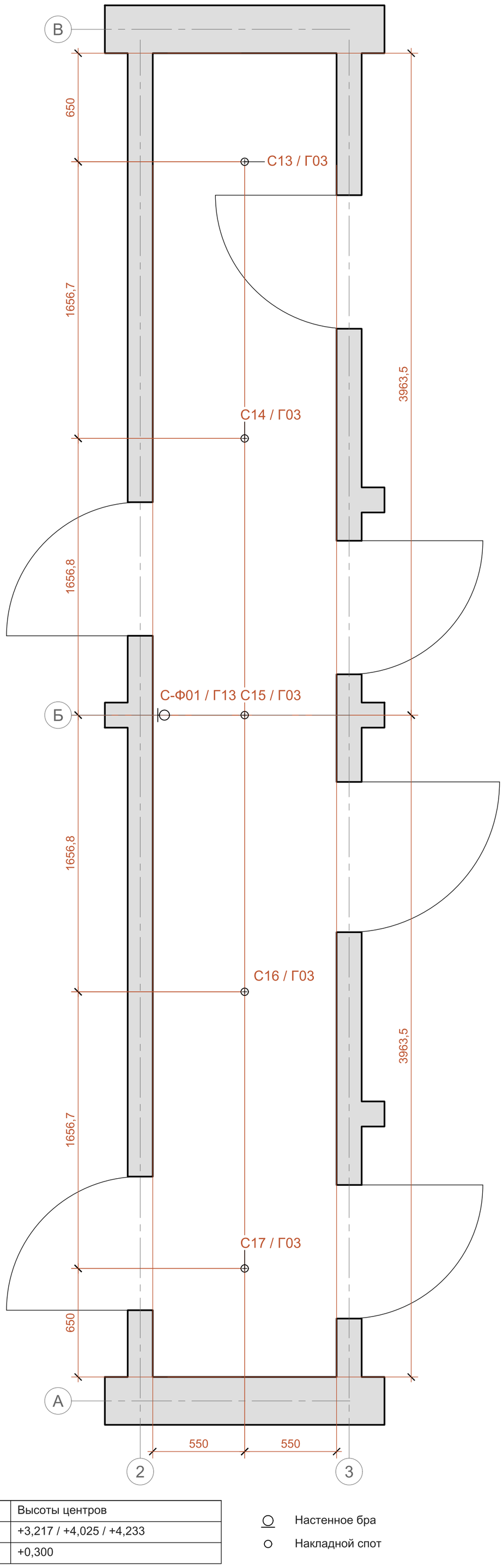

Группа	Светильники помещения	Высоты центров
Г03	С13, С14, С15, С16, С17	+3,217 / +4,025 / +4,233
Г13	С-Ф01	+0,300

○ Настенное бра

○ Накладной спот

От чистовой грани стены до центра. Бра: привязка вдоль стены и высота. Встроенные ленты - по узлам шкафа / полки. Управление: АР-89. Группы: АР-90.

Изм.	Кол.	Лист	№ док.	Подп.	Дата	ДОМ-7798E1DF-AP		
						Одноэтажный каркасный дом		
Разраб.						Стадия: ЭП	Лист: 84	Листов: 108
Проверил								
Н. контр.						Коридор. Светильники и размерные привязки	ДОМ Архитектурные решения	

Ванная. Светильники и размерные привязки

М 1:20

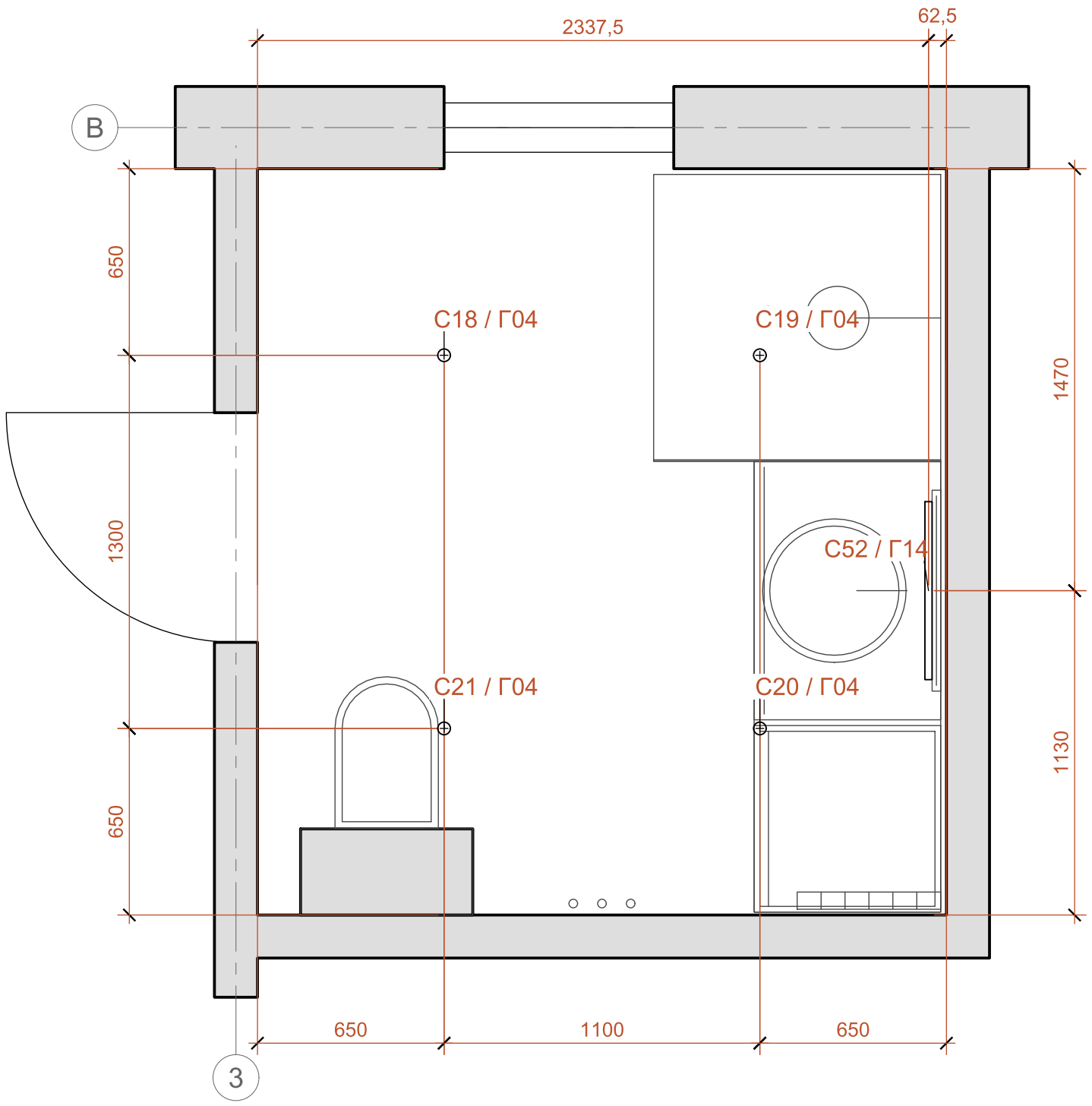

Группа	Светильники	Высоты центров
Г04	С18, С19, С20, С21	+3,217 / +3,851
Г14	С52	+1,960

Линейная подсветка

Накладной спот

От чистовой грани стены до центра. Бра: привязка вдоль стены и высота. Встроенные ленты - по узлам шкафа / полки. Управление: АР-89. Группы: АР-90.

						ДОМ-7798E1DF-AP
						Одноэтажный каркасный дом
Изм.	Кол.	Лист	№ док.	Подп.	Дата	
Разраб.						Стадия: ЭП; Лист: 85; Листов: 108
Проверил						
Н. контр.						Ванная. Светильники и размерные привязки
						ДОМ Архитектурные решения

Прихожая. Светильники и размерные привязки

М 1:20

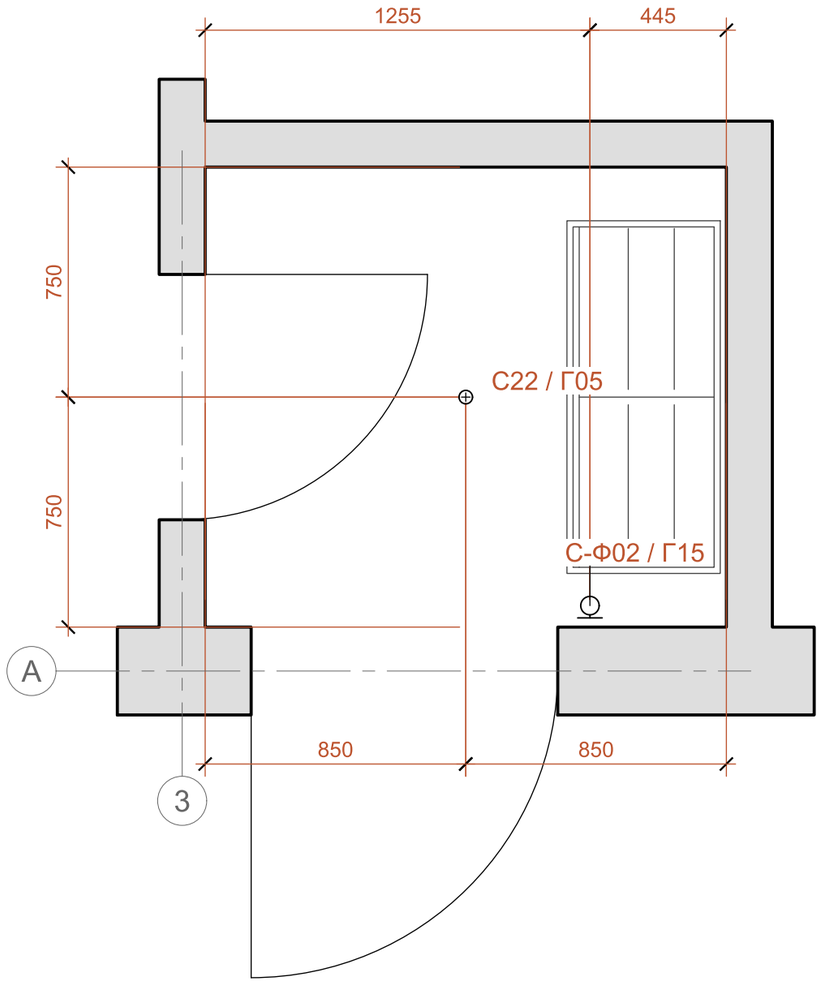

Группа	Светильники	Высота
Г05	С22	+3,266
Г15	С-Ф02	+0,300

Настенное бра

Накладной спот

От чистовой грани стены до центра. Бра: привязка вдоль стены и высота. Встроенные ленты - по узлам шкафа / полки. Управление: АР-89. Группы: АР-90.

						ДОМ-7798E1DF-АР	
						Одноэтажный каркасный дом	
Изм.	Кол.	Лист	№ док.	Подп.	Дата		
Разраб.						Стадия: ЭП	Лист: 86 / Листов: 108
Проверил							
Н. контр.						Прихожая. Светильники и размерные привязки	ДОМ. Архитектурные решения

Формат А3

Гостиная. Светильники и размерные привязки

М 1:25

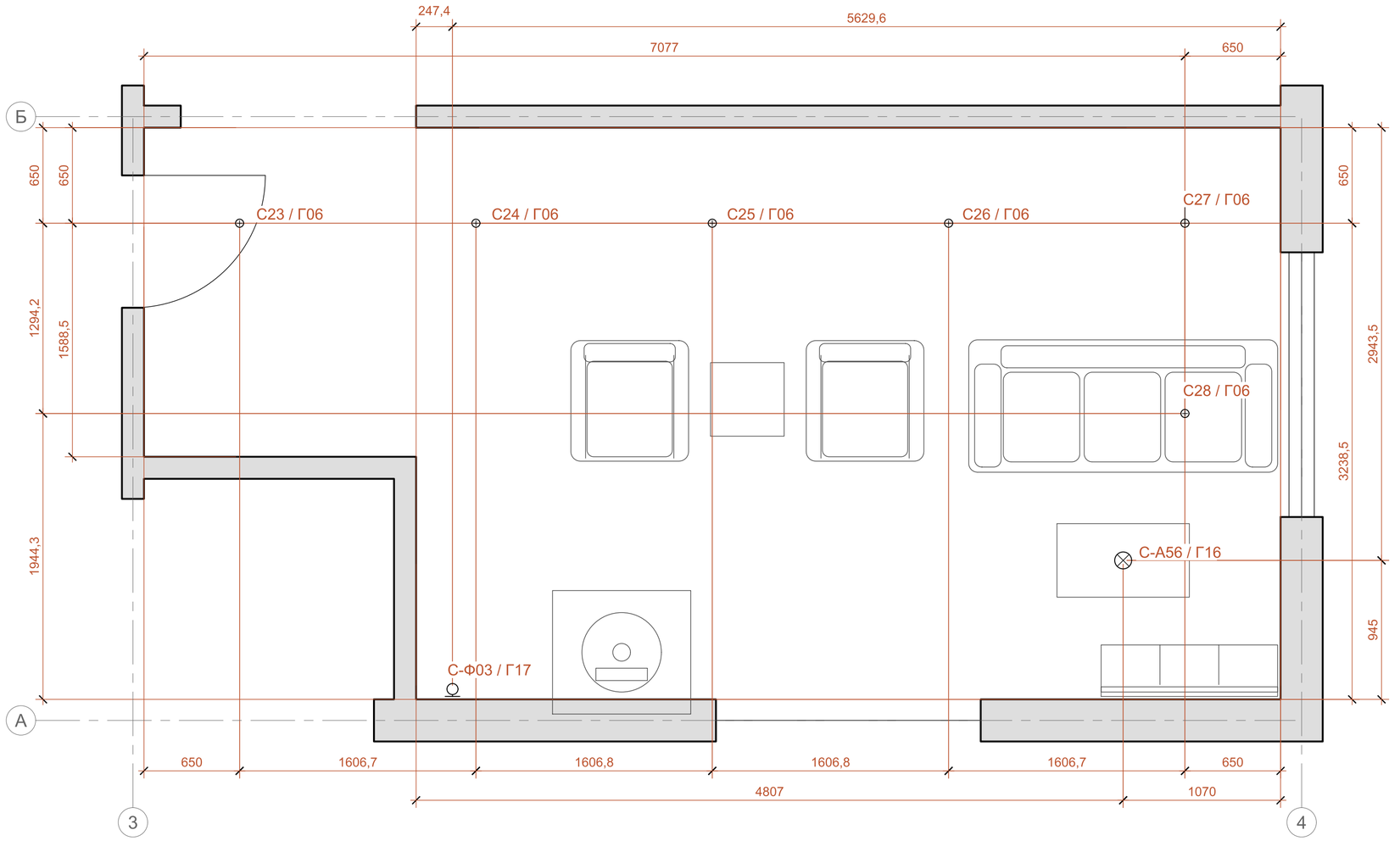

Группа	Светильники помещения	Высоты центров
Г06	С23, С24, С25, С26, С27, С28	+3,848 / +4,479
Г16	С-А56	+2,400
Г17	С-Ф03	+1,800

⊗ Подвес / люстра

⊙ Настенное бра

○ Накладной спот

От чистовой грани стены до центра. Бра: привязка вдоль стены и высота. Встроенные ленты - по узлам шкафа / полки. Управление: АР-89. Группы: АР-90.

						ДОМ-7798E1DF-АР
						Одноэтажный каркасный дом
Изм.	Кол.	Лист	№ док.	Подп.	Дата	
Разраб.						Стадия: ЭП; Лист: 87; Листов: 108
Проверил						
Н. контр.						Гостиная. Светильники и размерные привязки
						ДОМ Архитектурные решения

Формат А2

Кухня-столовая. Светильники и размерные привязки

М 1:25

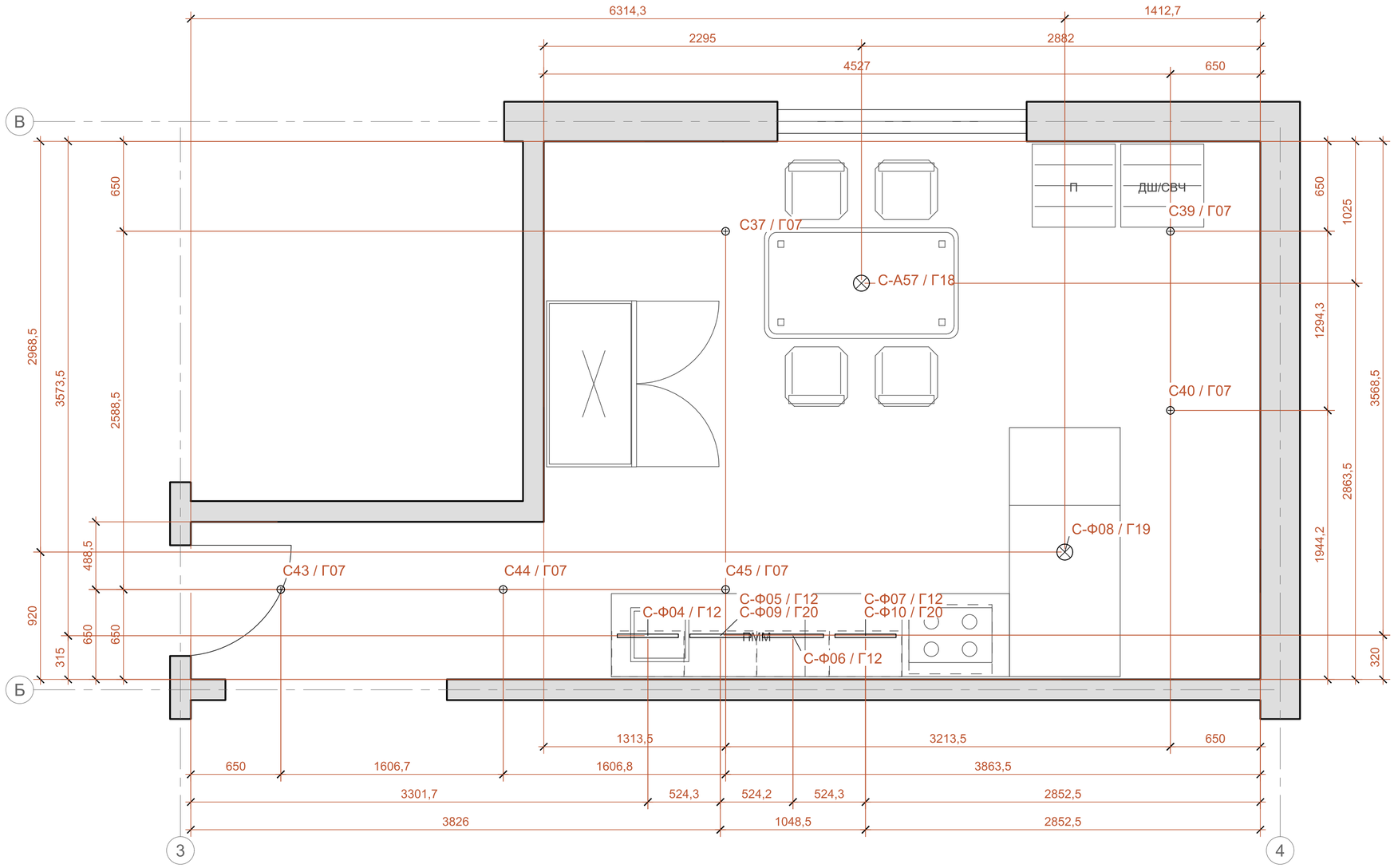

Линейная подсветка

Подвес / люстра

Накладной спот

Группа	Светильники помещения	Высоты центров
Г07	С37, С39, С40, С43, С44, С45	+3,217 / +3,848 / +4,479
Г12	С-Ф04, С-Ф05, С-Ф06, С-Ф07	+1,488
Г18	С-А57	+2,200
Г19	С-Ф08	+2,250
Г20	С-Ф09, С-Ф10	+2,189

От чистовой грани стены до центра. Бра: привязка вдоль стены и высота. Встроенные ленты - по узлам шкафа / полки. Управление: АР-89. Группы: АР-90.

						ДОМ-7798E1DF-АР
						Одноэтажный каркасный дом
Изм.	Кол.	Лист	№ док.	Подп.	Дата	
Разраб.						Стадия: ЭП; Лист: 88; Листов: 108
Проверил						
Н. контр.						Кухня-столовая. Светильники и размерные привязки
						ДОМ Архитектурные решения

Формат А2

План управления освещением

М 1:50

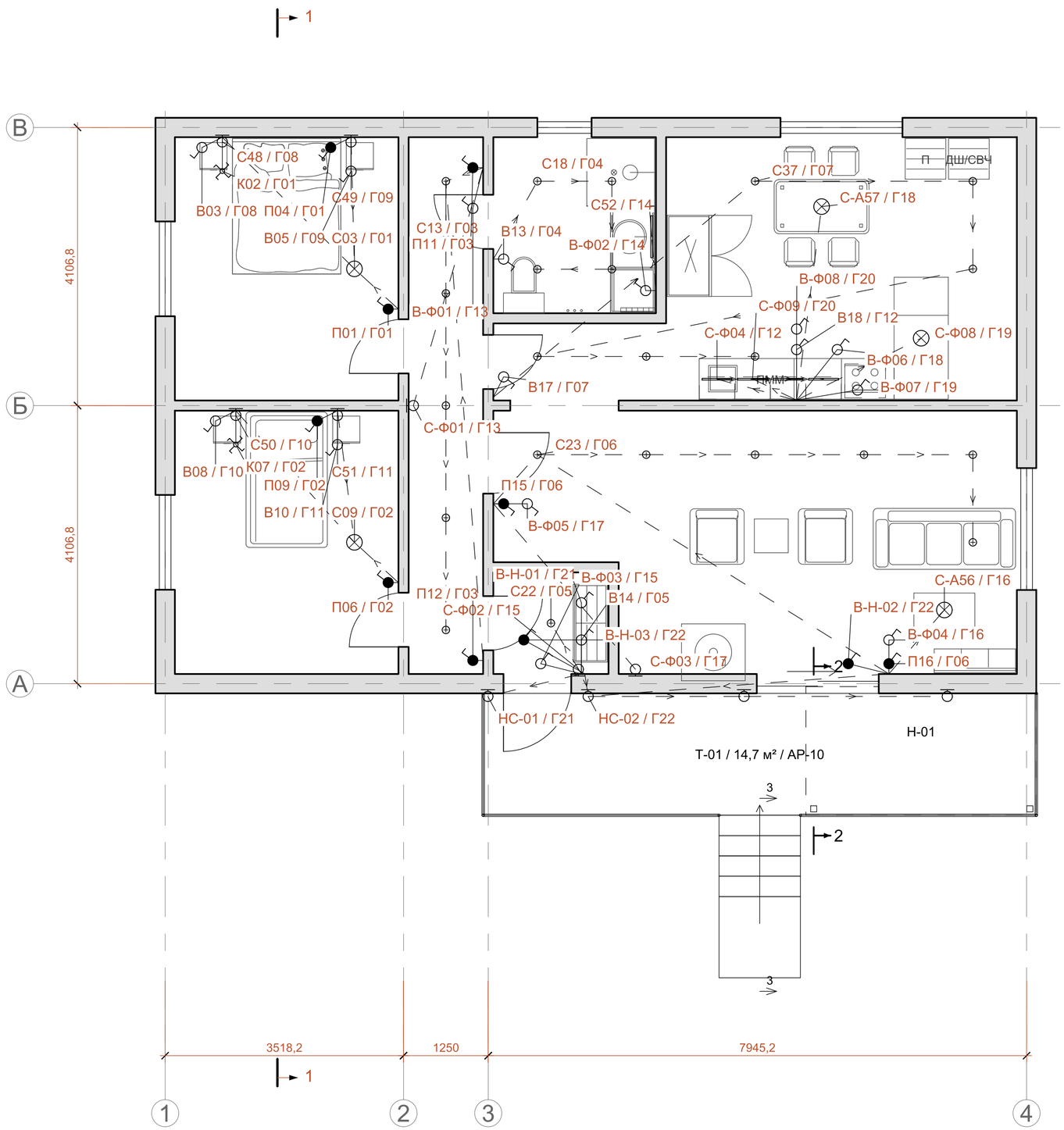

УСЛОВНЫЕ ОБОЗНАЧЕНИЯ

- Выключатель, 1 клавиша
- Переключатель проходной
- Переключатель перекрёстный
- Линейная подсветка
- Подвес / люстра
- Настенное бра
- Накладной спот
- Фасадное бра / 2700K
- Связь / порядок управления

Г01 / марка группы

СВЯЗАННЫЕ ЛИСТЫ

АР-90 / Группы освещения
АР-91 / Сценарии
АР-94 / Ведомость устройств
АР-99 / Лицевые рамки

Лестницы террас и отметки участка: АР-11. Полные наружные размеры: АР-04

ПРИМЕЧАНИЯ

1. Пунктирные стрелки показывают последовательность управления, не трассу скрытой проводки. Подписи обозначают группы.
2. Высота выключателя - до центра рамки. Состав устройств и групп: АР-94.
3. Фасадные бра: 2700K, экранированный свет вниз. Высоты центров от чистого пола/настила - в ведомости устройств. Вход и террасы управляются отдельными группами.

						ДОМ-7798E1DF-АР
						Одноэтажный каркасный дом
Изм.	Кол.	Лист	№ док.	Подп.	Дата	
Разраб.				Стадия: ЭП	Лист: 89	Листов: 108
Проверил						
Н. контр.				План управления освещением	ДОМ Архитектурные решения	

Формат А2

Группы освещения. Световые слои

Группа	Функциональная зона	Слой	Привязка	Светильники	Управление / рамка	Высота центра	K
Г01	Спальня 1 / Фоновый свет	Фоновый	Помещение / маршрут	С03	П01 / Ф01, К02 / Ф02, П04 / Ф03	+2,300	2700
Г02	Спальня 2 / Фоновый свет	Фоновый	Помещение / маршрут	С09	П06 / Ф04, К07 / Ф05, П09 / Ф06	+2,300	2700
Г03	Коридор / Фоновый свет	Фоновый	Помещение / маршрут	С13, С14, С15, С16, С17	П11 / Ф07, П12 / Ф08	+3,217 / +4,025 / +4,233	2700
Г04	Ванная / Фоновый свет	Фоновый	Помещение / маршрут	С18, С19, С20, С21	В13 / Ф09	+3,217 / +3,851	2700
Г05	Прихожая / Фоновый свет	Фоновый	Помещение / маршрут	С22	В14 / Ф13	+3,266	2700
Г06	Гостиная / Фоновый свет	Фоновый	Помещение / маршрут	С23, С24, С25, С26, С27, С28	П15 / Ф15, П16 / Ф16	+3,848 / +4,479	2700
Г07	Кухня-столовая / Фоновый свет	Фоновый	Помещение / маршрут	С37, С39, С40, С43, С44, С45	В17 / Ф19	+3,217 / +3,848 / +4,479	2700
Г08	Спальня 1 / Чтение. Слева	Рабочий / локальный	М01	С48	В03 / Ф02	+1,350	2700
Г09	Спальня 1 / Чтение. Справа	Рабочий / локальный	М01	С49	В05 / Ф03	+1,350	2700
Г10	Спальня 2 / Чтение. Слева	Рабочий / локальный	М02	С50	В08 / Ф05	+1,350	2700
Г11	Спальня 2 / Чтение. Справа	Рабочий / локальный	М02	С51	В10 / Ф06	+1,350	2700
Г12	Кухня-столовая / Рабочие поверхности кухни	Рабочий / локальный	М05	С-Ф04, С-Ф05, С-Ф06, С-Ф07	В18 / Ф23	+1,488	3000
Г13	Коридор / Ночной маршрут	Ночной	Помещение / маршрут	С-Ф01	В-Ф01 / Ф07	+0,300	2200
Г14	Ванная / Зеркало	Рабочий / локальный	М11	С52	В-Ф02 / Ф11	+1,960	3000
Г15	Прихожая / Ночной маршрут	Ночной	Помещение / маршрут	С-Ф02	В-Ф03 / Ф13	+0,300	2200
Г16	Гостиная / Диванная группа. Локальный свет	Фоновый	М04	С-А56	В-Ф04 / Ф16	+2,400	2700
Г17	Гостиная / Акцентная стена у камина	Акцентный	М19	С-Ф03	В-Ф05 / Ф15	+1,800	2700
Г18	Кухня-столовая / Обеденный стол	Рабочий / локальный	М06	С-А57	В-Ф06 / Ф23	+2,200	2700
Г19	Кухня-столовая / Остров / полуостров	Рабочий / локальный	М14	С-Ф08	В-Ф07 / Ф-Ф24	+2,250	2700
Г20	Кухня-столовая / Открытые полки	Акцентный	М05	С-Ф09, С-Ф10	В-Ф08 / Ф-Ф24	+2,189	2700
Г21	Вход. Наружный свет	Рабочий / локальный	Помещение / маршрут	НС-01	В-Н-01 / Ф13	+2,100	2700
Г22	Терраса / terrace-main	Фоновый	Помещение / маршрут	НС-02, НС-03, НС-04	В-Н-02 / Ф16, В-Н-03 / РМ-Н-25	+2,100	2700

ГРУППЫ НЕЗАВИСИМЫ

Тип светильника не определяет его функцию. Подвесы над столом, рабочие поверхности, чтение, зеркало и акценты имеют независимое управление. М-марки соответствуют плану мебели и листам корпусной мебели.

Координаты X/Y: АР-94. Связи управления: АР-89. Высоты - от чистого пола до центра светильника. K - заданная цветовая температура; изделия и оборудование диммирования выбираются отдельно.

						ДОМ-7798E1DF-АР	
						Одноэтажный каркасный дом	
Изм.	Кол.	Лист	№ док.	Подп.	Дата		
Разраб.						Стадия: ЭП	Лист: 90 / Листов: 108
Проверил							
Н. контр.						Группы освещения. Световые слои	ДОМ Архитектурные решения

Спальня 1

Сценарий	Г01	Г08	Г09
Чтение / слева	-	ВКЛ	-
Чтение / справа	-	-	ВКЛ
Уборка	ВКЛ	ВКЛ	ВКЛ

Г01 / Фоновый свет
Г08 / Чтение. Слева
Г09 / Чтение. Справа

Спальня 2

Сценарий	Г02	Г10	Г11
Чтение / слева	-	ВКЛ	-
Чтение / справа	-	-	ВКЛ
Уборка	ВКЛ	ВКЛ	ВКЛ

Г02 / Фоновый свет
Г10 / Чтение. Слева
Г11 / Чтение. Справа

Коридор

Сценарий	Г03	Г13
Уборка	ВКЛ	-

Г03 / Фоновый свет
Г13 / Ночной маршрут

Ванная

Сценарий	Г04	Г14
Зеркало	-	ВКЛ
Уборка	ВКЛ	ВКЛ

Г04 / Фоновый свет
Г14 / Зеркало

ВЕСЬ ДОМ / ВНУТРЕННИЕ ГРУППЫ

Сценарий	Г01	Г02	Г03	Г04	Г05	Г06	Г07	Г08	Г09	Г10	Г11	Г12	Г13	Г14	Г15	Г16	Г17	Г18	Г19	Г20
Ночной маршрут	-	-	-	-	-	-	-	-	-	-	-	-	ВКЛ	-	ВКЛ	-	-	-	-	-
Весь внутренний свет выключен	-	-	-	-	-	-	-	-	-	-	-	-	-	-	-	-	-	-	-	-

Сцены — рекомендуемые сочетания независимых групп с обычными выключателями. Вызов одной кнопкой требует отдельно выбранной системы управления.

Показаны состояния вкл./выкл. Диммирование, драйверы, световой поток и защита выбираются с оборудованием; светотехнический расчёт не выполняется.

						ДОМ-7798E1DF-AP
Изм.	Кол.	Лист	№ док.	Подп.	Дата	Одноэтажный каркасный дом
Разраб.						Стадия: ЭП; Лист: 91; Листов: 108
Проверил						
Н. контр.						Световые сценарии. Сочетания групп
						ДОМ Архитектурные решения

Формат А2

Прихожая

Сценарий	Г05	Г15
Уборка	ВКЛ	-

Г05 / Фоновый свет
Г15 / Ночной маршрут

Гостиная

Сценарий	Г06	Г16	Г17
Отдых	-	ВКЛ	ВКЛ
Уборка	ВКЛ	ВКЛ	ВКЛ

Г06 / Фоновый свет
Г16 / Диванная группа. Локальный свет
Г17 / Акцентная стена у камина

Кухня-столовая

Сценарий	Г07	Г12	Г18	Г19	Г20
Готовка	ВКЛ	ВКЛ	-	ВКЛ	-
Ужин	-	-	ВКЛ	-	ВКЛ
Уборка	ВКЛ	ВКЛ	ВКЛ	ВКЛ	ВКЛ

Г07 / Фоновый свет
Г12 / Рабочие поверхности кухни
Г18 / Обеденный стол
Г19 / Остров / полуостров
Г20 / Открытые полки

Сцены — рекомендуемые сочетания независимых групп с обычными выключателями. Вызов одной кнопкой требует отдельно выбранной системы управления.

Показаны состояния вкл./выкл. Диммирование, драйверы, световой поток и защита выбираются с оборудованием; светотехнический расчёт не выполняется.

						ДОМ-7798E1DF-AP
Изм.	Кол.	Лист	№ док.	Подп.	Дата	Одноэтажный каркасный дом
Разраб.						Стадия: ЭП; Лист: 92; Листов: 108
Проверил						
Н. контр.						Световые сценарии. Сочетания групп
						ДОМ Архитектурные решения

Формат А2

План розеток и монтажные привязки

М 1:50

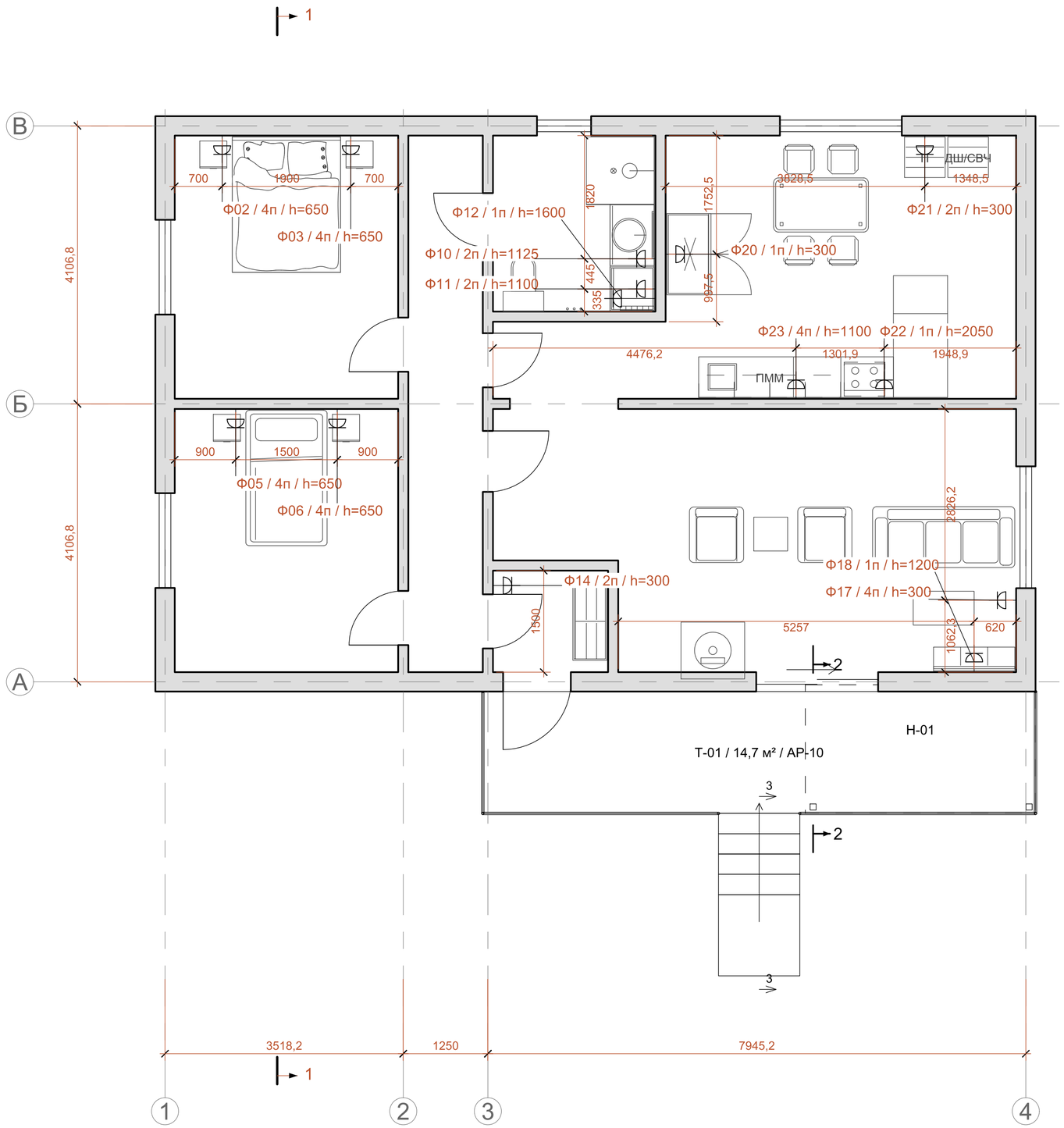

УСЛОВНЫЕ ОБОЗНАЧЕНИЯ

Розеточная рамка, один знак на рамку

Ф01 / 3п / h=450

Марка рамки / число постов / высота центра. Лицевые виды рамок: АР-99

СВЯЗАННЫЕ ЛИСТЫ

АР-94 / Ведомость устройств

АР-99 / Лицевые рамки

АР-17 / Ведомость проёмов

Лестницы террас и отметки участка: АР-11. Полные наружные размеры: АР-04

ПРИМЕЧАНИЯ

1. Один знак обозначает одну рамку; выноска связывает знак с точкой установки. У марки указаны число постов и высота центра.
2. Привязки даны от отделанного угла до центра рамки. Лицевые виды рамок: АР-99.

						ДОМ-7798E1DF-АР	
						Одноэтажный каркасный дом	
Изм.	Кол.	Лист	№ док.	Подп.	Дата		
Разраб.						Стадия: ЭП	Лист: 93 / Листов: 108
Проверил							
Н. контр.						План розеток и монтажные привязки	ДОМ Архитектурные решения

Формат А2

Ведомость электрики и групп управления

Марка	Пом.	Тип	Высота	Группа	Рамка	X	Y	Развёртки
C03	01	Подвес / люстра	+2,300	Г01	-	2936,5	2230,8	AP-18
C09	02	Подвес / люстра	+2,300	Г02	-	2936,5	6269,2	AP-20
C13	03	Накладной спот	+3,217	Г03	-	4286,5	936,5	AP-22
C14	03	Накладной спот	+4,025	Г03	-	4286,5	2593,2	AP-22
C15	03	Накладной спот	+4,233	Г03	-	4286,5	4250	AP-22
C16	03	Накладной спот	+4,025	Г03	-	4286,5	5906,8	AP-22
C17	03	Накладной спот	+3,217	Г03	-	4286,5	7563,5	AP-22
C18	04	Накладной спот	+3,217	Г04	-	5636,5	936,5	AP-24
C19	04	Накладной спот	+3,217	Г04	-	6736,5	936,5	AP-24
C20	04	Накладной спот	+3,851	Г04	-	6736,5	2236,5	AP-24
C21	04	Накладной спот	+3,851	Г04	-	5636,5	2236,5	AP-24
C22	05	Накладной спот	+3,266	Г05	-	5836,5	7463,5	AP-26
C23	06	Накладной спот	+4,479	Г06	-	5636,5	4975	AP-28
C24	06	Накладной спот	+4,479	Г06	-	7243,2	4975	AP-28
C25	06	Накладной спот	+4,479	Г06	-	8850	4975	AP-28
C26	06	Накладной спот	+4,479	Г06	-	10456,8	4975	AP-28
C27	06	Накладной спот	+4,479	Г06	-	12063,5	4975	AP-28
C28	06	Накладной спот	+3,848	Г06	-	12063,5	6269,2	AP-28
C37	07	Накладной спот	+3,217	Г07	-	8850	936,5	AP-32
C39	07	Накладной спот	+3,217	Г07	-	12063,5	936,5	AP-32
C40	07	Накладной спот	+3,848	Г07	-	12063,5	2230,8	AP-32
C43	07	Накладной спот	+4,479	Г07	-	5636,5	3525	AP-32

X/Y - от начала координат модели. Высота - до центра рамки или светильника. Группы обозначают управление, не расчёт силовых линий.

ПРИМЕЧАНИЯ

1. X/Y - координаты модели. Высота указана до центра светильника или рамки.
2. Марки групп описывают управление светом, не подбор защиты и кабелей.

Изм.	Кол.	Лист	№ док.	Подп.	Дата	ДОМ-7798E1DF-AP		
						Одноэтажный каркасный дом		
Разраб.						Стадия: ЭП	Лист: 94	Листов: 108
Проверил								
Н. контр.						Ведомость электрики и групп управления	ДОМ Архитектурные решения	

Ведомость электрики и групп управления

Марка	Пом.	Тип	Высота	Группа	Рамка	X	Y	Развёртки
С44	07	Накладной спот	+4,479	Г07	-	7243,2	3525	АР-32
С45	07	Накладной спот	+4,479	Г07	-	8850	3525	АР-32
П01	01	Выключатель	+1,000	Г01	Ф01	3584,5	2825	АР-18
С48	01	Настенное бра	+1,350	Г08	-	986,5	356,5	АР-18
Р01	01	Розетка	+0,650	-	Ф02	986,5	288,5	АР-18
Р02	01	Розетка	+0,650	-	Ф02	986,5	288,5	АР-18
К02	01	Выключатель	+0,650	Г01	Ф02	986,5	288,5	АР-18
В03	01	Выключатель	+0,650	Г08	Ф02	986,5	288,5	АР-18
С49	01	Настенное бра	+1,350	Г09	-	2886,5	356,5	АР-18
Р03	01	Розетка	+0,650	-	Ф03	2886,5	288,5	АР-18
Р04	01	Розетка	+0,650	-	Ф03	2886,5	288,5	АР-18
П04	01	Выключатель	+0,650	Г01	Ф03	2886,5	288,5	АР-18
В05	01	Выключатель	+0,650	Г09	Ф03	2886,5	288,5	АР-18
П06	02	Выключатель	+1,000	Г02	Ф04	3584,5	6863,5	АР-20
С50	02	Настенное бра	+1,350	Г10	-	1186,5	4395	АР-20
Р05	02	Розетка	+0,650	-	Ф05	1186,5	4327	АР-20
Р06	02	Розетка	+0,650	-	Ф05	1186,5	4327	АР-20
К07	02	Выключатель	+0,650	Г02	Ф05	1186,5	4327	АР-20
В08	02	Выключатель	+0,650	Г10	Ф05	1186,5	4327	АР-20
С51	02	Настенное бра	+1,350	Г11	-	2686,5	4395	АР-20
Р07	02	Розетка	+0,650	-	Ф06	2686,5	4327	АР-20
Р08	02	Розетка	+0,650	-	Ф06	2686,5	4327	АР-20

X/Y - от начала координат модели. Высота - до центра рамки или светильника. Группы обозначают управление, не расчёт силовых линий.

ПРИМЕЧАНИЯ

1. X/Y - координаты модели. Высота указана до центра светильника или рамки.
2. Марки групп описывают управление светом, не подбор защиты и кабелей.

						ДОМ-7798E1DF-AP		
						Одноэтажный каркасный дом		
Изм.	Кол.	Лист	№ док.	Подп.	Дата			
Разраб.						Стадия: ЭП	Лист: 95	Листов: 108
Проверил								
Н. контр.						Ведомость электрики и групп управления	ДОМ Архитектурные решения	

Ведомость электрики и групп управления

Марка	Пом.	Тип	Высота	Группа	Рамка	X	Y	Развёртки
П09	02	Выключатель	+0,650	Г02	Ф06	2686,5	4327	АР-20
В10	02	Выключатель	+0,650	Г11	Ф06	2686,5	4327	АР-20
П11	03	Выключатель	+1,000	Г03	Ф07	4834,5	736,5	АР-22
П12	03	Выключатель	+1,000	Г03	Ф08	4834,5	8013,5	АР-22
В13	04	Выключатель	+1,000	Г04	Ф09	4988,5	2086,5	АР-24
С52	04	Линейная подсветка	+1,960	Г14	-	7324	1756,5	АР-24
Р09	04	Розетка	+1,125	-	Ф10	7384,5	2106,5	АР-24
Р10	04	Розетка	+1,125	-	Ф10	7384,5	2106,5	АР-24
Р11	04	Розетка	+1,100	-	Ф11	7384,5	2551,5	АР-24
Р12	04	Розетка	+1,600	-	Ф12	7384,5	2694	АР-24
В14	05	Выключатель	+1,000	Г05	Ф13	6286,5	8211,5	АР-26
Р13	05	Розетка	+0,300	-	Ф14	4988,5	6933,5	АР-26
Р14	05	Розетка	+0,300	-	Ф14	4988,5	6933,5	АР-26
П15	06	Выключатель	+1,000	Г06	Ф15	4988,5	5700	АР-28
П16	06	Выключатель	+1,000	Г06	Ф16	10825	8211,5	АР-28
Р15	06	Розетка	+0,300	-	Ф17	12711,5	7151,2	АР-28
Р16	06	Розетка	+0,300	-	Ф17	12711,5	7151,2	АР-28
Р17	06	Розетка	+0,300	-	Ф17	12711,5	7151,2	АР-28
Р18	06	Розетка	+0,300	-	Ф17	12711,5	7151,2	АР-28
Р19	06	Розетка	+1,200	-	Ф18	12093,5	8211,5	АР-28
В17	07	Выключатель	+1,000	Г07	Ф19	4988,5	4125,8	АР-32
Р20	07	Розетка	+0,300	-	Ф20	7538,5	2039	АР-32

X/Y - от начала координат модели. Высота - до центра рамки или светильника. Группы обозначают управление, не расчёт силовых линий.

ПРИМЕЧАНИЯ

1. X/Y - координаты модели. Высота указана до центра светильника или рамки.
2. Марки групп описывают управление светом, не подбор защиты и кабелей.

						ДОМ-7798E1DF-AP		
						Одноэтажный каркасный дом		
Изм.	Кол.	Лист	№ док.	Подп.	Дата			
Разраб.						Стадия: ЭП	Лист: 96	Листов: 108
Проверил								
Н. контр.						Ведомость электрики и групп управления	ДОМ Архитектурные решения	

Ведомость электрики и групп управления

Марка	Пом.	Тип	Высота	Группа	Рамка	X	Y	Развёртки
Р21	07	Розетка	+0,300	-	Ф21	11365	288,5	АР-32
Р22	07	Розетка	+0,300	-	Ф21	11365	288,5	АР-32
Р23	07	Розетка	+2,050	-	Ф22	10764,6	4173	АР-32
Р24	07	Розетка	+1,100	-	Ф23	9462,7	4173	АР-32
Р25	07	Розетка	+1,100	-	Ф23	9462,7	4173	АР-32
В18	07	Выключатель	+1,100	Г12	Ф23	9462,7	4173	АР-32
С-А56	06	Подвес / люстра	+2,400	Г16	-	11643,5	7268,5	АР-28
С-А57	07	Подвес / люстра	+2,200	Г18	-	9831,5	1311,5	АР-32
С-Ф01	03	Настенное бра	+0,300	Г13	-	3806,5	4250	АР-22
В-Ф01	03	Выключатель	+1,000	Г13	Ф07	4834,5	736,5	АР-22
В-Ф02	04	Выключатель	+1,100	Г14	Ф11	7384,5	2551,5	АР-24
С-Ф02	05	Настенное бра	+0,300	Г15	-	6241,5	8143,5	АР-26
В-Ф03	05	Выключатель	+1,000	Г15	Ф13	6286,5	8211,5	АР-26
В-Ф04	06	Выключатель	+1,000	Г16	Ф16	10825	8211,5	АР-28
С-Ф03	06	Настенное бра	+1,800	Г17	-	7083,9	8143,5	АР-28
В-Ф05	06	Выключатель	+1,000	Г17	Ф15	4988,5	5700	АР-28
В-Ф06	07	Выключатель	+1,100	Г18	Ф23	9462,7	4173	АР-32
С-Ф04	07	Линейная подсветка	+1,488	Г12	-	8288,2	3860	АР-32
С-Ф05	07	Линейная подсветка	+1,488	Г12	-	8812,5	3860	АР-32
С-Ф06	07	Линейная подсветка	+1,488	Г12	-	9336,7	3860	АР-32
С-Ф07	07	Линейная подсветка	+1,488	Г12	-	9861	3860	АР-32
С-Ф08	07	Подвес / люстра	+2,250	Г19	-	11300,8	3255	АР-32

X/Y - от начала координат модели. Высота - до центра рамки или светильника. Группы обозначают управление, не расчёт силовых линий.

ПРИМЕЧАНИЯ

1. X/Y - координаты модели. Высота указана до центра светильника или рамки.
2. Марки групп описывают управление светом, не подбор защиты и кабелей.

						ДОМ-7798E1DF-AP		
						Одноэтажный каркасный дом		
Изм.	Кол.	Лист	№ док.	Подп.	Дата			
Разраб.						Стадия ЭП	Лист 97	Листов 108
Проверил								
Н. контр.						Ведомость электрики и групп управления	ДОМ Архитектурные решения	

Ведомость электрики и групп управления

Марка	Пом.	Тип	Высота	Группа	Рамка	X	Y	Развёртки
В-Ф07	07	Выключатель	+1,000	Г19	Ф-Ф24	9462,7	4170	АР-32
С-Ф09	07	Линейная подсветка	+2,189	Г20	-	8812,5	3855	АР-32
С-Ф10	07	Линейная подсветка	+2,189	Г20	-	9861	3855	АР-32
В-Ф08	07	Выключатель	+1,000	Г20	Ф-Ф24	9462,7	4170	АР-32
НС-01	НАР	Фасадное бра / 2700K	+2,100	Г21	-	4906,5	8545	АР-13
В-Н-01	05	Выключатель	+1,000	Г21	Ф13	6286,5	8211,5	АР-26
НС-02	НАР	Фасадное бра / 2700K	+2,100	Г22	-	6386,5	8545	АР-13
НС-03	НАР	Фасадное бра / 2700K	+2,100	Г22	-	8686,5	8545	АР-13
НС-04	НАР	Фасадное бра / 2700K	+2,100	Г22	-	11686,5	8545	АР-13
В-Н-02	06	Выключатель	+1,000	Г22	Ф16	10825	8211,5	АР-28
В-Н-03	05	Выключатель	+0,900	Г22	РМ-Н-25	6336,5	8210,5	АР-26

X/Y - от начала координат модели. Высота - до центра рамки или светильника. Группы обозначают управление, не расчёт силовых линий.

ПРИМЕЧАНИЯ

1. X/Y - координаты модели. Высота указана до центра светильника или рамки.
2. Марки групп описывают управление светом, не подбор защиты и кабелей.

						ДОМ-7798E1DF-AP		
						Одноэтажный каркасный дом		
Изм.	Кол.	Лист	№ док.	Подп.	Дата			
Разраб.						Стадия ЭП	Лист 98	Листов 108
Проверил								
Н. контр.						Ведомость электрики и групп управления	ДОМ Архитектурные решения	

Рамки электрики и высоты установки

Ф01 / 01 / +1,000

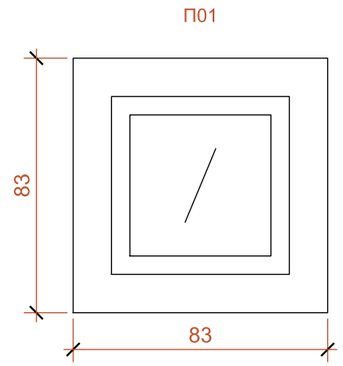

Ф02 / 01 / +0,650

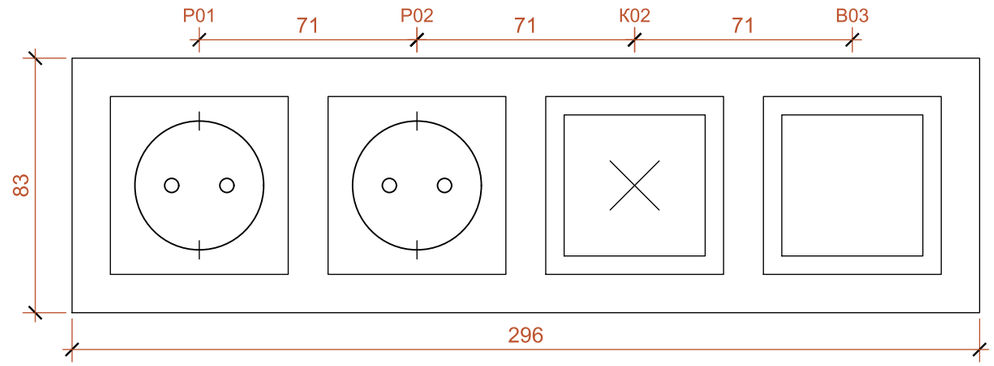

Ф03 / 01 / +0,650

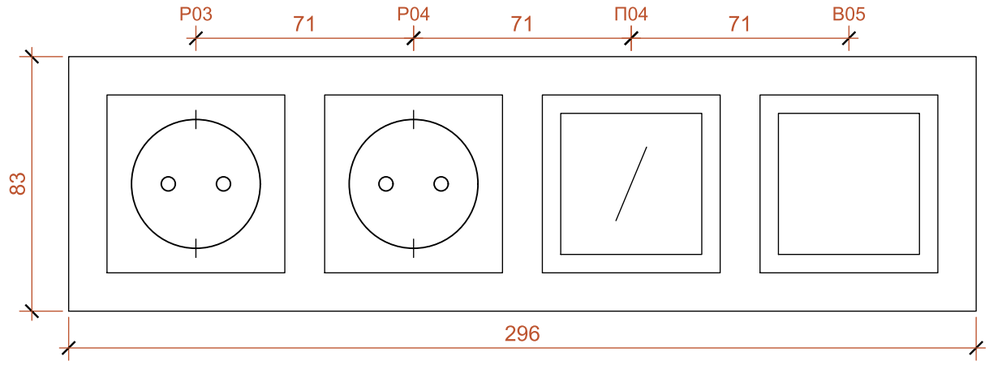

Ф04 / 02 / +1,000

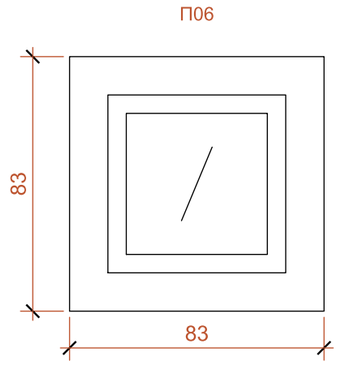

Вид из помещения. Лицевые панели условные. Высота - до центра рамки. Состав и шаг - по библиотеке.

ПРИМЕЧАНИЯ

1. Виды показаны из помещения; размеры задают габарит рамки и шаг механизмов.
2. Марка рамки едина на плане, развёртках и в ведомости устройств.

						ДОМ-7798E1DF-AP	
						Одноэтажный каркасный дом	
Изм.	Кол.	Лист	№ док.	Подп.	Дата		
Разраб.						Стадия: ЭП	Лист: 99 / Листов: 108
Проверил							
Н. контр.						Рамки электрики и высоты установки	ДОМ Архитектурные решения

Рамки электрики и высоты установки

Ф05 / 02 / +0,650

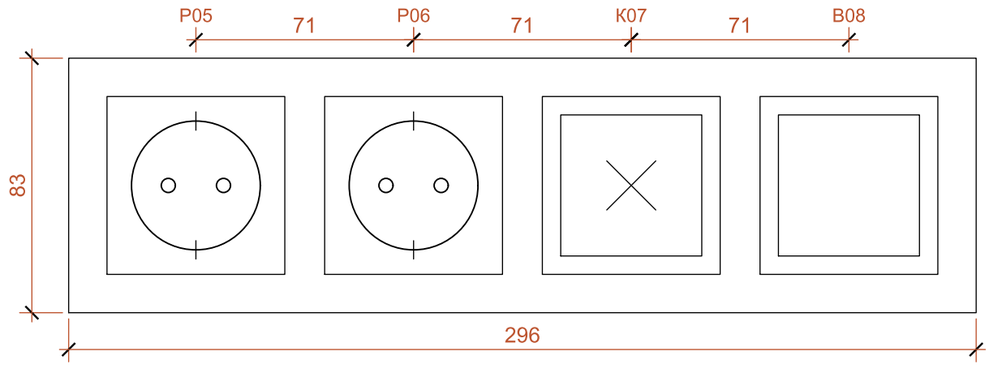

Ф06 / 02 / +0,650

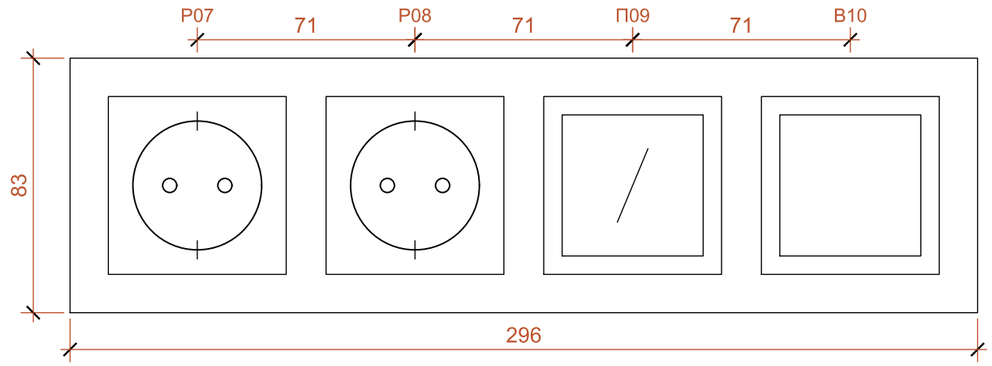

Ф07 / 03 / +1,000

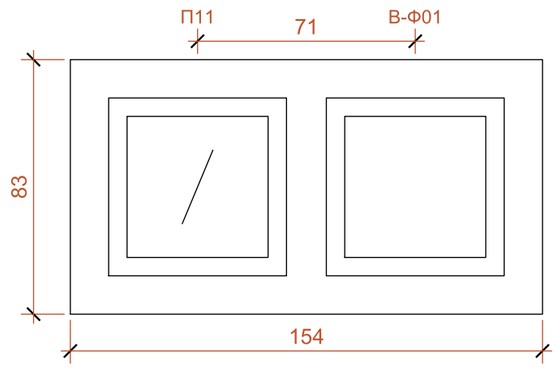

Ф08 / 03 / +1,000

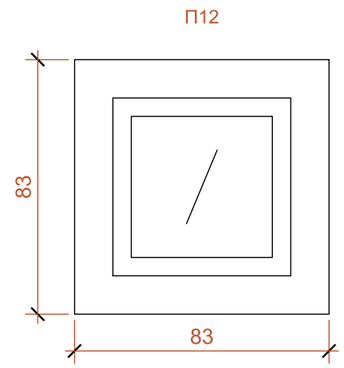

Вид из помещения. Лицевые панели условные. Высота - до центра рамки. Состав и шаг - по библиотеке.

ПРИМЕЧАНИЯ

1. Виды показаны из помещения; размеры задают габарит рамки и шаг механизмов.
2. Марка рамки едина на плане, развёртках и в ведомости устройств.

						ДОМ-7798E1DF-AP	
						Одноэтажный каркасный дом	
Изм.	Кол.	Лист	№ док.	Подп.	Дата		
Разраб.						Стадия: ЭП	Лист: 100 / Листов: 108
Проверил							
Н. контр.						Рамки электрики и высоты установки	ДОМ. Архитектурные решения

Рамки электрики и высоты установки

Ф09 / 04 / +1,000

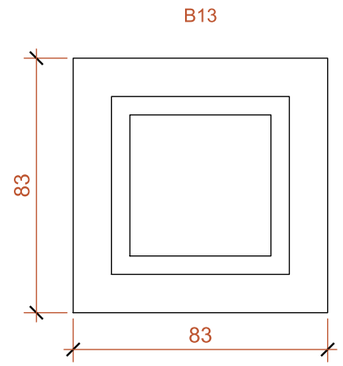

Ф10 / 04 / +1,125

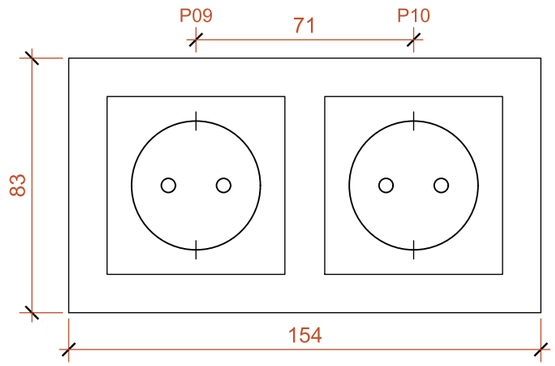

Ф11 / 04 / +1,100

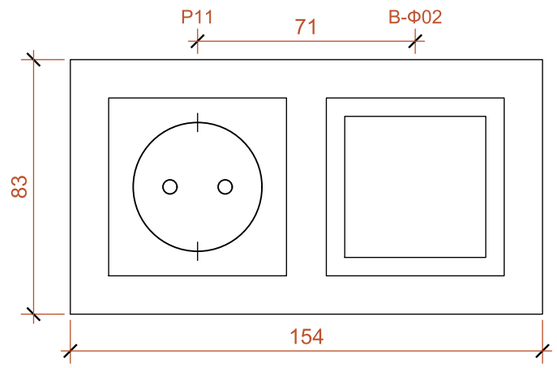

Ф12 / 04 / +1,600

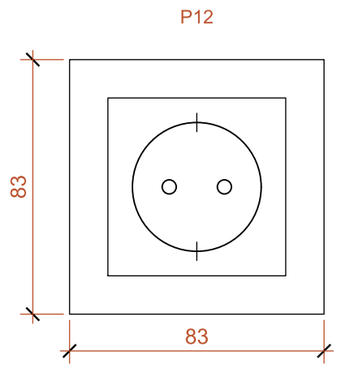

Вид из помещения. Лицевые панели условные. Высота - до центра рамки. Состав и шаг - по библиотеке.

ПРИМЕЧАНИЯ

1. Виды показаны из помещения; размеры задают габарит рамки и шаг механизмов.
2. Марка рамки едина на плане, развёртках и в ведомости устройств.

						ДОМ-7798E1DF-AP		
						Одноэтажный каркасный дом		
Изм.	Кол.	Лист	№ док.	Подп.	Дата			
Разраб.						Стадия: ЭП	Лист: 101	Листов: 108
Проверил								
Н. контр.						Рамки электрики и высоты установки	ДОМ Архитектурные решения	

Рамки электрики и высоты установки

Ф13 / 05 / +1,000

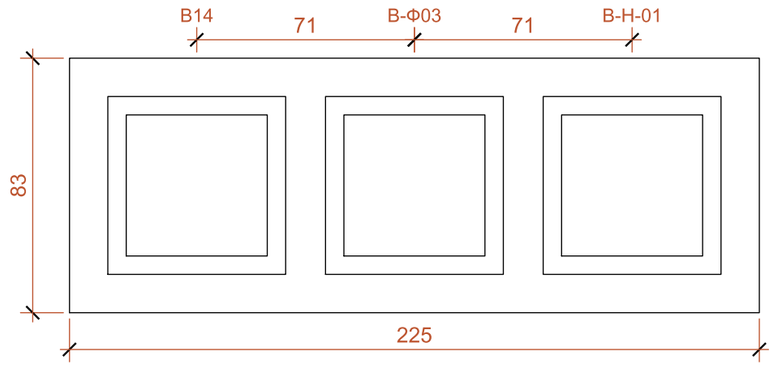

Ф14 / 05 / +0,300

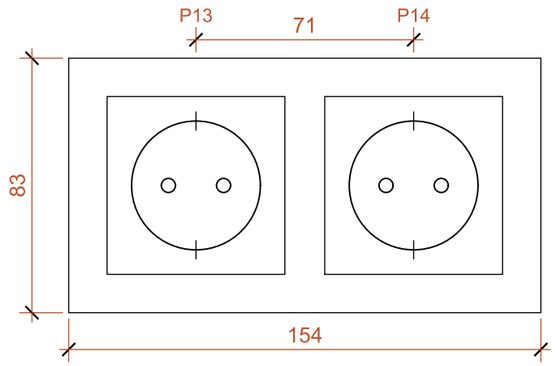

Ф15 / 06 / +1,000

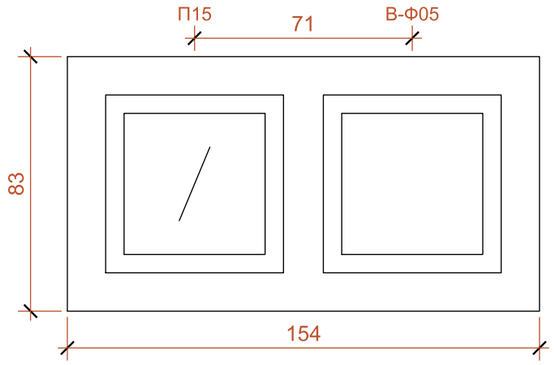

Ф16 / 06 / +1,000

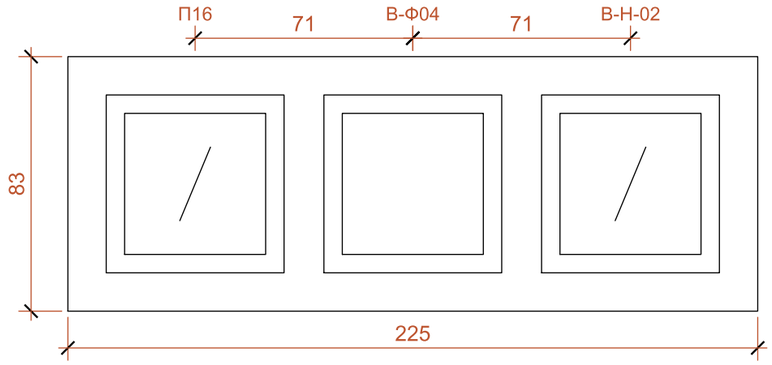

Вид из помещения. Лицевые панели условные. Высота - до центра рамки. Состав и шаг - по библиотеке.

ПРИМЕЧАНИЯ

1. Виды показаны из помещения; размеры задают габарит рамки и шаг механизмов.
2. Марка рамки едина на плане, развёртках и в ведомости устройств.

						ДОМ-7798E1DF-AP	
						Одноэтажный каркасный дом	
Изм.	Кол.	Лист	№ док.	Подп.	Дата		
Разраб.						Стадия: ЭП	Лист: 102 / Листов: 108
Проверил							
Н. контр.						Рамки электрики и высоты установки	ДОМ. Архитектурные решения

Рамки электрики и высоты установки

Ф17 / 06 / +0,300

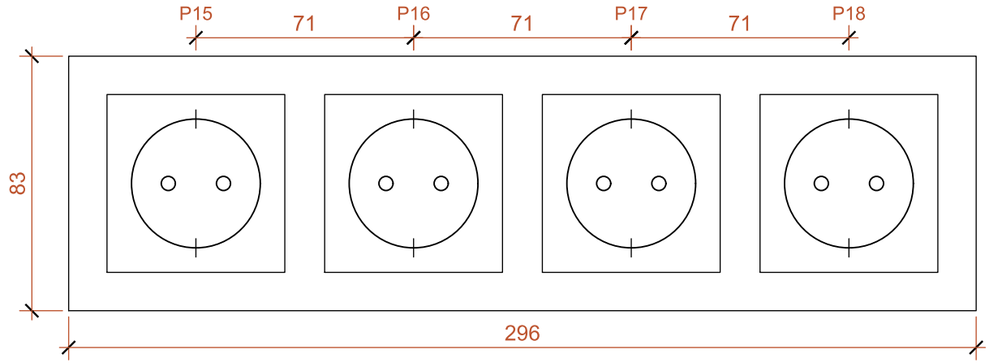

Ф18 / 06 / +1,200

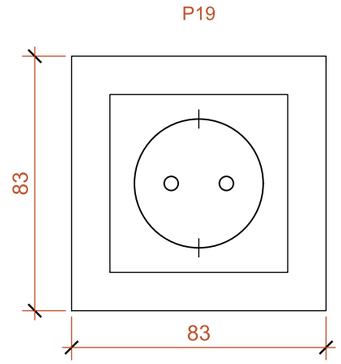

Ф19 / 07 / +1,000

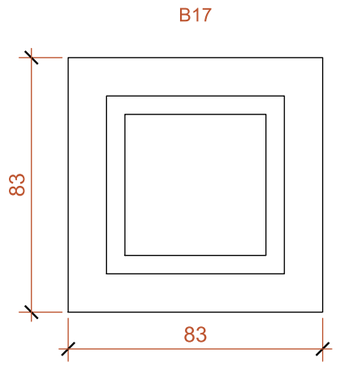

Ф20 / 07 / +0,300

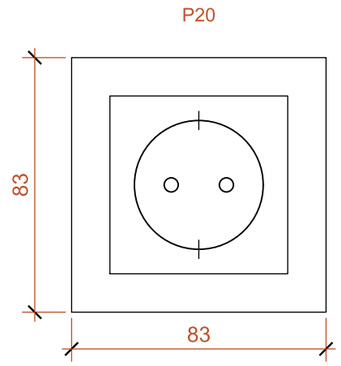

Вид из помещения. Лицевые панели условные. Высота - до центра рамки. Состав и шаг - по библиотеке.

ПРИМЕЧАНИЯ

1. Виды показаны из помещения; размеры задают габарит рамки и шаг механизмов.
2. Марка рамки едина на плане, развёртках и в ведомости устройств.

						ДОМ-7798E1DF-AP		
						Одноэтажный каркасный дом		
Изм.	Кол.	Лист	№ док.	Подп.	Дата			
Разраб.						Стадия ЭП	Лист 103	Листов 108
Проверил								
Н. контр.						Рамки электрики и высоты установки	ДОМ Архитектурные решения	

Рамки электрики и высоты установки

Ф21 / 07 / +0,300

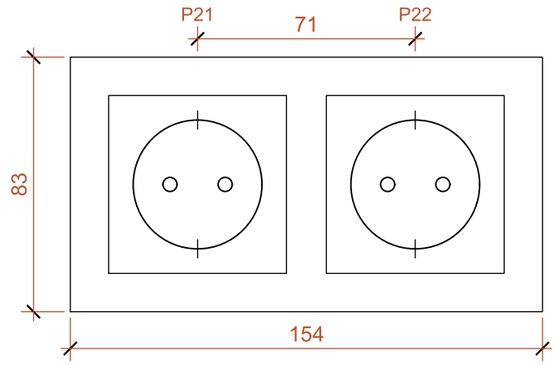

Ф22 / 07 / +2,050

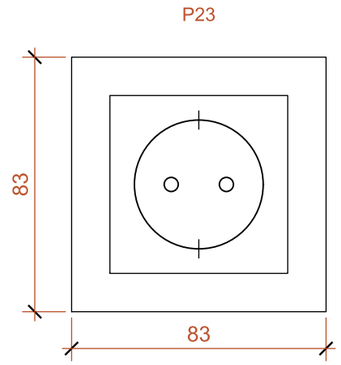

Ф23 / 07 / +1,100

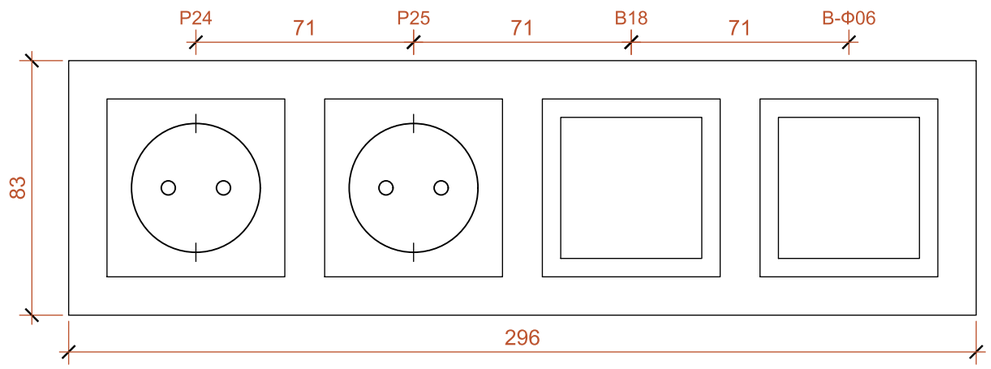

Ф-Ф24 / 07 / +1,000

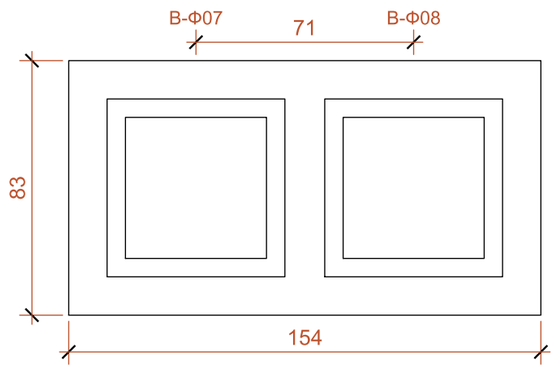

Вид из помещения. Лицевые панели условные. Высота - до центра рамки. Состав и шаг - по библиотеке.

ПРИМЕЧАНИЯ

1. Виды показаны из помещения; размеры задают габарит рамки и шаг механизмов.
2. Марка рамки едина на плане, развёртках и в ведомости устройств.

						ДОМ-7798E1DF-AP	
						Одноэтажный каркасный дом	
Изм.	Кол.	Лист	№ док.	Подп.	Дата		
Разраб.						Стадия: ЭП	Лист: 104 / Листов: 108
Проверил							
Н. контр.						Рамки электрики и высоты установки	ДОМ Архитектурные решения

Рамки электрики и высоты установки

РМ-Н-25 / 05 / +0,900

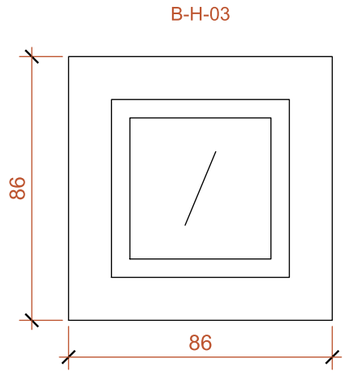

Вид из помещения. Лицевые панели условные. Высота - до центра рамки. Состав и шаг - по библиотеке.

ПРИМЕЧАНИЯ

1. Виды показаны из помещения; размеры задают габарит рамки и шаг механизмов.
2. Марка рамки едина на плане, развёртках и в ведомости устройств.

						ДОМ-7798E1DF-AP		
						Одноэтажный каркасный дом		
Изм.	Кол.	Лист	№ док.	Подп.	Дата			
Разраб.						Стадия ЭП	Лист 105	Листов 108
Проверил								
Н. контр.						Рамки электрики и высоты установки	ДОМ Архитектурные решения	

Формат А3

Канализация. Мокрые группы и выпуск из дома

М 1:50

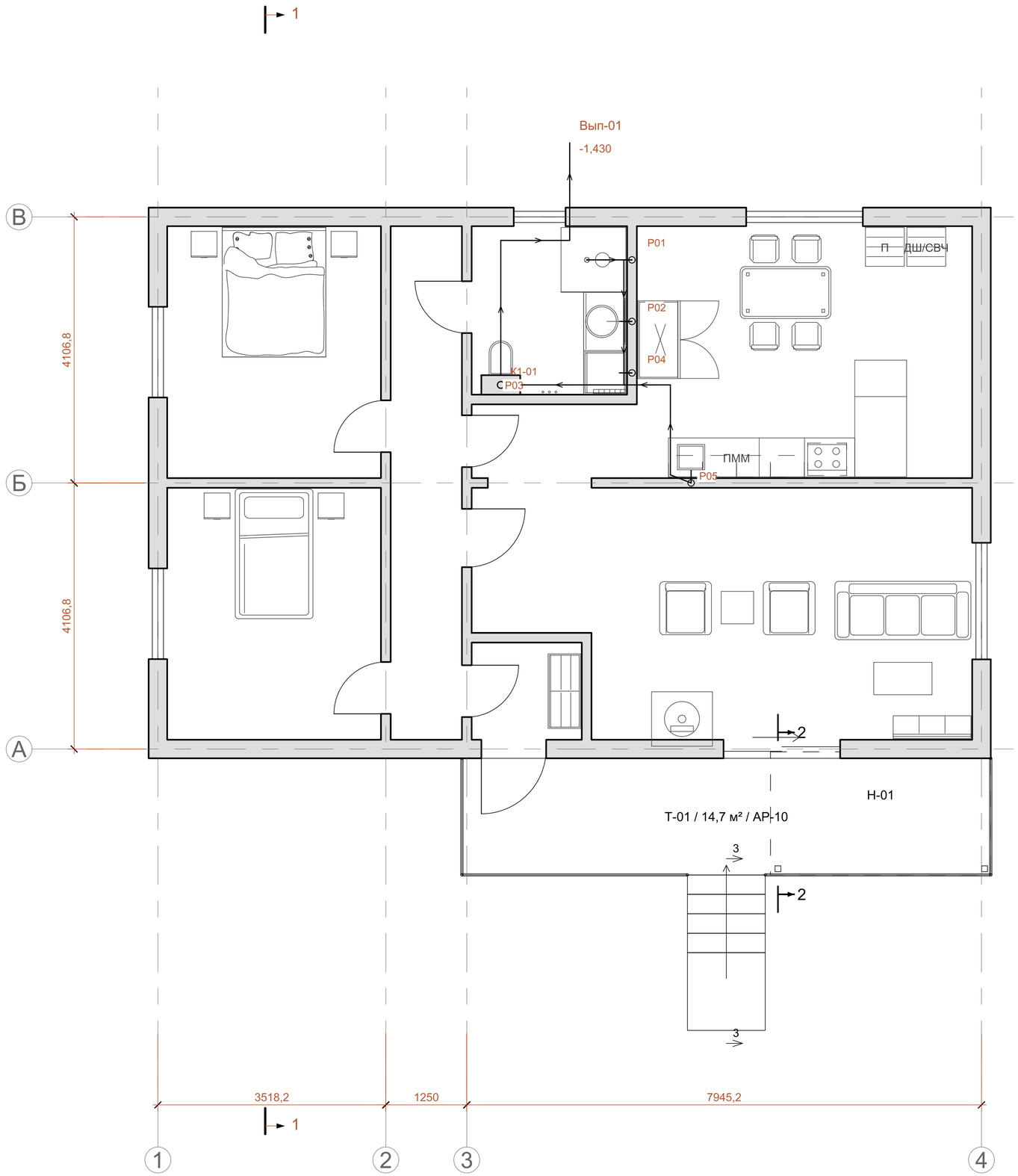

КАНАЛИЗАЦИЯ

МГ-01 / К1-01

Помещения: 04, 07

Фановый выход: ФК-01 / АР-63

Сплошная / стрелки: стоки

Кружки Р: подключения приборов

Заливка: короба стояков

Фановые трубы: см. аксонометрии

К1-01 / АР-107

X / Y: 6500 / 143,2

Архитектурные резервы. Диаметры, уклоны и схема вентиляции уточняются в проекте канализации.

Фановые и приборные вентиляционные трубы независимы от вытяжек санузла и кухни. Верхние ветви - в сервисной зоне верха стен.

Отводы проходят ниже показанных несущих элементов. Гильзы пола, доступ и защита от замерзания уточняются при привязке. Сервисные зоны стен согласовать с каркасом.

Наружный патрубок задаёт направление выпуска; положение сети или очистного сооружения определяется по участку.

							ДОМ-7798E1DF-AP
							Одноэтажный каркасный дом
Изм.	Кол.	Лист	№ док.	Подп.	Дата		
Разраб.						Стадия: ЭП	Лист: 106 / Листов: 108
Проверил							
Н. контр.						Канализация. Мокрые группы и выпуск из дома	ДОМ Архитектурные решения

Формат А2

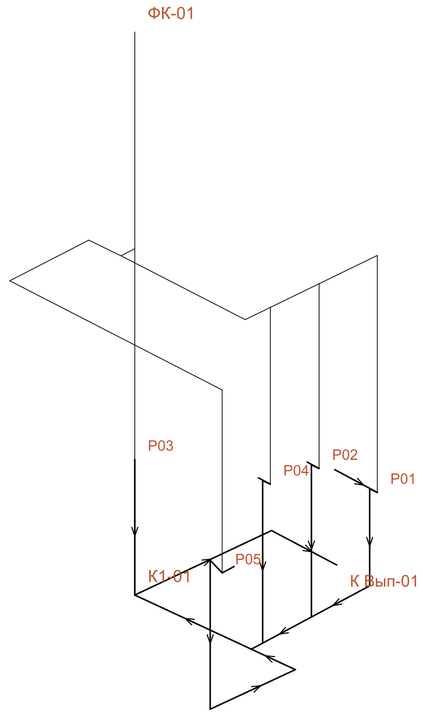

МГ-01 / К1-01

М 1:50

Р01 / 04 / Душ
Отвод: -0,117 / диам. 50 мм
Уклон отвода: 2.5%

Р02 / 04 / Раковина
Отвод: +0,495 / диам. 50 мм
Уклон отвода: 2.5%

Р03 / 04 / Унитаз
Отвод: +0,230 / диам. 110 мм
Уклон отвода: 2.5%

Р04 / 04 / Стиральная машина
Отвод: +0,595 / диам. 50 мм
Уклон отвода: 2.5%

Р05 / 07 / Мойка / ПММ
Отвод: +0,495 / диам. 50 мм
Уклон отвода: 2.5%

Сборная: 110 мм / 2%

Сплошная: стоки, стрелки по течению.

Пунктир: вентиляция канализации.

Вытяжка ВЕ - отдельный канал.

Выход ФК открытый, без колпака вытяжки.

Низ стояка: -1,334

Верх выхода: +5,159

Архитектурные резервы. Диаметры, уклоны и схема вентиляции уточняются в проекте канализации.

Отводы проходят ниже показанных несущих элементов. Гильзы пола, доступ и защита от замерзания уточняются при привязке. Сервисные зоны стен согласовать с каркасом.

						ДОМ-7798E1DF-AP
						Одноэтажный каркасный дом
Изм.	Кол.	Лист	№ док.	Подп.	Дата	
Разраб.						Стадия: ЭП; Лист: 107; Листов: 108
Проверил						
Н. контр.						Канализация и фановые трубы. МГ-01
						ДОМ Архитектурные решения

ДЫМОХОД / ОТДЕЛЬНЫЕ ВЫТЯЖКИ САНУЗЛОВ И КУХНИ

Марка	Пом.	Система	X	Y	Кровля	Верх*	Узел
ДМ-01	06	Дымоход	8233,9	7893,5	+3,470	+6,147	22 / АР-57
ВЕ-01	04	Вытяжка санузла	6618,5	1456,5	+3,885	+4,535	23 / АР-58
КВ-01	07	Кухонная вытяжка	10474,6	3945	+5,098	+5,748	26 / АР-59
ФК-01	04	Фановый выход	5436,5	2736,5	+4,509	+5,159	33 / АР-63

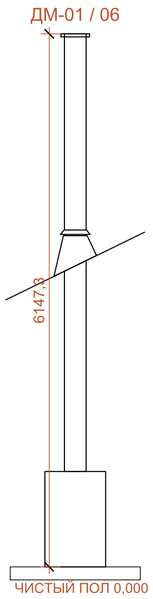

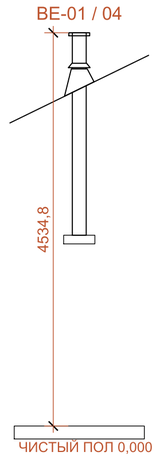

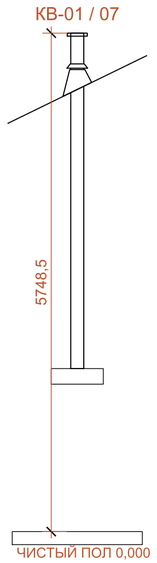

*Архитектурные отметки оголовков. Изделие, диаметр дымохода, отступки, опорный и противопожарный узлы - по выбранной системе производителя. Вытяжка и дымоход независимы.

ПРИМЕЧАНИЯ

1. ДМ, ВЕ и КВ — отдельные каналы дымохода, санузла и кухонной вытяжки. Координаты согласованы с кровлей и фасадами.
2. Размеры резервируют архитектурное место и не назначают противопожарные отступки. Монтаж - по инструкции выбранных камина и дымохода.

						ДОМ-7798E1DF-AP
						Одноэтажный каркасный дом
Изм.	Кол.	Лист	№ док.	Подп.	Дата	
Разраб.						Стадия: ЭП; Лист: 108; Листов: 108
Проверил						
Н. контр.						Камин, дымоход и кровельные выходы вытяжки
						ДОМ Архитектурные решения